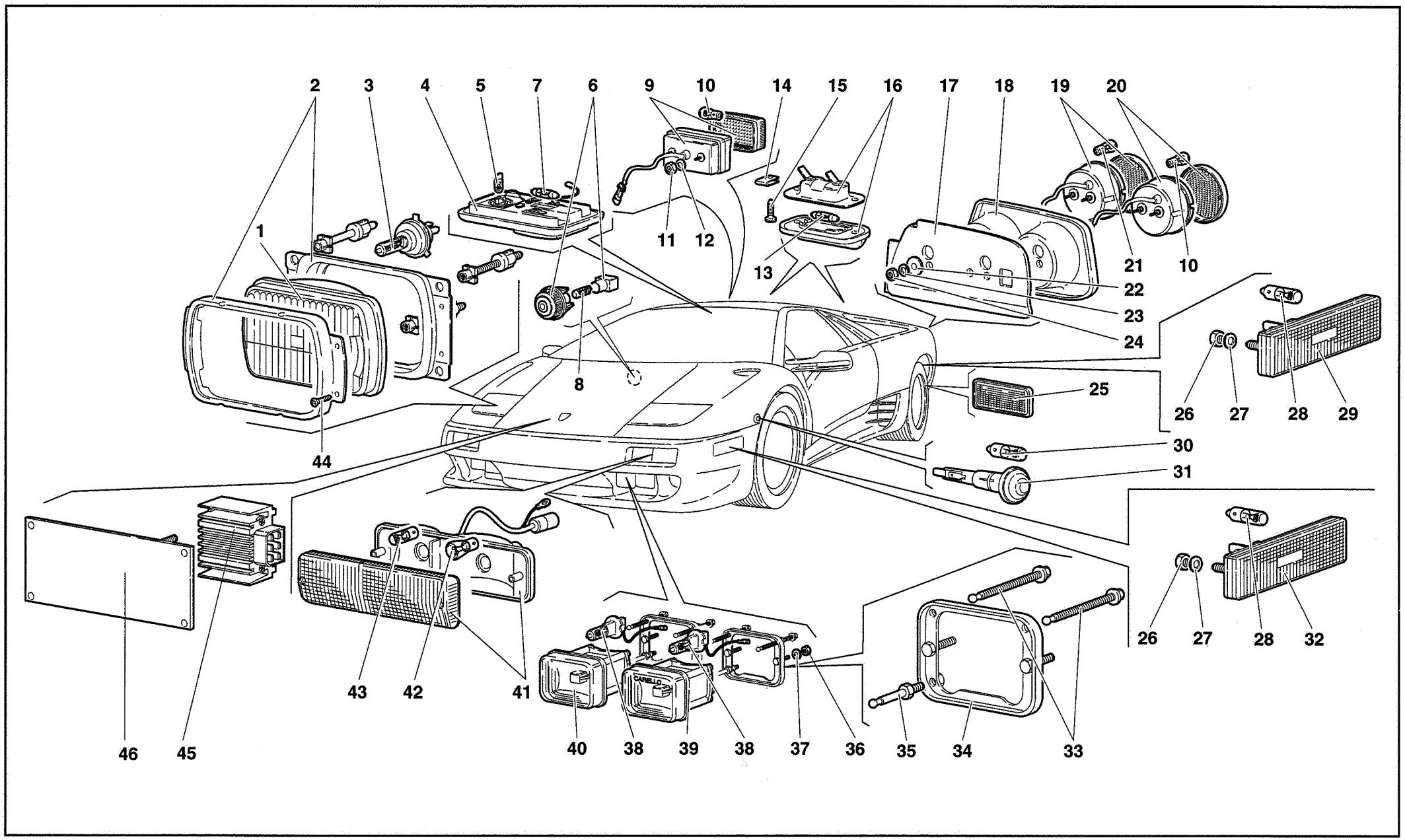

63	MY 98	LIGHTS DISPOSITIFS D'ECLAIRAGE	DISPOSITIVI DI ILLUMINAZIONE	BELEUCHTUNGSVORRICHTUNGEN DISPOSITIVOS DE ILUMINACIÓN	63.01.00	Diablo 12/1998

Rif. Ref. Réf. Bez. Ref.	Codice Part number Numero des pièces Teilnummer Codigo	Q.tà Q.ty Q.té Stk. C.dad	Versione Version Version Version Versión	DESCRIZIONE	DESCRIPTION	DESCRIPTION	BESCHREIBUNG	DESCRIPCION
1	006331753	2		PROIETTORE	HEADLAMP	PROJECTEUR	SCHEINWERFER	PROYECTOR
1	006331203	2	71	PROIETTORE	HEADLAMP	PROJECTEUR	SCHEINWERFER	PROYECTOR
1	006332365	2	74	PROIETTORE	HEADLAMP	PROJECTEUR	SCHEINWERFER	PROYECTOR
1	006330898	2	95	PROIETTORE	HEADLAMP	PROJECTEUR	SCHEINWERFER	PROYECTOR
1	006331203	2	96	PROIETTORE	HEADLAMP	PROJECTEUR	SCHEINWERFER	PROYECTOR
2	006331631	2		CORNICE	FRAME	MONTURE	RAHMEN	MARCO
3	006329694	2		LAMPADA	BULB	LAMPE	LAMPE	BOMBILLA
4	006337294	1		PLAFONIERA	CEILING LAMP	PLAFONNIER	DECKENLEUCHTE	PANTALLA
5	006329698	1		LAMPADA	BULB	LAMPE	LAMPE	BOMBILLA
6	006338122	1		LAMPADA	BULB	LAMPE	LAMPE	BOMBILLA
7	006337066	1		PLAFONIERA	CEILING LAMP	PLAFONNIER	DECKENLEUCHTE	PANTALLA
8	006617092	1		LAMPADA	BULB	LAMPE	LAMPE	BOMBILLA
9	0063001281	1		FANALE RETROMARCIA	REVERSE LAMP	FEU DE RECUL	RUECKFAHRLEUCHTE	LAMPARA DE M.A.
9	0063001282	1		RETRONEBBIA	REAR FOG LIGHT	ANTIBROUILLARD ARR.	NEBELLEUCHTE	ANTINIEBLA POST.
10	006617094	4		LAMPADA	BULB	LAMPE	LAMPE	BOMBILLA
11	008200503	4		DADO	NUT	ECROU	MUTTER	TUERCA
12	008400506	4		RONDELLA	WASHER	RONDELLE	SCHEIBE	ARANDELA
13	006617095	2		LAMPADA	BULB	LAMPE	LAMPE	BOMBILLA
14	008222801	4		MOLLETTA	CLIP	AGRAFE	KLEMMSTUECK	SUJETADOR
15	008700445	4		VITE	SCREW	VIS	SCHRAUBE	TORNILLO
16	006328344	2		FANALE TARGA	LICENCE PLATE LAMP	FEU DE PLAQUE	NUMMERNSCHILD.	LAMPARA DE MATRI.
16	006331461	2	71	FANALE TARGA	LICENCE PLATE LAMP	FEU DE PLAQUE	NUMMERNSCHILD.	LAMPARA DE MATRI.
16	006331461	2	96	FANALE TARGA	LICENCE PLATE LAMP	FEU DE PLAQUE	NUMMERNSCHILD.	LAMPARA DE MATRI.
17	009911301	1		PANNELLO SX	LEFT PANEL	PANNEAU	VERKLEIDUNG	CONTRAPANEL
17	009911300	1		PANNELLO DX	RIGHT PANEL	PANNEAU	VERKLEIDUNG	CONTRAPANEL
18	009444005VS	1		CORNICE DX	RIGHT FRAME	MONTURE	RAHMEN	MARCO
18	009444006VS	1		CORNICE SX	LEFT FRAME	MONTURE	RAHMEN	MARCO
19	006329828	2		FANALE POST. (POSIZIONE E STOP)	TAIL LAMP/BRAKE L.	LANTERNE AR	HINTERE LEUCHTE	LAMPARA POSTER.
20	006329829	2		INDICATORE DI DIREZIONE	TURNING LIGHT	CLIGNOTTANT	BLINKER	FANALE
21	006617091	2		LAMPADA	BULB	LAMPE	LAMPE	BOMBILLA
22	008400607	8		RONDELLA	WASHER	RONDELLE	SCHEIBE	ARANDELA
23	008410611	8		RONDELLA	WASHER	RONDELLE	SCHEIBE	ARANDELA
24	008200603	8		DADO	NUT	ECROU	MUTTER	TUERCA
25	006319022	2		CATADIOTTRO	REFLEX/REFLECTOR	CATADIOPTRE	RUECKSTRAHLER	CATAFAROS
26	008200503	8	96	DADO	NUT	ECROU	MUTTER	TUERCA
26	008200503	8	71	DADO	NUT	ECROU	MUTTER	TUERCA
27	008400501	8	71	RONDELLA	WASHER	RONDELLE	SCHEIBE	ARANDELA
27	008400501	8	96	RONDELLA	WASHER	RONDELLE	SCHEIBE	ARANDELA

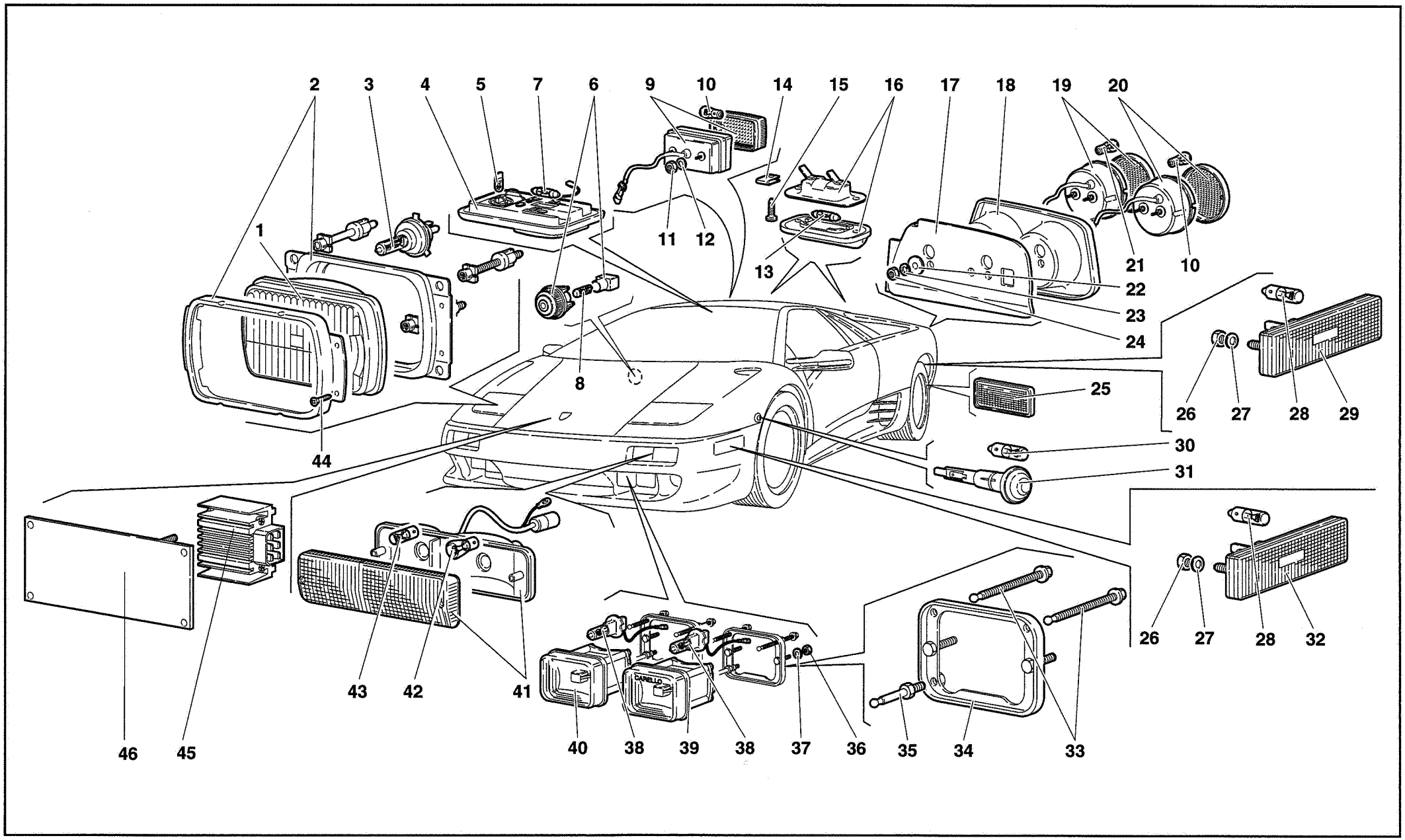

63	MY 98	LIGHTS DISPOSITIFS D'ECLAIRAGE	DISPOSITIVI DI ILLUMINAZIONE	BELEUCHTUNGSVORRICHTUNGEN DISPOSITIVOS DE ILUMINACIÓN	63.01.00	Diablo 12/1998

Rif. Ref. Réf. Bez. Ref.	Codice Part number Numero des pièces Teilnummer Codigo	Q.tà Q.ty Q.té Stk. C.dad	Versione Version Version Version Versión	DESCRIZIONE	DESCRIPTION	DESCRIPTION	BESCHREIBUNG	DESCRIPCION
28	006617092	4	71	LAMPADA	BULB	LAMPE	LAMPE	BOMBILLA
28	006617092	4	96	LAMPADA	BULB	LAMPE	LAMPE	BOMBILLA
29	006331782	2	71	SIDEMARKER POST. (ROSSO)	R. SIDEMARKER (RED)	SIDEMARKER	SIDEMARKER	SIDEMARKER
29	006331782	2	96	SIDEMARKER POST. (ROSSO)	R. SIDEMARKER (RED)	SIDEMARKER	SIDEMARKER	SIDEMARKER
30	006329897	2		LAMPADA	BULB	LAMPE	LAMPE	BOMBILLA
31	006329832	2		INDICATORE DI DIREZIONE	TURNING LIGHT	CLIGNOTTANT	BLINKER	FANALE
32	006331781	2	71	SIDEMARKER ANT. (ARANCIO)	F. SIDEMAR. (ORANGE)	SIDEMARKER	SIDEMARKER	SIDEMARKER
32	006331781	2	96	SIDEMARKER ANT. (ARANCIO)	F. SIDEMAR. (ORANGE)	SIDEMARKER	SIDEMARKER	SIDEMARKER
33	009444202	8		VITE REGISTRO	ADJ/SCREW	VIS DE REGLAGE	EINSTELLSCHRAUBE	TORNILLO DE REG.
34	009444152	4		CORNICE	FRAME	MONTURE	RAHMEN	MARCO
35	009444201	4		VITE REGISTRO	ADJ/SCREW	VIS DE REGLAGE	EINSTELLSCHRAUBE	TORNILLO DE REG.
36	008200606	8		DADO	NUT	ECROU	MUTTER	TUERCA
37	008400606	8		RONDELLA	WASHER	RONDELLE	SCHEIBE	ARANDELA
38	006329695	4		LAMPADA	BULB	LAMPE	LAMPE	BOMBILLA
39	006329688	2		FENDINEBBIA	FOG LAMP	PHARE BROUILLARD	NEBELSCHEINWER.	FARO PARA NIEBLA
40	006329689	2		FLASH DIURNO	FLASH LIGHT	APPEL DE JOUR	TAGESLEUCHTE	FARO DIURNO
41	006331780	1		LUCE POSIZIONE - INDIC. DIREZ. DX	RIGHT FRONT LAMP	LANTERNE AV	VORDERE LEUCHTE	LAMPARA ANTERIOR
41	006331779	1		LUCE POSIZIONE - INDIC. DIREZ. SX	LEFT FRONT LAMP	LANTERNE AV	VORDERE LEUCHTE	LAMPARA ANTERIOR
42	006617094	2		LAMPADA	BULB	LAMPE	LAMPE	BOMBILLA
43	006329696	2		LAMPADA	BULB	LAMPE	LAMPE	BOMBILLA
44	008700304	8		VITE	SCREW	VIS	SCHRAUBE	TORNILLO
45	001627472	1	74	CENTRALINA DIM-DIP	DIM-DIP E.C.U.	DISPOSITIF DE COM.	ELEKTRONENSTEUER.	CENTRALITA ELEC.
46	006132696	1	74	SUPPORTO	SUPPORT	SUPPORT	LAGER	SOPORTE

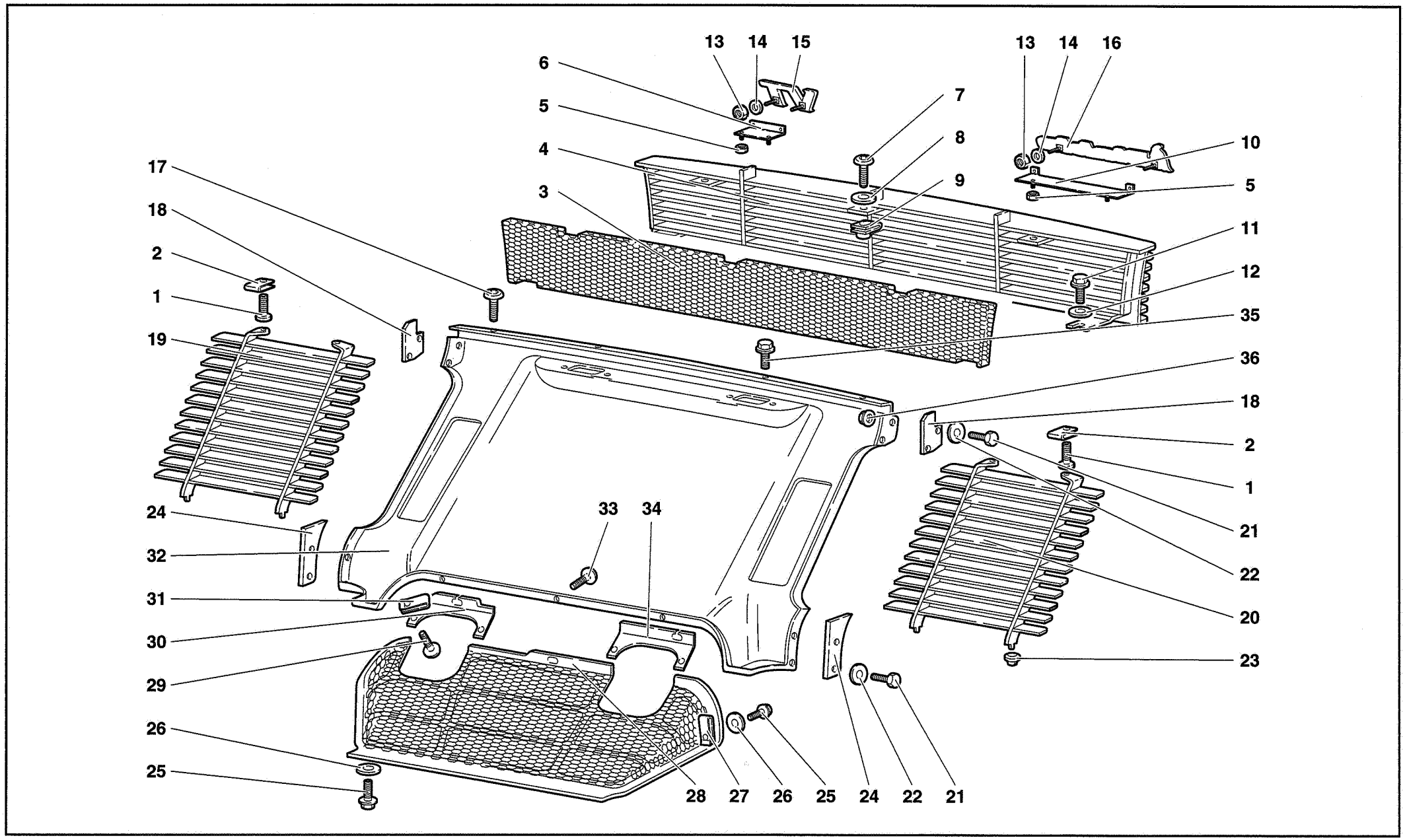

66	MY 98	ELEMENTI SCOCCA POSTERIORI	66.01.00
		REAR COQUE ELEMENTS / HINTERE KAROSSENELEMENTE	
		ELEMENTS COQUE ARRIERE / ELEMENTOS POSTERIORES CARROCERÍA	

Diablo

12/1998

Rif. Ref. Réf. Bez. Ref.	Codice Part number Numero des pièces Teilnummer Codigo	Q.tà Q.ty Q.té Stk. C.dad	Versione Version Version Version Versión	DESCRIZIONE	DESCRIPTION	DESCRIPTION	BESCHREIBUNG	DESCRIPCION
1	008700437	4		VITE	SCREW	VIS	SCHRAUBE	TORNILLO
2	008220507	4		MOLLETTA	CLIP	AGRAFE	KLEMMSTUECK	SUJETADOR
3	009430159	1		RETE	NET	FILET	NETZ	REDECILLA
4	009430164	1		GRIGLIA	GRILLE	GRILLE	GITTER	REJILLA
5	008200401	4		DADO	NUT	ECROU	MUTTER	TUERCA
6	009430166	1		STAFFA	BRACKET	ETRIER	HALTER	SOPORTE
7	008700658	3		VITE	SCREW	VIS	SCHRAUBE	TORNILLO
8	008400624	3		RONDELLA	WASHER	RONDELLE	SCHEIBE	ARANDELA
9	008220601	3		MOLLETTA	CLIP	AGRAFE	KLEMMSTUECK	SUJETADOR
10	009430165	1		STAFFA	BRACKET	ETRIER	HALTER	SOPORTE
11	008700449	2		VITE	SCREW	VIS	SCHRAUBE	TORNILLO
12	008400508	2		RONDELLA	WASHER	RONDELLE	SCHEIBE	ARANDELA
13	008200302	4		DADO	NUT	ECROU	MUTTER	TUERCA
14	008400303	4		RONDELLA	WASHER	RONDELLE	SCHEIBE	ARANDELA
15	009466102	1		TARGHETTA SCRITTA “VT”	PLATE	PLAQUETTE	SCHILD	PLACA
16	009466101	1		TARGHETTA SCRITTA “DIABLO”	PLATE	PLAQUETTE	SCHILD	PLACA
17	008700658	2		VITE	SCREW	VIS	SCHRAUBE	TORNILLO
18	009410205	2		DISTANZIALE	SPACER	ENTRETOISE	ABSTANDSTUECK	SEPARADOR
19	009430103	1		GRIGLIA DX	RIGHT GRILLE	GRILLE	GITTER	REJILLA
20	009430104	1		GRIGLIA SX	LEFT GRILLE	GRILLE	GITTER	REJILLA
21	008100621	8		VITE	SCREW	VIS	SCHRAUBE	TORNILLO
22	008400607	8		RONDELLA	WASHER	RONDELLE	SCHEIBE	ARANDELA
23	009430141	4		BOCCOLA	BUSHING	DOUILLE	BUECHSE	CASQUILLO
24	009410206	2		DISTANZIALE	SPACER	ENTRETOISE	ABSTANDSTUECK	SEPARADOR
25	008700449	4		VITE	SCREW	VIS	SCHRAUBE	TORNILLO
26	008400623	4		RONDELLA	WASHER	RONDELLE	SCHEIBE	ARANDELA
27	008220502	2		MOLLETTA	CLIP	AGRAFE	KLEMMSTUECK	SUJETADOR
28	009430145	1		GRIGLIA	GRILLE	GRILLE	GITTER	REJILLA
29	008700455	4		VITE	SCREW	VIS	SCHRAUBE	TORNILLO
30	009430144	1		LAMIERINO DX	RIGHT PLATE	TOLE	SCHLUSS	FLEJE
31	008220402	4		MOLLETTA	CLIP	AGRAFE	KLEMMSTUECK	SUJETADOR
32	009410200	1		ELEMENTO SCOCCA POSTERIORE	REAR PANEL	PANNEAU	VERKLEIDUNG	CONTRAPANEL
33	008700658	3		VITE	SCREW	VIS	SCHRAUBE	TORNILLO
34	009430146	1		LAMIERINO SX	LEFT PLATE	TOLE	SCHLUSS	FLEJE

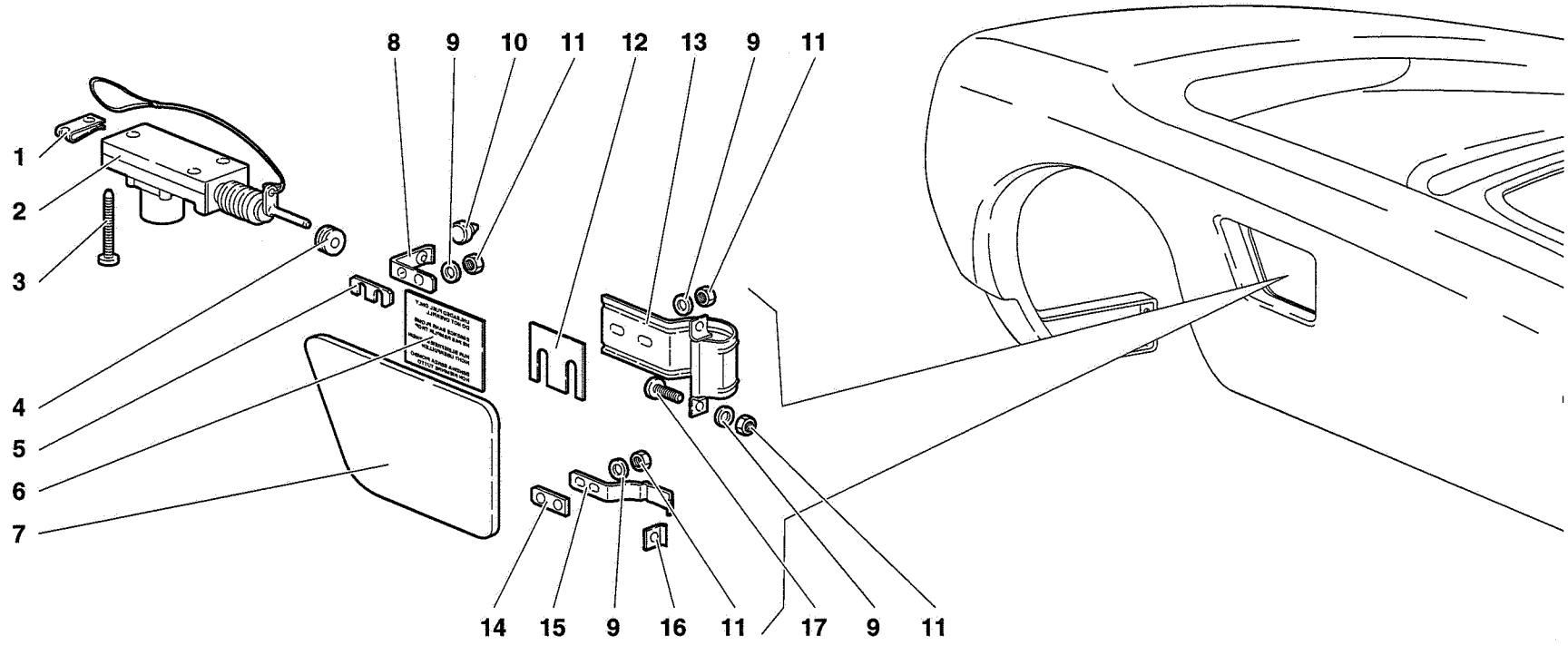

66	MY 98	FUEL CAP VOLET ESSENCE	PORTELLO BENZINA	BENZIN-TANKFÜLLKLAPPE TAPA DE LA GASOLINA	66.02.00	Diablo 12/1998

Rif. Ref. Réf. Bez. Ref.	Codice Part number Numero des pièces Teilnummer Codigo	Q.tà Q.ty Q.té Stk. C.dad	Versione Version Version Version Versión	DESCRIZIONE	DESCRIPTION	DESCRIPTION	BESCHREIBUNG	DESCRIPCION
1	008220505	3		MOLLETTA	CLIP	AGRAFE	KLEMMSTUECK	SUJETADOR
2	005930521	1		COMANDO APERTURA	CONTROL	COMMANDE	BETAETIGUNGS-	MANDO
3	008700450	3		VITE	SCREW	VIS	SCHRAUBE	TORNILLO
4	008610602	1		PASSACAVO	FAIR LEAD	PASSE-CABLE	KABELDURCHGANG	PASACABLE
5	009490512	1		DISTANZIALE	SPACER	ENTRETOISE	ABSTANDSTUECK	SEPARADOR
6	009466106	1		TARGHETTA	PLATE	PLAQUETTE	SCHILD	PLACA
7	009410209	1		PORTELLO BENZINA	LID	VOLET	DECKEL	TAPA
8	009490511	1		ANGOLARE	ANGLE PIECE	CORNIERE	WINKELSTUECK	ANGULAR
9	008400506	8		RONDELLA	WASHER	RONDELLE	SCHEIBE	ARANDELA
10	009490509	1		PARACOLPI GOMMA	RUBBER BUMPER	PARE-CHOCS	GUMMIPUFFER	TOPE DE GOMA
11	008200503	8		DADO	NUT	ECROU	MUTTER	TUERCA
12	009490510	2		DISTANZIALE	SPACER	ENTRETOISE	ABSTANDSTUECK	SEPARADOR
13	009490501	1		CERNIERA	HINGE	CHARNIERE	SCHARNIER	BISAGRA
14	009490508	1		RINFORZO	REINFORCEMENT	RENFORT	VERSTAERKUNG	REFUERZO
15	009490505	1		MOLLA	SPRING	RESSORT	FEDER	RESORTE
16	009490507	1		RISCONTRO	LOCK STRIKER	PLAQUE SERRURE	TURSCHLOSSPLATTE	PLACA
17	008700544	1		VITE	SCREW	VIS	SCHRAUBE	TORNILLO

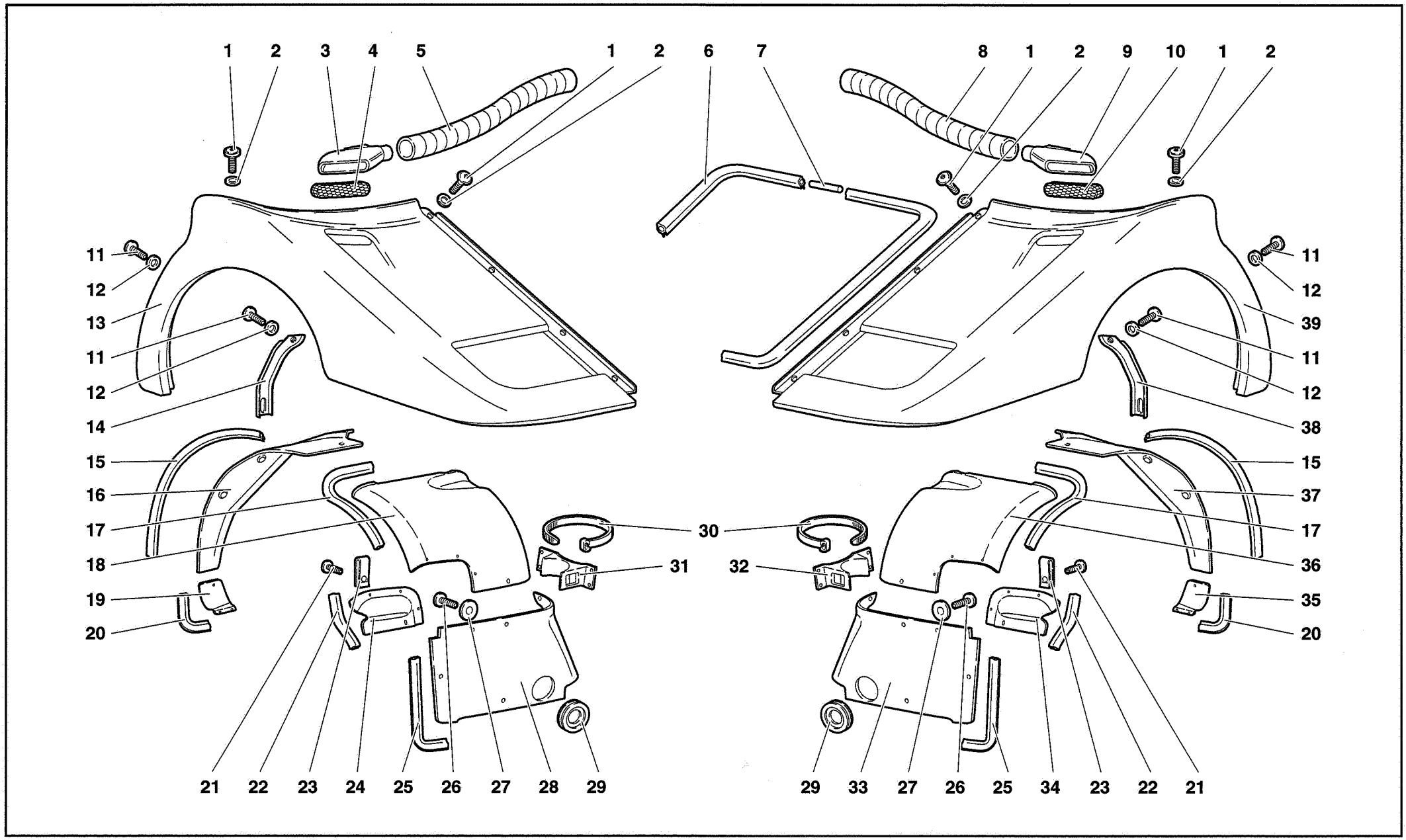

66	MY 98	ELEMENTI SCOCCA ANTERIORI FRONT COQUE ELEMENTS ELEMENTS COQUE AVANT VORDERE KAROSSENELEMENTE ELEMENTOS DELANTEROS CARROCERÍA	66.03.00

Diablo

12/1998

Rif. Ref. Réf. Bez. Ref.	Codice Part number Numero des pièces Teilnummer Codigo	Q.tà Q.ty Q.té Stk. C.dad	Versione Version Version Version Versión	DESCRIZIONE	DESCRIPTION	DESCRIPTION	BESCHREIBUNG	DESCRIPCION
1	008700685	14		VITE	SCREW	VIS	SCHRAUBE	TORNILLO
2	008400629	14		RONDELLA	WASHER	RONDELLE	SCHEIBE	ARANDELA
3	009453002	1		PRESA D'ARIA DX	RIGHT AIR INTAKE	PRISE D'AIR	LUFTLEITUNG	BOCA DE AIRE
4	009430122	1		RETE DX	RIGHT NET	FILET	NETZ	REDECILLA
5	009453129	1		TUBO DX	RIGHT PIPE	TUYAU	ROHR	TUBO
6	009490111	1		GUARNIZIONE	GASKET	GUARNITURE	DICHTUNG	GUARNIZIONE
7	009490112	1		ELEMENTO COLLEGAMENTO	JOINING SLEEVE	ELEMENT DE LIAISON	VERBINDUNGSTEIL	ELEMENTO DE UNI.
8	009453130	1		TUBO SX	LEFT PIPE	TUYAU	ROHR	TUBO
9	009453003	1		PRESA D'ARIA SX	LEFT AIR INTAKE	PRISE D'AIR	LUFTLEITUNG	BOCA DE AIRE
10	009430123	1		RETE SX	LEFT NET	FILET	NETZ	REDECILLA
11	008100601	10		VITE	SCREW	VIS	SCHRAUBE	TORNILLO
12	008400606	10		RONDELLA	WASHER	RONDELLE	SCHEIBE	ARANDELA
13	009410000	1		PARAFANGO ANT. DX	R. FR.MUDGU./FEN.	AILE	KOTFLUEGEL	GUARDABARROS
13	009410004	1	71	PARAFANGO ANT. DX	R. FR.MUDGU./FEN.	AILE	KOTFLUEGEL	GUARDABARROS
13	009410004	1	96	PARAFANGO ANT. DX	R. FR.MUDGU./FEN.	AILE	KOTFLUEGEL	GUARDABARROS
14	009410109	1		STAFFA DX	RIGHT BRACKET	ETRIER	HALTER	SOPORTE
15	009411410	2		GUARNIZIONE	GASKET	GUARNITURE	DICHTUNG	GUARNIZIONE
16	009411402	1		PASSARUOTA ANT. DX POST.	FR. WHEELBOX	PASSEROUE	RADKASTENBLECH	CAVIDAD DE RUEDA
17	009411417	2		GUARNIZIONE	GASKET	GUARNITURE	DICHTUNG	GUARNIZIONE
18	009411401	1		PASSARUOTA ANT. DX SUP.	FR. WHEELBOX	PASSEROUE	RADKASTENBLECH	CAVIDAD DE RUEDA
19	009411425	1		PANNELLO DX	RIGHT PANEL	PANNEAU	VERKLEIDUNG	CONTRAPANEL
20	009411427	2		GUARNIZIONE	GASKET	GUARNITURE	DICHTUNG	GUARNIZIONE
21	008700455	6		VITE	SCREW	VIS	SCHRAUBE	TORNILLO
22	009411416	2		GUARNIZIONE	GASKET	GUARNITURE	DICHTUNG	GUARNIZIONE
23	008220507	8		MOLLETTA	CLIP	AGRAFE	KLEMMSTUECK	SUJETADOR
24	009411412	1		SPORTELLO ISPEZIONE DX	RIGHT LID INSPECTION	VOLET	DECKEL	TAPA
25	009411408	2		GUARNIZIONE	GASKET	GUARNITURE	DICHTUNG	GUARNIZIONE
26	008700659	16		VITE	SCREW	VIS	SCHRAUBE	TORNILLO
27	008400623	18		RONDELLA	WASHER	RONDELLE	SCHEIBE	ARANDELA
28	009411423	1		PASSARUOTA ANT. DX	RIGHT FR. WHEELBOX	PASSE-ROUE	RADKASTENBLECH	CAVIDAD DE RUEDA
29	009411418	2		GUARNIZIONE	GASKET	GUARNITURE	DICHTUNG	GUARNIZIONE
30	008830306	2		FASCETTA	STRAP	COLLIER	HALTEBAND	ABRAZADERA
31	009411421	1		CAVALLOTTO DX	RIGHT RETAINER	ARRETOIR	KLEMMSTUECK	SUJETADOR
32	009411422	1		CAVALLOTTO SX	LEFT RETAINER	ARRETOIR	KLEMMSTUECK	SUJETADOR
33	009411424	1		PASSARUOTA ANT. SX	LEFT FR. WHEELBOX	PASSE-ROUE	RADKASTENBLECH	CAVIDAD DE RUEDA
34	009411413	1		SPORTELLO ISPEZIONE SX	LEFT LID INSPECTION	VOLET	DECKEL	TAPA
35	009411426	1		PANNELLO SX	LEFT PANEL	PANNEAU	VERKLEIDUNG	CONTRAPANEL
36	009411404	1		PASSARUOTA ANT. SX SUP.	FR. WHEELBOX	PASSEROUE	RADKASTENBLECH	CAVIDAD DE RUEDA
37	009411405	1		PASSARUOTA ANT. SX POST.	FR. WHEELBOX	PASSEROUE	RADKASTENBLECH	CAVIDAD DE RUEDA

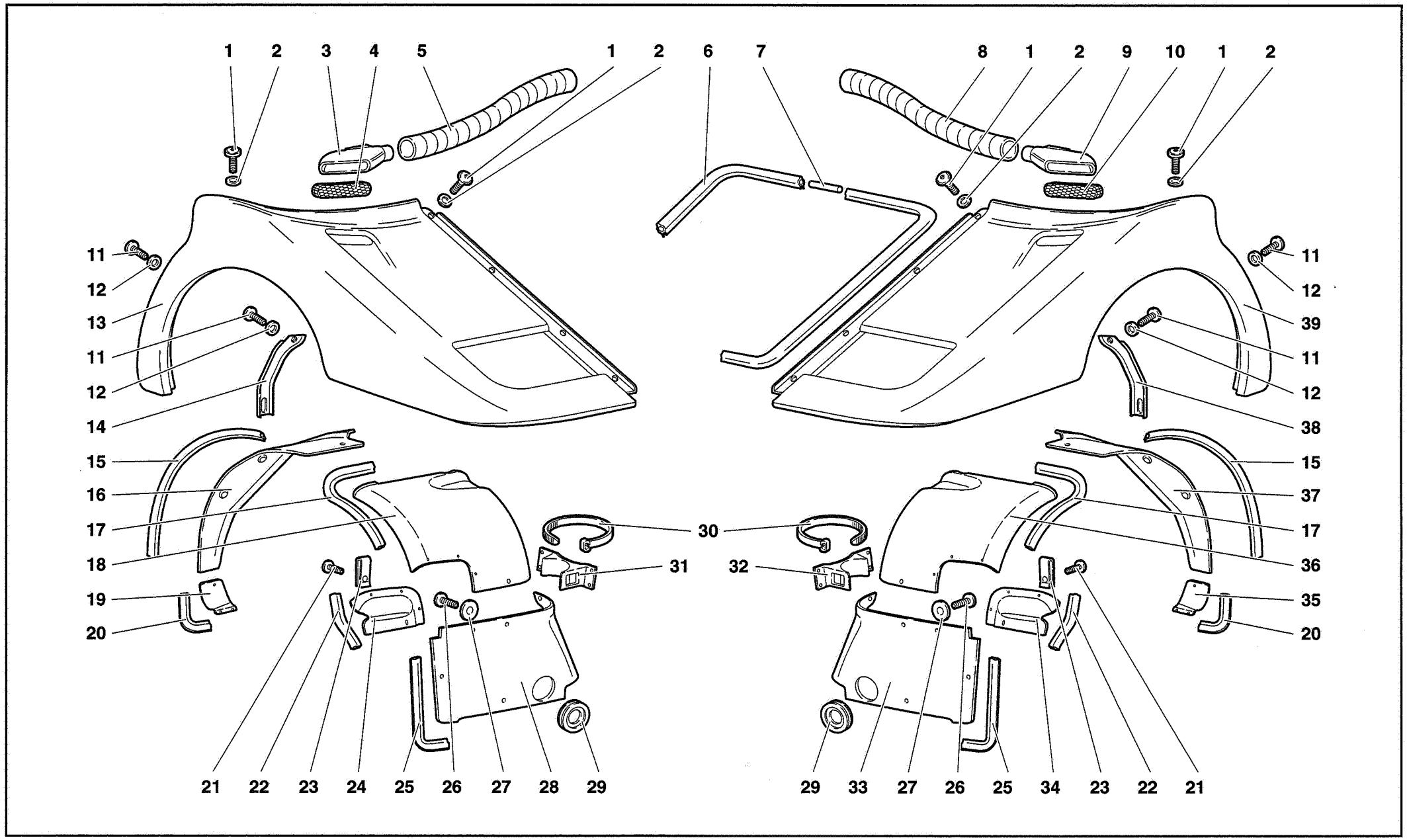

66	MY 98	FRONT COQUE ELEMENTS ELEMENTS COQUE AVANT	ELEMENTI SCOCCA ANTERIORI	VORDERE KAROSSENELEMENTE ELEMENTOS DELANTEROS CARROCERÍA	66.03.00

Diablo

12/1998

Rif. Ref. Réf. Bez. Ref.	Codice Part number Numero des pièces Teilnummer Codigo	Q.tà Q.ty Q.té Stk. C.dad	Versione Version Version Version Versión	DESCRIZIONE	DESCRIPTION	DESCRIPTION	BESCHREIBUNG	DESCRIPCION
38	009410110	1		STAFFA SX	LEFT BRACKET	ETRIER	HALTER	SOPORTE
39	009410001	1		PARAFANGO ANT. SX	LEFT FR.MUDGU./FEN.	AILE	KOTFLUEGEL	GUARDABARROS
39	009410005	1	71	PARAFANGO ANT. SX	LEFT FR.MUDGU./FEN.	AILE	KOTFLUEGEL	GUARDABARROS
39	009410005	1	96	PARAFANGO ANT. SX	LEFT FR.MUDGU./FEN.	AILE	KOTFLUEGEL	GUARDABARROS

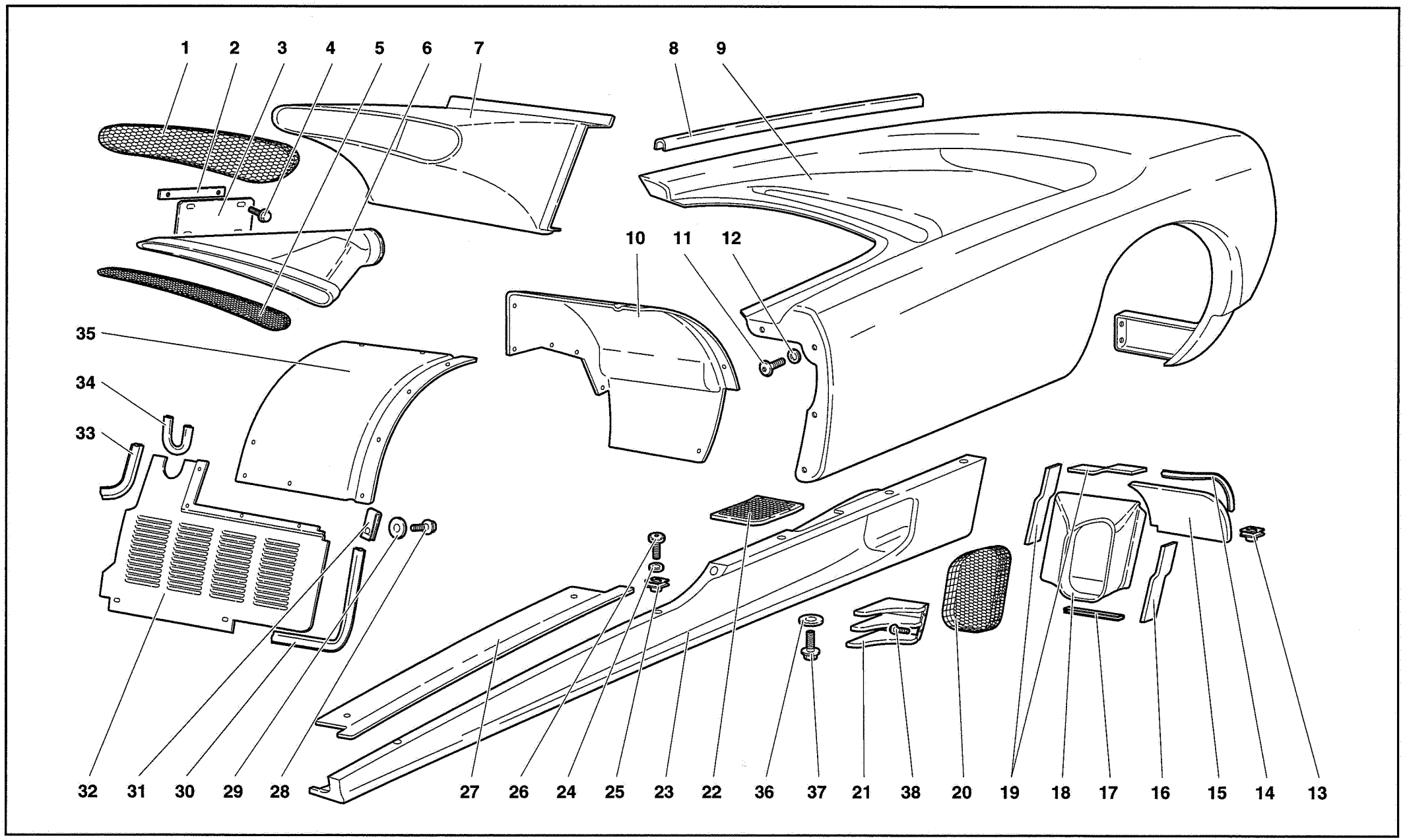

66	MY 98	ELEMENTI SCOCCA FIANCATA SX	66.04.00
		COQUE ELEMENTS-LEFT FLANK / KAROSSENELEMENTE LINKE FLANKE	
		ELEMENTS COQUE COTE GAUCHE / ELEMENTOS CARROCERÍA FLANCO IZQUIERDO	

Diablo

12/1998

Rif. Ref. Réf. Bez. Ref.	Codice Part number Numero des pièces Teilnummer Codigo	Q.tà Q.ty Q.té Stk. C.dad	Versione Version Version Version Versión	DESCRIZIONE	DESCRIPTION	DESCRIPTION	BESCHREIBUNG	DESCRIPCION
1	009430125	1		RETE	NET	FILET	NETZ	REDECILLA
2	009453137	1		STAFFA	BRACKET	ETRIER	HALTER	SOPORTE
3	009453136	1		SUPPORTO	SUPPORT	SUPPORT	LAGER	SOPORTE
4	008700660	4		VITE	SCREW	VIS	SCHRAUBE	TORNILLO
5	009430127	1		RETE	NET	FILET	NETZ	REDECILLA
6	009453138	1		CONVOGLIATORE	CONVEYOR	CONVOYEUR	LEITBLECH	CANALIZADOR
7	009453147	1		CONVOGLIATORE	CONVEYOR	CONVOYEUR	LEITBLECH	CANALIZADOR
8	009490113	1		GUARNIZIONE	GASKET	GUARNITURE	DICHTUNG	GUARNIZIONE
9	009410003	1		PARAFANGO POST.	REAR MUDGUARD FEN.	AILE	KOTFLUEGEL	GUARDABARROS
10	009411506	1		ELEMENTO PASSARUOTA POST.	REAR WHEELBOX	PASSE-ROUE	RADKASTENBLECH	CAVIDAD DE RUEDA
11	008700658	11		VITE	SCREW	VIS	SCHRAUBE	TORNILLO
12	008400624	11		RONDELLA	WASHER	RONDELLE	SCHEIBE	ARANDELA
13	008220601	2		MOLLETTA	CLIP	AGRAFE	KLEMMSTUECK	SUJETADOR
14	009490200	1		GUARNIZIONE	GASKET	GUARNITURE	DICHTUNG	GUARNIZIONE
15	009453142	1		CONVOGLIATORE	CONVEYOR	CONVOYEUR	LEITBLECH	CANALIZADOR
16	009453126	1		GUARNIZIONE	GASKET	GUARNITURE	DICHTUNG	GUARNIZIONE
17	009411512	1		GUARNIZIONE	GASKET	GUARNITURE	DICHTUNG	GUARNIZIONE
18	009453155	1		CONVOGLIATORE	CONVEYOR	CONVOYEUR	LEITBLECH	CANALIZADOR
19	009453125	2		GUARNIZIONE	GASKET	GUARNITURE	DICHTUNG	GUARNIZIONE
20	009430140	1		RETE	NET	FILET	NETZ	REDECILLA
21	009430006	1		GRIGLIA	GRILLE	GRILLE	GITTER	REJILLA
22	009430143	1		RETE	NET	FILET	NETZ	REDECILLA
23	009410305	1		BRANCARDO	SIDE PANEL	PANNEAU	VERKLEIDUNG	CONTRAPANEL
24	008400624	3		RONDELLA	WASHER	RONDELLE	SCHEIBE	ARANDELA
25	008220601	6		MOLLETTA	CLIP	AGRAFE	KLEMMSTUECK	SUJETADOR
26	008700685	3		VITE	SCREW	VIS	SCHRAUBE	TORNILLO
27	009458308	1		BATTICALCAGNO	DOORSILL MOULDING	BAVOLET	FUSSLEISTE	MOLDURA
28	008700449	22		VITE	SCREW	VIS	SCHRAUBE	TORNILLO
29	008400508	22		RONDELLA	WASHER	RONDELLE	SCHEIBE	ARANDELA
30	009411511	1		GUARNIZIONE	GASKET	GUARNITURE	DICHTUNG	GUARNIZIONE
31	008220507	22		MOLLETTA	CLIP	AGRAFE	KLEMMSTUECK	SUJETADOR
32	009411526	1		PARASASSI	PROTECTION	CHASSE-PIERRES	STEINSCHLAG-	GUARDAPIEDRAS
33	009411512	1		GUARNIZIONE	GASKET	GUARNITURE	DICHTUNG	GUARNIZIONE
34	009411513	1		GUARNIZIONE	GASKET	GUARNITURE	DICHTUNG	GUARNIZIONE
35	009411505	1		PASSARUOTA POST.	REAR WHEELBOX	PASSE-ROUE	RADKASTENBLECH	CAVIDAD DE RUEDA
36	008400607	3		RONDELLA	WASHER	RONDELLE	SCHEIBE	ARANDELA
37	008700660	8		VITE	SCREW	VIS	SCHRAUBE	TORNILLO
38	008700455	8		VITE	SCREW	VIS	SCHRAUBE	TORNILLO

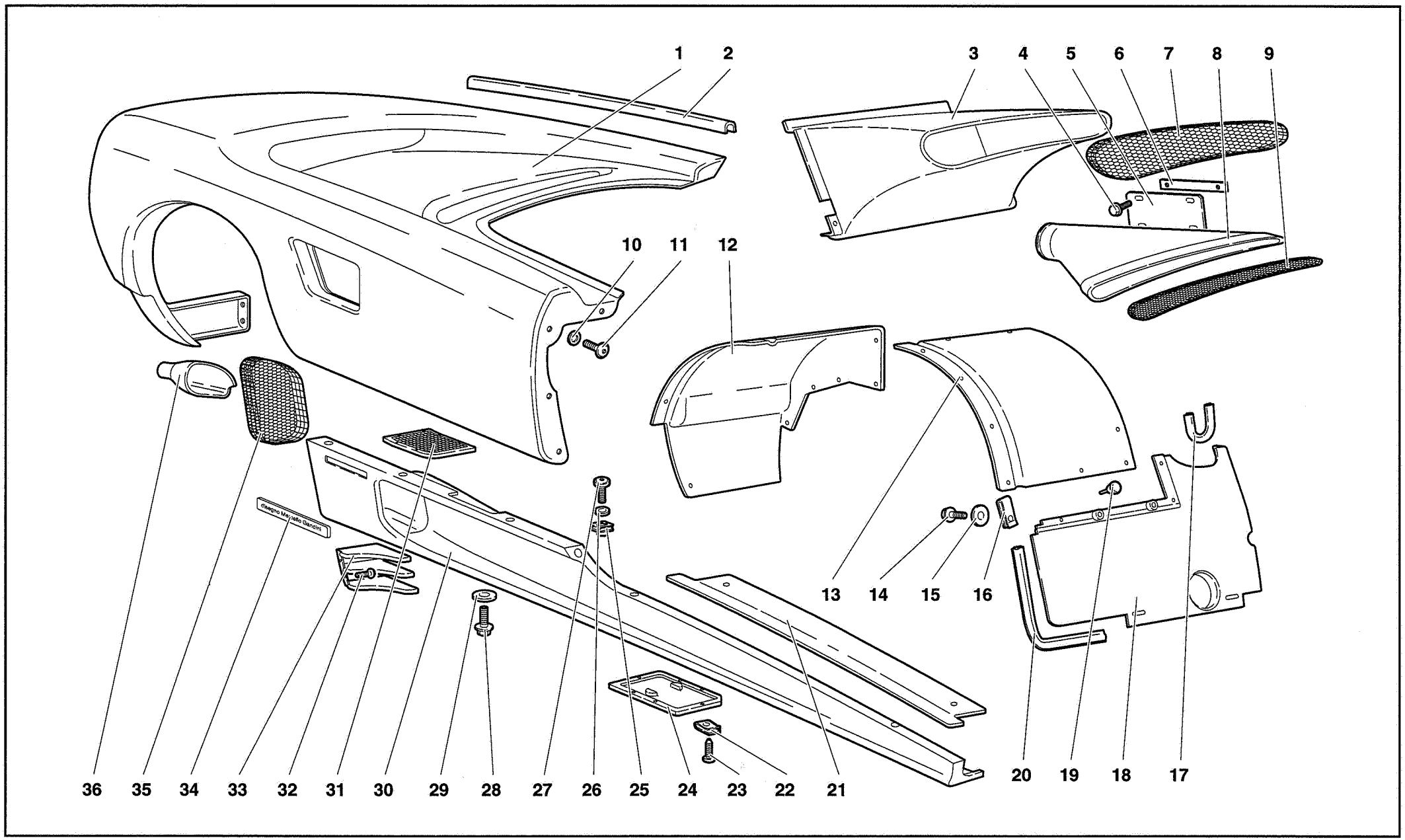

66	MY 98	ELEMENTI SCOCCA FIANCATA DX	66.05.00
		COQUE ELEMENTS-RIGHT FLANK / KAROSSENELEMENTE RECHTE FLANKE	
		ELEMENTS COQUE COTE DROIT / ELEMENTOS CARROCERÍA FLANCO DERECHO	

Diablo

12/1998

Rif. Ref. Réf. Bez. Ref.	Codice Part number Numero des pièces Teilnummer Codigo	Q.tà Q.ty Q.té Stk. C.dad	Versione Version Version Version Versión	DESCRIZIONE	DESCRIPTION	DESCRIPTION	BESCHREIBUNG	DESCRIPCION
1	009410002	1		PARAFANGO POST.	REAR MUDGUARD FEN	AILE	KOTFLUEGEL	GUARDABARROS
2	009490113	1		GUARNIZIONE	GASKET	GUARNITURE	DICHTUNG	GUARNIZIONE
3	009453146	1		CONVOGLIATORE	CONVEYOR	CONVOYEUR	LEITBLECH	CANALIZADOR
4	008700660	4		VITE	SCREW	VIS	SCHRAUBE	TORNILLO
5	009453136	1		SUPPORTO	SUPPORT	SUPPORT	LAGER	SOPORTE
6	009453137	1		STAFFA	BRACKET	ETRIER	HALTER	SOPORTE
7	009430124	1		RETE	NET	FILET	NETZ	REDECILLA
8	009453139	1		CONVOGLIATORE	CONVEYOR	CONVOYEUR	LEITBLECH	CANALIZADOR
9	009430126	1		RETE	NET	FILET	NETZ	REDECILLA
10	008400624	9		RONDELLA	WASHER	RONDELLE	SCHEIBE	ARANDELA
11	008700658	9		VITE	SCREW	VIS	SCHRAUBE	TORNILLO
12	009411502	1		PASSARUOTA POST.	REAR WHEELBOX	PASSE-ROUE	RADKASTENBLECH	CAVIDAD DE RUEDA
13	009411501	1		PASSARUOTA POST.	REAR WHEELBOX	PASSE-ROUE	RADKASTENBLECH	CAVIDAD DE RUEDA
14	008700449	22		VITE	SCREW	VIS	SCHRAUBE	TORNILLO
15	008400508	22		RONDELLA	WASHER	RONDELLE	SCHEIBE	ARANDELA
16	008220507	22		MOLLETTA	CLIP	AGRAFE	KLEMMSTUECK	SUJETADOR
17	009411513	1		GUARNIZIONE	GASKET	GUARNITURE	DICHTUNG	GUARNIZIONE
18	009411525	1		PARASASSI	PROTECTION	CHASSE-PIERRES	STEINSCHLAG-	GUARDAPIEDRAS
19	009421408	2		PARACOLPI GOMMA	RUBBER BUMPER	PARE-CHOCS	GUMMIPUFFER	TOPE DE GOMA
20	009411511	1		GUARNIZIONE	GASKET	GUARNITURE	DICHTUNG	GUARNIZIONE
21	009458307	1		BATTICALCAGNO	DOORSILL MOULDING	BAVOLET	FUSSLEISTE	MOLDURA
22	008220302	6		MOLLETTA	CLIP	AGRAFE	KLEMMSTUECK	SUJETADOR
23	008700320	6		VITE	SCREW	VIS	SCHRAUBE	TORNILLO
24	009410306	1		SPORTELLO ISPEZIONE	INSPECTION LID	VOLET	DECKEL	TAPA
25	008220601	6		MOLLETTA	CLIP	AGRAFE	KLEMMSTUECK	SUJETADOR
26	008400624	3		RONDELLA	WASHER	RONDELLE	SCHEIBE	ARANDELA
27	008700685	3		VITE	SCREW	VIS	SCHRAUBE	TORNILLO
28	008700660	9		VITE	SCREW	VIS	SCHRAUBE	TORNILLO
29	008400607	3		RONDELLA	WASHER	RONDELLE	SCHEIBE	ARANDELA
30	009410304	1		BRANCARDO	SIDE PANEL	PANNEAU	VERKLEIDUNG	CONTRAPANEL
31	009430143	1		RETE	NET	FILET	NETZ	REDECILLA
32	008700455	8		VITE	SCREW	VIS	SCHRAUBE	TORNILLO
33	009430005	1		GRIGLIA	GRILLE	GRILLE	GITTER	REJILLA
34	009466109	1		TARGHETTA "MARCELLO GANDINI"	PLATE	PLAQUETTE	SCHILD	PLACA
35	009430139	1		RETE	NET	FILET	NETZ	REDECILLA
36	009453154	1		CONVOGLIATORE	CONVEYOR	CONVOYEUR	LEITBLECH	CANALIZADOR

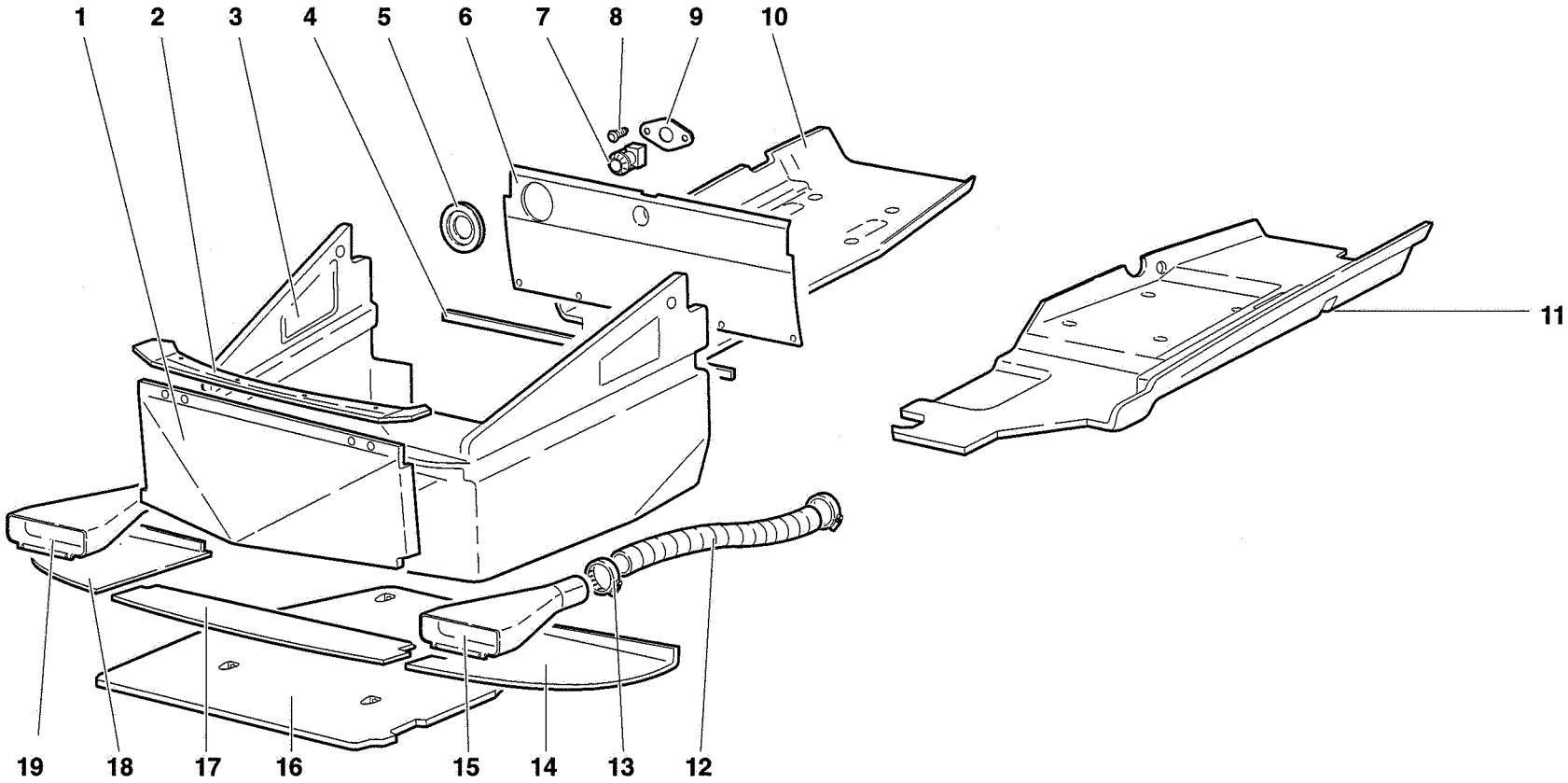
1
2
3
4
5
6
7
8
9
10
11
19
18
17
16
15
14
13
12

Rif. Ref. Réf. Bez. Ref.	Codice Part number Numero des pièces Teilnummer Codigo	Q.tà Q.ty Q.té Stk. C.dad	Versione Version Version Version Versión	DESCRIZIONE	DESCRIPTION	DESCRIPTION	BESCHREIBUNG	DESCRIPCION
1	0068001342	1		PANNELLO	PANEL	PANNEAU	VERKLEIDUNG	CONTRAPANEL
2	0068001766	1		CORNICE	FRAME	MONTURE	RAHMEN	MARCO
3	0065001332	1		RIVESTIMENTO	COVERING	REVETEMENT	VERKLEIDUNG	FORRO
4	0065001325	1		GUARNIZIONE	GASKET	GUARNITURE	DICHTUNG	GUARNIZIONE
5	009404215	1		GUARNIZIONE	GASKET	GUARNITURE	DICHTUNG	GUARNIZIONE
6	0065001624	1		PANNELLO CENTINA	PANEL	PANNEAU	VERKLEIDUNG	CONTRAPANEL
7	006337066	1		PLAFONIERA	CEILING LAMP	PLAFONNIER	DECKENLEUCHTE	LAMPARA DE M.A.
8	008700691	2		VITE	SCREW	VIS	SCHRAUBE	TORNILLO
9	006501365	1		FLANGIA	FLANGE	BRIDE	FLANSCH	BRIDA
10	0068001158	1		PIANALE DX	RIGHT SHELF PANEL	PLATEAU	PLATTE	PLATAFORMA
11	0068001159	1		PIANALE SX	LEFT SHELF PANEL	PLATEAU	PLATTE	PLATAFORMA
12	009453133	2		TUBO FLESSIBILE	FLEX. HOSE	TUYAU FLEXIBLE	SCHLAUCH	MANGA FLEXIBLE
13	008837501	4		FASCETTA	STRAP	COLLIER	HALTEBAND	ABRAZADERA
14	009411101	1		PANNELLO SX	LEFT PANEL	PANNEAU	VERKLEIDUNG	CONTRAPANEL
15	009453144	1		CONVOGLIATORE SX	LEFT CONVEYOR	CONVOYEUR	LEITBLECH	CANALIZADOR
16	0068001343	1		PANNELLO	PANEL	PANNEAU	VERKLEIDUNG	CONTRAPANEL
17	009411106	1		PANNELLO	PANEL	PANNEAU	VERKLEIDUNG	CONTRAPANEL
18	009411115	1		PANNELLO DX	RIGHT PANEL	PANNEAU	VERKLEIDUNG	CONTRAPANEL
19	009453143	1		CONVOGLIATORE DX	RIGHT CONVEYOR	CONVOYEUR	LEITBLECH	CANALIZADOR

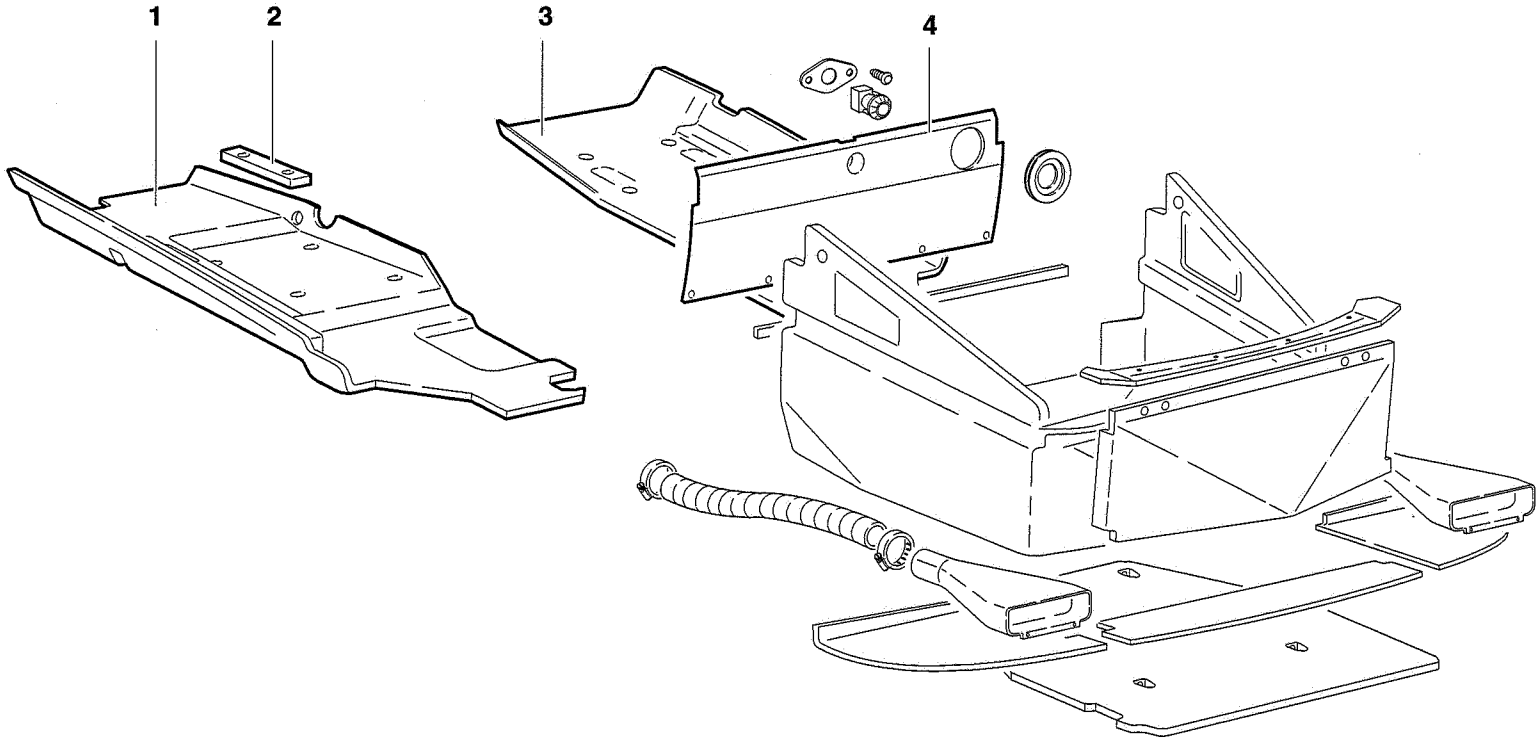
1
2
3
4

Rif. Ref. Réf. Bez. Ref.	Codice Part number Numero des pièces Teilnummer Codigo	Q.tà Q.ty Q.té Stk. C.dad	Versione Version Version Version Versión	DESCRIZIONE	DESCRIPTION	DESCRIPTION	BESCHREIBUNG	DESCRIPCION
1	0068001556	1		PIANALE DX	RIGHT SHELF PANEL	PLATEAU	PLATTE	PLATAFORMA
2	009435234	1		DISTANZIALE	SPACER	ENTRETOISE	ABSTANDSTUECK	SEPARADOR
3	0068001557	1		PIANALE SX	LEFT SHELF PANEL	PLATEAU	PLATTE	PLATAFORMA
4	009909102	1		PANNELLO	PANEL	PANNEAU	VERKLEIDUNG	CONTRAPANEL

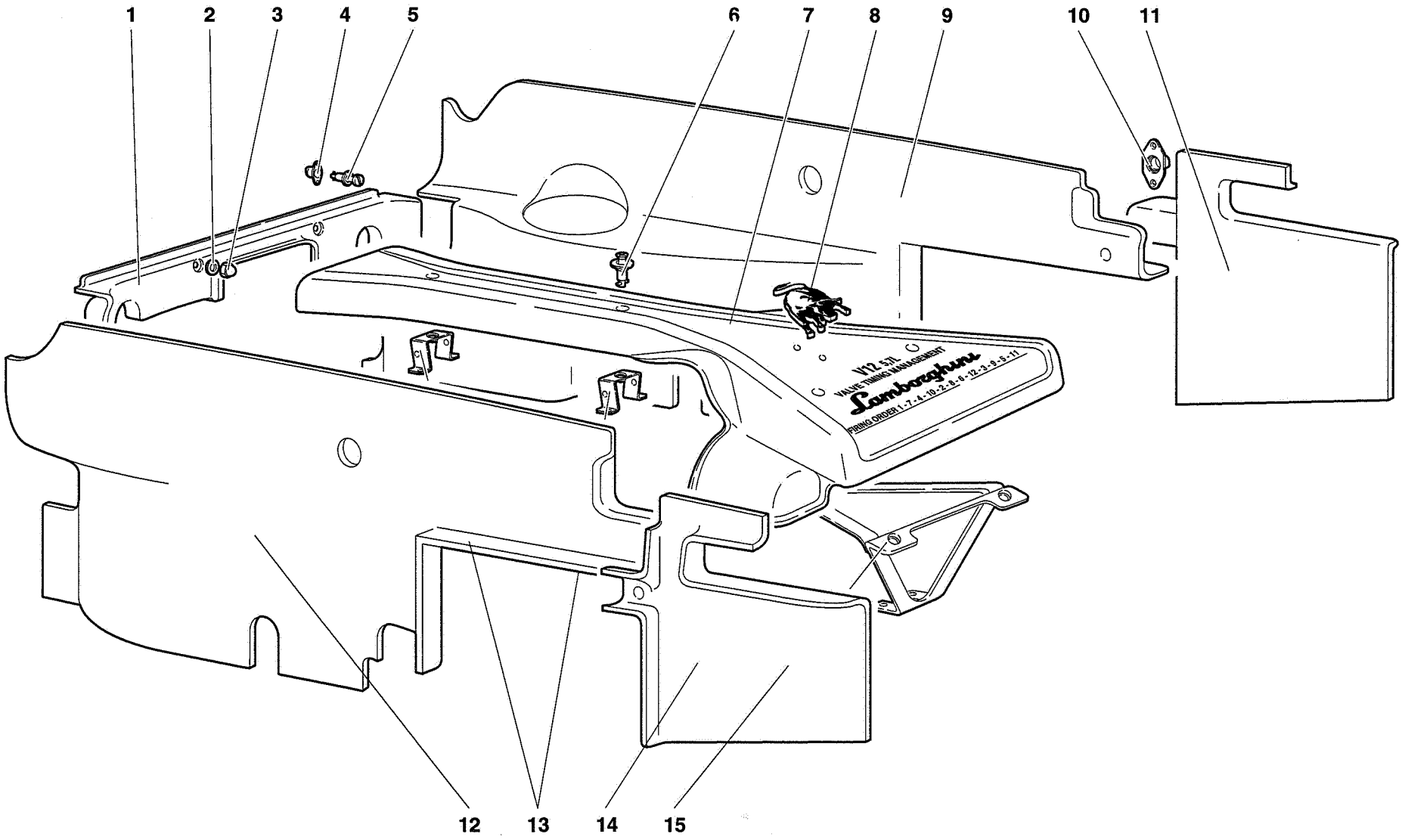

68	MY 98	ENGINE HOUSING PANELS PANNEAUX COMPARTIMENT MOTEUR	PANNELLI VANO MOTORE	MOTORRAUM-VERKLEIDUNG PANELES ALOJAMIENTO MOTOR	68.02.00	Diablo 12/1998

Rif. Ref. Réf. Bez. Ref.	Codice Part number Numero des pièces Teilnummer Codigo	Q.tà Q.ty Q.té Stk. C.dad	Versione Version Version Version Versión	DESCRIZIONE	DESCRIPTION	DESCRIPTION	BESCHREIBUNG	DESCRIPCION
1	009411605	1		PROTEZIONE	SHIELD	PROTECTION	ABDECKUNG	DEFENSA
2	008400606	2		RONDELLA	WASHER	RONDELLE	SCHEIBE	ARANDELA
3	008200620	2		DADO	NUT	ECROU	MUTTER	TUERCA
4	009411618	1		FERMAGLIO	CLIP	AGRAFE	KLEMMSTUECK	SUJETADOR
5	009411617	1		VITE	SCREW	VIS	SCHRAUBE	TORNILLO
6	009411614	6		VITE	SCREW	VIS	SCHRAUBE	TORNILLO
7	0020001295	1		PANNELLO	PANEL	PANNEAU	VERKLEIDUNG	CONTRAPANEL
8	006121271	1		FREGIO (TORO)	ORNAMENT (BULL)	MOTIF	ZIERSTUECK	EMBELLECEDOR
9	0068001558	1		PANNELLO DX	RIGHT PANEL	PANNEAU	VERKLEIDUNG	CONTRAPANEL
10	009411615	2		FERMAGLIO	CLIP	AGRAFE	KLEMMSTUECK	SUJETADOR
11	009411611	1		PANNELLO POST. DX	RIGHT REAR PANEL	PANNEAU	VERKLEIDUNG	CONTRAPANEL
12	0068001559	1		PANNELLO SX	LEFT PANEL	PANNEAU	VERKLEIDUNG	CONTRAPANEL
13	001637846	2		STAFFA	BRACKET	ETRIER	HALTER	SOPORTE
14	009411612	1		PANNELLO POST. SX	LEFT REAR PANEL	PANNEAU	VERKLEIDUNG	CONTRAPANEL
15	001637847	1		SUPPORTO	SUPPORT	SUPPORT	LAGER	SOPORTE

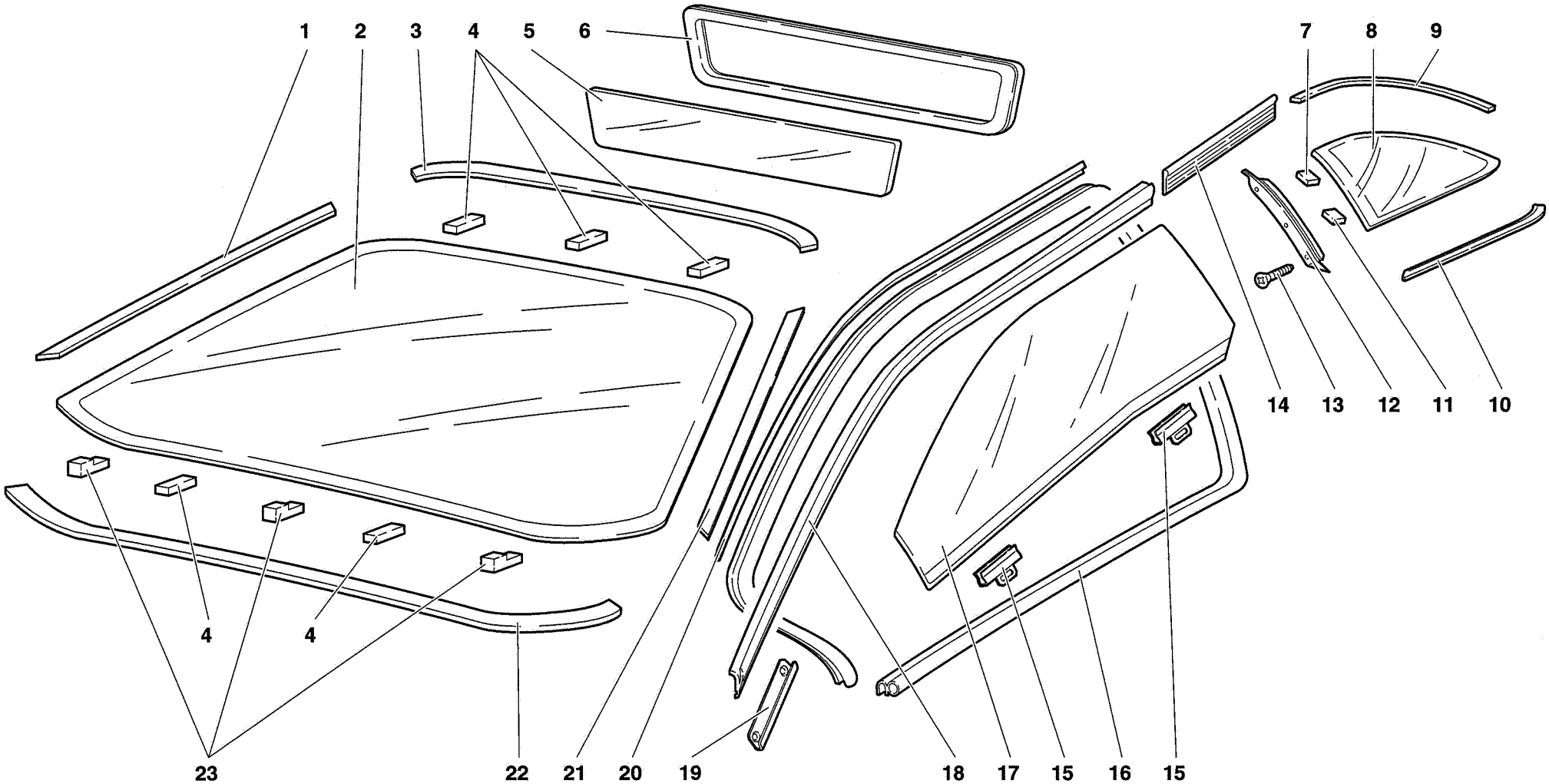

70	MY 98	WINDOWS GLACES	CRISTALLI	FENSTERSCHEIBEN CRISTALES	70.01.00

Diablo

12/1998

Rif. Ref. Réf. Bez. Ref.	Codice Part number Numero des pièces Teilnummer Codigo	Q.tà Q.ty Q.té Stk. C.dad	Versione Version Version Version Versión	DESCRIZIONE	DESCRIPTION	DESCRIPTION	BESCHREIBUNG	DESCRIPCION
1	009415204	1		CORNICE DX	RIGHT FRAME	MONTURE	RAHMEN	MARCO
2	009415107	1		CRISTALLO ANTERIORE	FRONT GLASS	GLACE	GLASSCHEIBE	CRISTAL
3	009415200	1		CORNICE SUPERIORE	TOP FRAME	MONTURE	RAHMEN	MARCO
4	009415102	5		DISTANZIALE	SPACER	ENTRETOISE	ABSTANDSTUECK	SEPARADOR
5	009418100	1		CRISTALLO POSTERIORE	REAR GLASS	GLACE	GLASSCHEIBE	CRISTAL
6	009418103	1		GUARNIZIONE	GASKET	GUARNITURE	DICHTUNG	GUARNIZIONE
7	009417109	2		DISTANZIALE	SPACER	ENTRETOISE	ABSTANDSTUECK	SEPARADOR
8	009417100	1		CRISTALLO DX	RIGHT GLASS	GLACE	GLASSCHEIBE	CRISTAL
8	009417101	1		CRISTALLO SX	LEFT GLASS	GLACE	GLASSCHEIBE	CRISTAL
9	009417106	1		CORNICE DX	RIGHT FRAME	MONTURE	RAHMEN	MARCO
9	009417107	1		CORNICE SX	LEFT FRAME	MONTURE	RAHMEN	MARCO
10	009417102	1		CORNICE DX	RIGHT FRAME	MONTURE	RAHMEN	MARCO
10	009417103	1		CORNICE SX	LEFT FRAME	MONTURE	RAHMEN	MARCO
11	009417108	2		DISTANZIALE	SPACER	ENTRETOISE	ABSTANDSTUECK	SEPARADOR
12	009417105	1		CORNICE SX	LEFT FRAME	MONTURE	RAHMEN	MARCO
12	009417104	1		CORNICE DX	RIGHT FRAME	MONTURE	RAHMEN	MARCO
13	008700333	6		VITE	SCREW	VIS	SCHRAUBE	TORNILLO
14	009421733	2		GUARNIZIONE	GASKET	GUARNITURE	DICHTUNG	GUARNIZIONE
15	009421608	4		STAFFA	BRACKET	ETRIER	HALTER	SOPORTE
16	009421727	2		GUARNIZIONE	GASKET	GUARNITURE	DICHTUNG	GUARNIZIONE
17	009421400	1		CRISTALLO DX	RIGHT GLASS	GLACE	GLASSCHEIBE	CRISTAL
17	009421401	1		CRISTALLO SX	LEFT GLASS	GLACE	GLASSCHEIBE	CRISTAL
18	009421734	2		GUARNIZIONE	GASKET	GUARNITURE	DICHTUNG	GUARNIZIONE
19	0072001470	2		PIASTRINO	PLATE	PLAQUETTE	PLAETTCHEN	PLACA
20	009421708	1		SUPPORTO DX	RIGHT SUPPORT	SUPPORT	LAGER	SOPORTE
20	009421709	1		SUPPORTO SX	LEFT SUPPORT	SUPPORT	LAGER	SOPORTE
21	009415205	1		CORNICE SX	LEFT FRAME	MONTURE	RAHMEN	MARCO
22	009415201	1		CORNICE INFERIORE	BOTTOM FRAME	MONTURE	RAHMEN	MARCO
23	009415104	3		DISTANZIALE	SPACER	ENTRETOISE	ABSTANDSTUECK	SEPARADOR

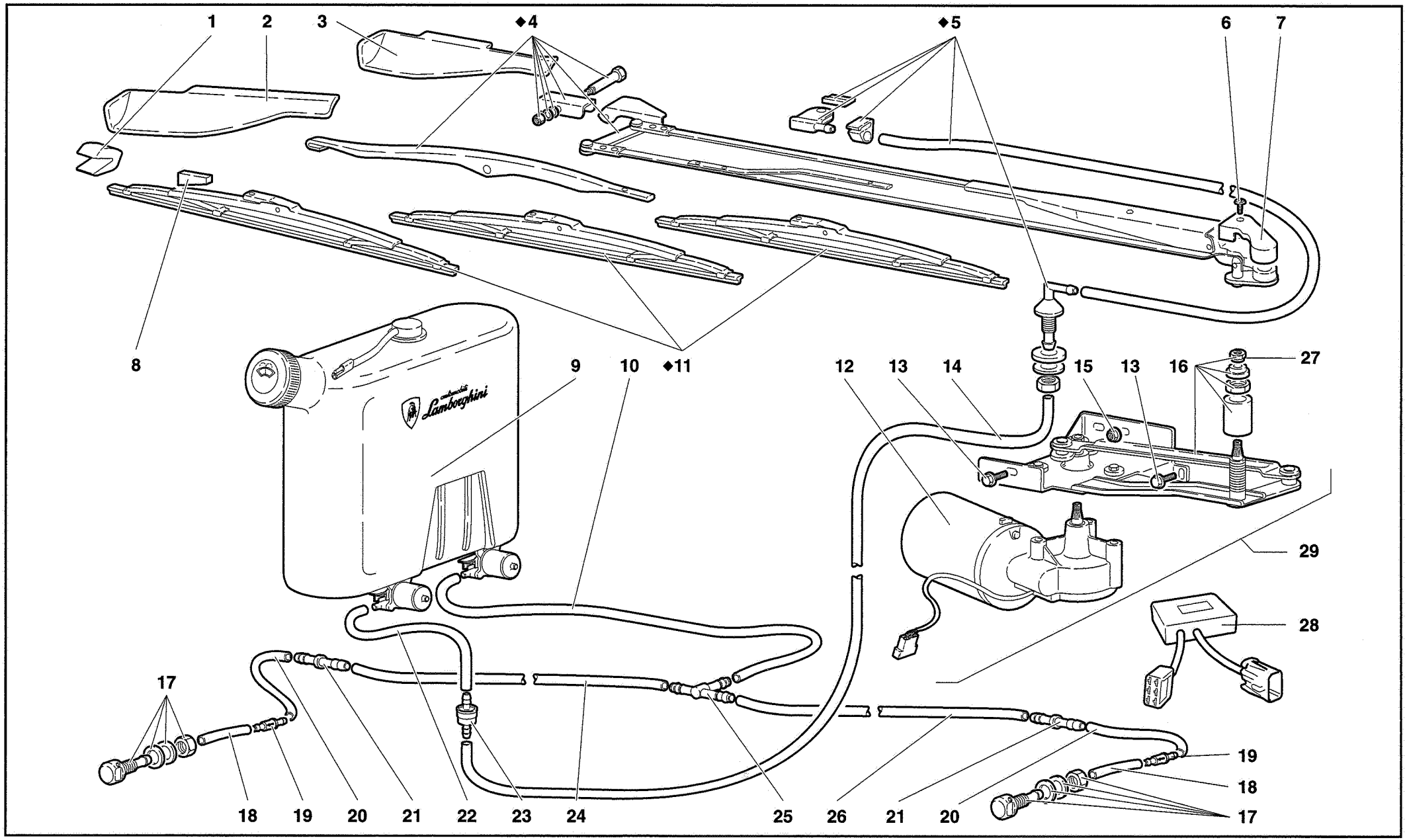

71	MY 98	TERGICRISTALLO E DISPOSITIVO LAVAFARI WINDSCREEN WIPER AND HEADLAMP WASHERS SCHEIBENWISCHER UND SCHEINWERFER-WASCHANLAGE ESSUIE-GLACE ET DISPOSITF LAVE-PHARES LIMPIACRISTALES Y DISPOSITIVO LAVAFAROS	71.01.00	Diablo 12/1998

Rif. Ref. Réf. Bez. Ref.	Codice Part number Numero des pièces Teilnummer Codigo	Q.tà Q.ty Q.té Stk. C.dad	Versione Version Version Version Versión	DESCRIZIONE	DESCRIPTION	DESCRIPTION	BESCHREIBUNG	DESCRIPCION
1	009420129	1		PARACOLPI GOMMA	RUBBER BUMPER	PARE-CHOCS	GUMMIPUFFER	TOPE DE GOMA
2	009420128	1		ALETTA ESTERNA	FIN	AILETTE	RIPPE	ALETA
3	009420127	1		ALETTA INTERNA	FIN	AILETTE	RIPPE	ALETA
4	009420125	1		BRACCIO TERGITORE	WIPER ARM	BRAS	ARM	BRAZO
5	009420116	1		LAVAPARABREZZA	WINDSCREEN WASH.	LAVE GLACE	WINDSCHUTZSCHEIB.	LIMPIA PARABRISAS
6	009420138	1		VITE	SCREW	VIS	SCHRAUBE	TORNILLO
7	009420137	1		PROTEZIONE	SHIELD	PROTECTION	ABDECKUNG	DEFENSA
8	009420136	1		GOMMA	RUBBER	CAUTCHOUC	GUMMI	CAUCHO
9	009420219	1		SERBATOIO LAVACRISTALLO	WATER RESERVOIR	RESERVOIR	BEHAELTER	DEPOSITO
10	009420230	1		TUBO	PIPE	TUYAU	ROHR	TUBO
11	009420126	3		SPAZZOLA TERGI	WIPER BRUSH	BROSSE	STAHLBUERSTE	ESCOBILLA
12	009420112	1		MOTORINO TERGI	WIPER MOTOR	MOTEUR ELECTRIQUE	ELEKTROMOTOR	MOTOR ELECTRICO
13	008700660	2		VITE	SCREW	VIS	SCHRAUBE	TORNILLO
14	009420211	1		TUBO	PIPE	TUYAU	ROHR	TUBO
15	008200614	2		DADO	NUT	ECROU	MUTTER	TUERCA
16	009920100	1		MECCANISMO TERGI	LEVER ASSY	ENSEMBLE LEVIERS	HEBELGRUPPE	GRUPO PALANCAS
17	009420207	2		UGELLO LAVAFARO	HEADLAMP WAS. JET	GICLEUR	DUESE	BOQUILLA
18	009420228	2		TUBO	PIPE	TUYAU	ROHR	TUBO
19	009420227	2		VALVOLA	VALVE	SOUPAPE	VENTIL	VALVULA
20	009420229	2		TUBO	PIPE	TUYAU	ROHR	TUBO
21	009420208	2		RACCORDO 2 VIE	CONNECTION	RACCORD	STUTZEN	RACOR
22	009420201	1		TUBO	PIPE	TUYAU	ROHR	TUBO
23	009420210	1		VALVOLA	VALVE	SOUPAPE	VENTIL	VALVULA
24	009420213	1		TUBO	PIPE	TUYAU	ROHR	TUBO
25	009420209	1		RACCORDO 3 VIE	CONNECTION	RACCORD	STUTZEN	RACOR
26	009420214	1		TUBO	PIPE	TUYAU	ROHR	TUBO
27	008200828	1		DADO	NUT	ECROU	MUTTER	TUERCA
28	006138108	1		INTERMITTENZA	INTERMITTENCE	INTERMITTENCE	INTERVALLSCHALTUNG	INTERMITENCIA
29	009920002	1		MOTORIDUTTORE TERGI COMPL.	WIPER GEAR MOTOR	MOTOREDUCTEUR	GETRIEBEMOTOR	MOTORREDUCTOR
◆	AA0000066	1		KIT TERGICRISTALLO	WIND SCREENWIPER	ESSUIE-GLACE	SCHEIBENWISCHER	LIMPIACRISTALES

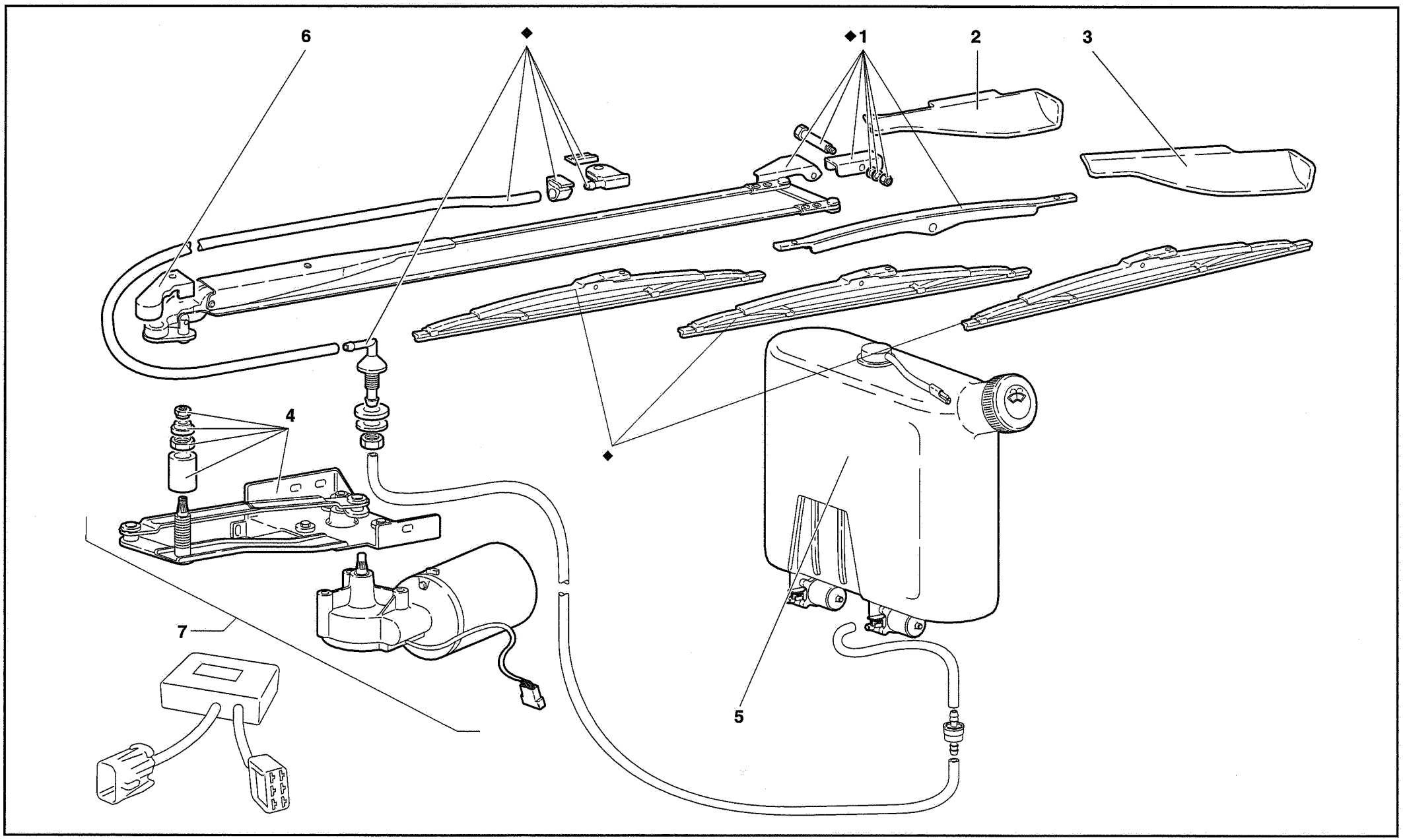

71	MY 98	TERGICRISTALLO E DISPOSITIVO LAVAFARI (Ver. 74) WINDSCREEN WIPER AND HEADLAMP WASHERS SCHEIBENWISCHER UND SCHEINWERFER-WASCHANLAGE ESSUIE-GLACE ET DISPOSITF LAVE-PHARES LIMPIACRISTALES Y DISPOSITIVO LAVAFAROS	71.01.00	Diablo 12/1998

Rif. Ref. Réf. Bez. Ref.	Codice Part number Numero des pièces Teilnummer Codigo	Q.tà Q.ty Q.té Stk. C.dad	Versione Version Version Version Versión	DESCRIZIONE	DESCRIPTION	DESCRIPTION	BESCHREIBUNG	DESCRIPCION
1	009420130	1		BRACCIO TERGITORE	WIPER ARM	BRAS	ARM	BRAZO
2	009420135	1		ALETTA	FIN	AILETTE	RIPPE	ALETA
3	009420134	1		ALETTA	FIN	AILETTE	RIPPE	ALETA
4	009420123	1		MECCANISMO TERGI	LEVER ASSEMBLY	ENSEMBLE LEVIERS	HEBELGRUPPE	GRUPO PALANCAS
5	009420218	1		SERBATOIO ACQUA	WATER RESERVOIR	RESERVOIR	BEHAELTER	DEPOSITO
6	009420139	1		PROTEZIONE	SHIELD	PROTECTION	ABDECKUNG	DEFENSA
7	009920003	1		MOTORIDUTTORE TERGI COMPL.	WIPER GEAR MOTOR	MOTOREDUCTEUR	GETRIEBEMOTOR	MOTORREDUCTOR
◆	600942002	1		KIT TERGICRISTALLO	WIND SCREENWIPER	ESSUIE-GLACE	SCHEIBENWISCHER	LIMPIACRISTALES

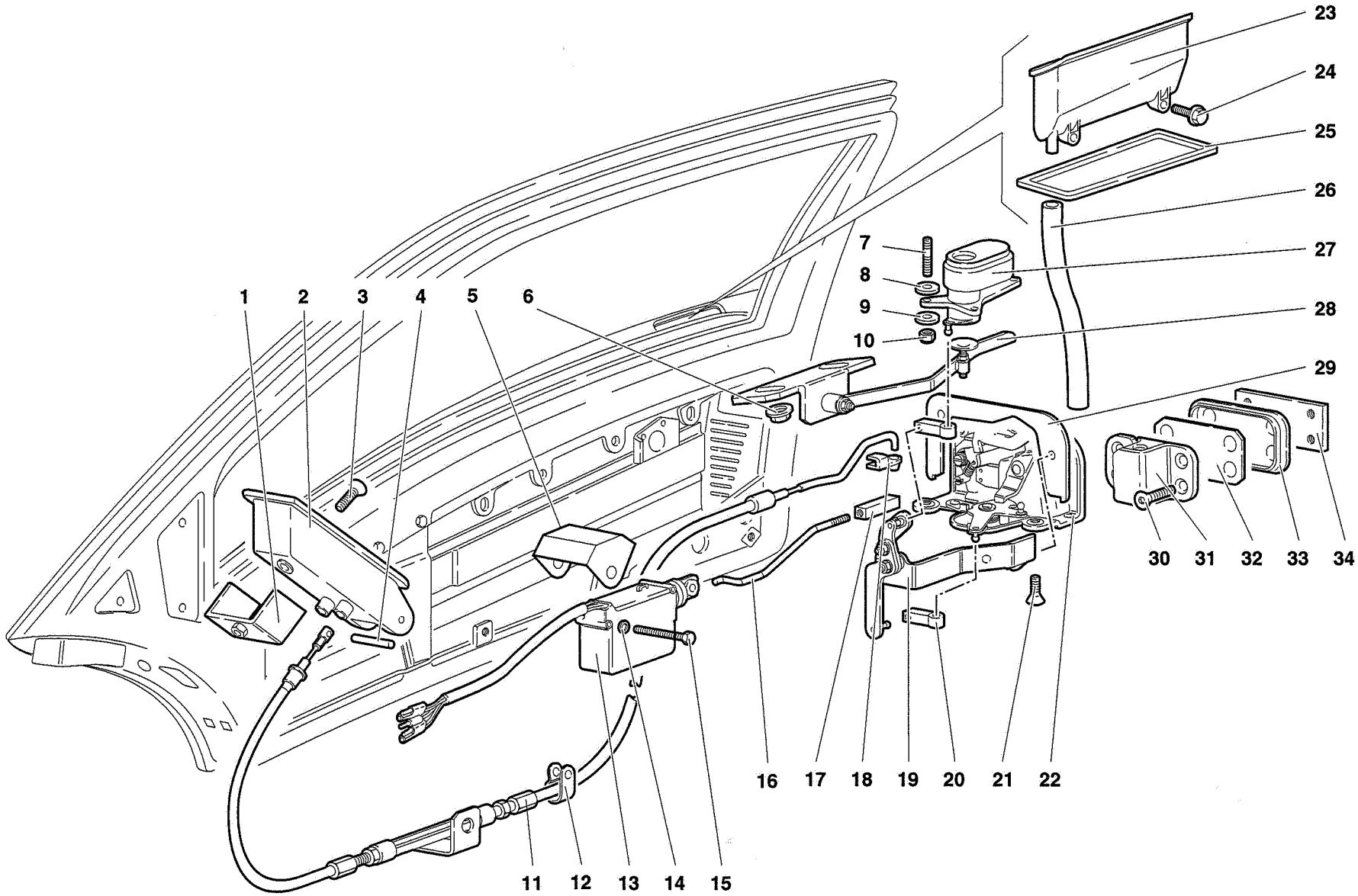

72	MY 98	DOORS PORTES	PORTE	TÜREN PUERTAS	72.01.00	Diablo 12/1998

Rif. Ref. Réf. Bez. Ref.	Codice Part number Numero des pièces Teilnummer Codigo	Q.tà Q.ty Q.té Stk. C.dad	Versione Version Version Version Versión	DESCRIZIONE	DESCRIPTION	DESCRIPTION	BESCHREIBUNG	DESCRIPCION
1	009421274	2		CAVALLOTTO	BRACKET	ETRIER	HALTER	SOPORTE
2	009421008	2		MANIGLIA	HANDLE	POIGNEE	GRIFF	MANECILLA
3	008700539	2		VITE	SCREW	VIS	SCHRAUBE	TORNILLO
4	008850304	2		PERNO	PIN	AXE	BOLZEN	EJE
5	009921112	1		PROTEZIONE DX	RIGHT SHIELD	PROTECTION	ABDECKUNG	DEFENSA
5	009921113	1		PROTEZIONE SX	LEFT SHIELD	PROTECTION	ABDECKUNG	DEFENSA
6	008200614	4		DADO	NUT	ECROU	MUTTER	TUERCA
7	009921221	2		PRIGIONIERO (L=18 MM)	STUD	GOUJON	STIFTSCHRAUBE	ESPARRAGO
7	008300403	4		PRIGIONIERO (L=21 MM)	STUD	GOUJON	STIFTSCHRAUBE	ESPARRAGO
8	008400401			RONDELLA (DISTANZIALE)	WASHER (SPACER)	RONDELLE	SCHEIBE	ARANDELA
9	008400401	6		RONDELLA	WASHER	RONDELLE	SCHEIBE	ARANDELA
10	008200406	6		DADO	NUT	ECROU	MUTTER	TUERCA
11	009421052	1		CAVO DX	RIGHT CABLE	CABLE	KABEL	CABLE
11	009421051	1		CAVO SX	LEFT CABLE	CABLE	KABEL	CABLE
12	008830907	6		FASCETTA	STRAP	COLLIER	HALTEBAND	ABRAZADERA
13	005929912	2		ATTUATORE	CONTROL	COMMANDE	BETAETIGUNGS	HANDO
14	008400401	4		RONDELLA	WASHER	RONDELLE	SCHEIBE	ARANDELA
15	008100404	4		VITE	SCREW	VIS	SCHRAUBE	TORNILLO
16	009921211	1		TIRANTE SX	LEFT TIE ROD	TIRANT	STANGE	VARILLA
16	009921204	1		TIRANTE DX	RIGHT TIE ROD	TIRANT	STANGE	VARILLA
17	007021016	2		NOTTOLINO	PAWL	CLIQUET	KLINKE	SEGURO
18	009421251	2		MOLLETTA DI AGGANCIO	CLIP	AGRAFE	KLEMMSTUECK	SUJETADOR
19	009921225	1		RINVIO A LEVA DX	RIGHT IDLE LEVER	RENVOI A LEVIER	ZWISCHENBETAETI-	REENVIO DE PALAN.
19	009921226	1		RINVIO A LEVA SX	LEFT IDLE LEVER	RENVOI A LEVIER	ZWISCHENBETAETI-	REENVIO DE PALAN.
20	009421214	4		TESTINA	COUPLING	JOINT A ROTULE	GELENKKOPF	ARTICULACION
21	008700610	8		VITE	SCREW	VIS	SCHRAUBE	TORNILLO
22	009421279	1		SERRATURA SX	LEFT LOCK	SERRURE	SCHLOSS	CERRADURA
22	009421278	1		SERRATURA DX	RIGHT LOCK	SERRURE	SCHLOSS	CERRADURA
23	009421200	1		MANIGLIA DX	RIGHT HANDLE	POIGNEE	GRIFF	MANECILLA
23	009421201	1		MANIGLIA SX	LEFT HANDLE	POIGNEE	GRIFF	MANECILLA
24	008700660	4		VITE	SCREW	VIS	SCHRAUBE	TORNILLO
25	009421712	1		GUARNIZIONE DX	RIGHT GASKET	GUARNITURE	DICHTUNG	GUARNIZIONE
25	009421713	1		GUARNIZIONE SX	LEFT GASKET	GUARNITURE	DICHTUNG	GUARNIZIONE
26	009421245	2		TUBO	PIPE	TUYAU	ROHR	TUBO
27	009421267	1		PULSANTE DX	RIGHT BUTTON	BOUTON	DRUCKKNOPF	PULSADOR
27	009421268	1		PULSANTE SX	LEFT BUTTON	BOUTON	DRUCKKNOPF	PULSADOR
28	009921224	1		RINVIO A LEVA SX	LEFT IDLE LEVER	RENVOI A LEVIER	ZWISCHENBETAETI-	REENVIO DE PALAN.
28	009921223	1		RINVIO A LEVA DX	RIGHT IDLE LEVER	RENVOI A LEVIER	ZWISCHENBETAETI-	REENVIO DE PALAN.

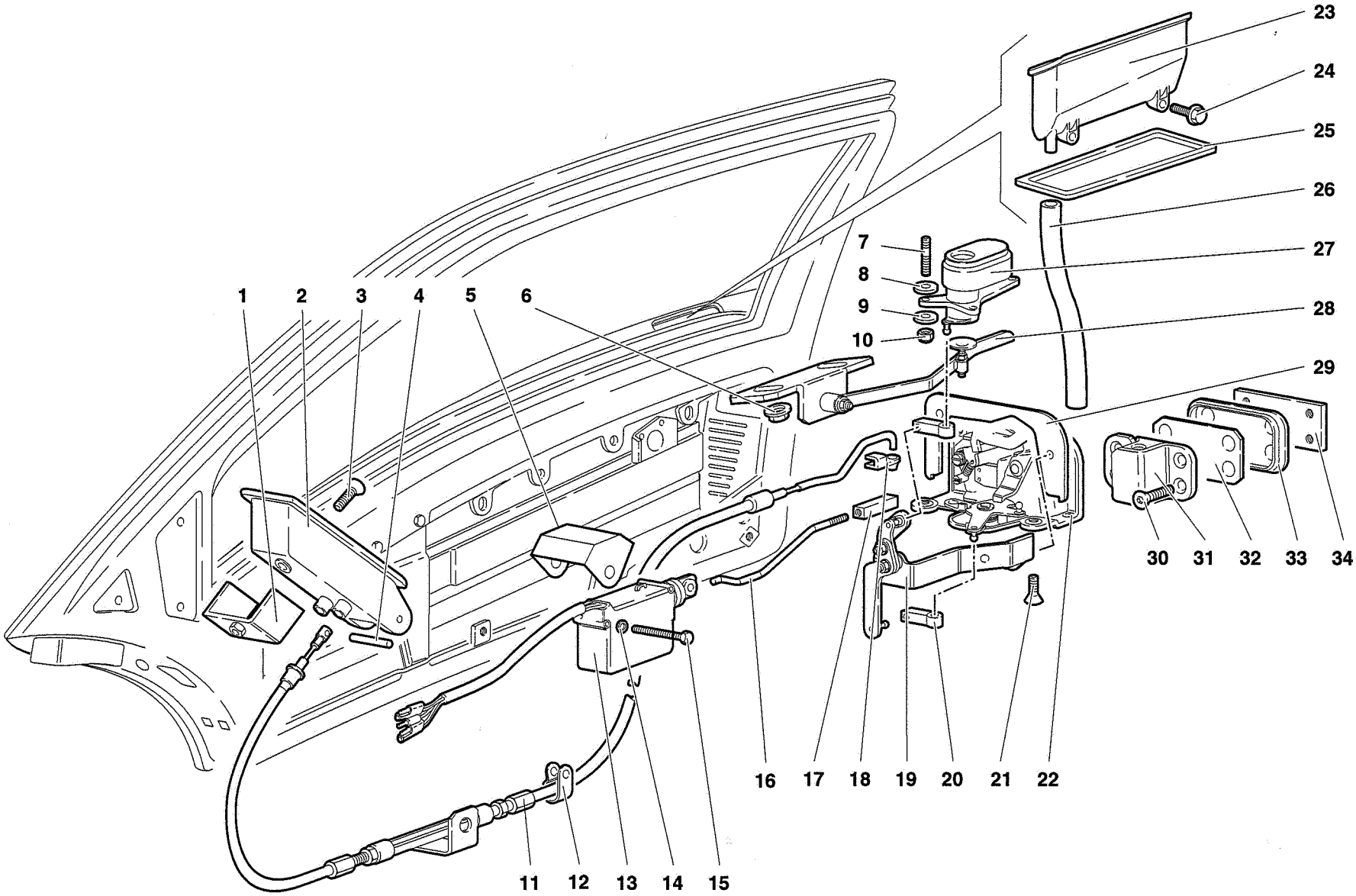

72	MY 98	DOORS PORTES	PORTE	TÜREN PUERTAS	72.01.00	Diablo 12/1998

Rif. Ref. Réf. Bez. Ref.	Codice Part number Numero des pièces Teilnummer Codigo	Q.tà Q.ty Q.té Stk. C.dad	Versione Version Version Version Versión	DESCRIZIONE	DESCRIPTION	DESCRIPTION	BESCHREIBUNG	DESCRIPCION
29	009421272	1		GUARNIZIONE SX	LEFT GASKET	GUARNITURE	DICHTUNG	GUARNIZIONE
29	009421273	1		GUARNIZIONE DX	RIGHT GASKET	GUARNITURE	DICHTUNG	GUARNIZIONE
30	008700610	8		VITE	SCREW	VIS	SCHRAUBE	TORNILLO
31	006821003	1		RISCONTRO SX	LEFT LOCK STRIKER	PLAQUE SERRURE	TURSCHLOSSPLATTE	PLACA
31	006821004	1		RISCONTRO DX	RIGHT LOCK STRIKER	PLAQUE SERRURE	TURSCHLOSSPLATTE	PLACA
32	007021249	4		DISTANZIALE	SPACER	ENTRETOISE	ABSTANDSTUECK	SEPARADOR
32	007021250	4		DISTANZIALE	SPACER	ENTRETOISE	ABSTANDSTUECK	SEPARADOR
33	007021281	2		MOSTRINA	ORNAMENT	MOTIF	ZIERSTUECK	EMBELLECEDOR
34	007021253	2		PIASTRA	PLATE	PLAQUE	PLATTE	PLACA

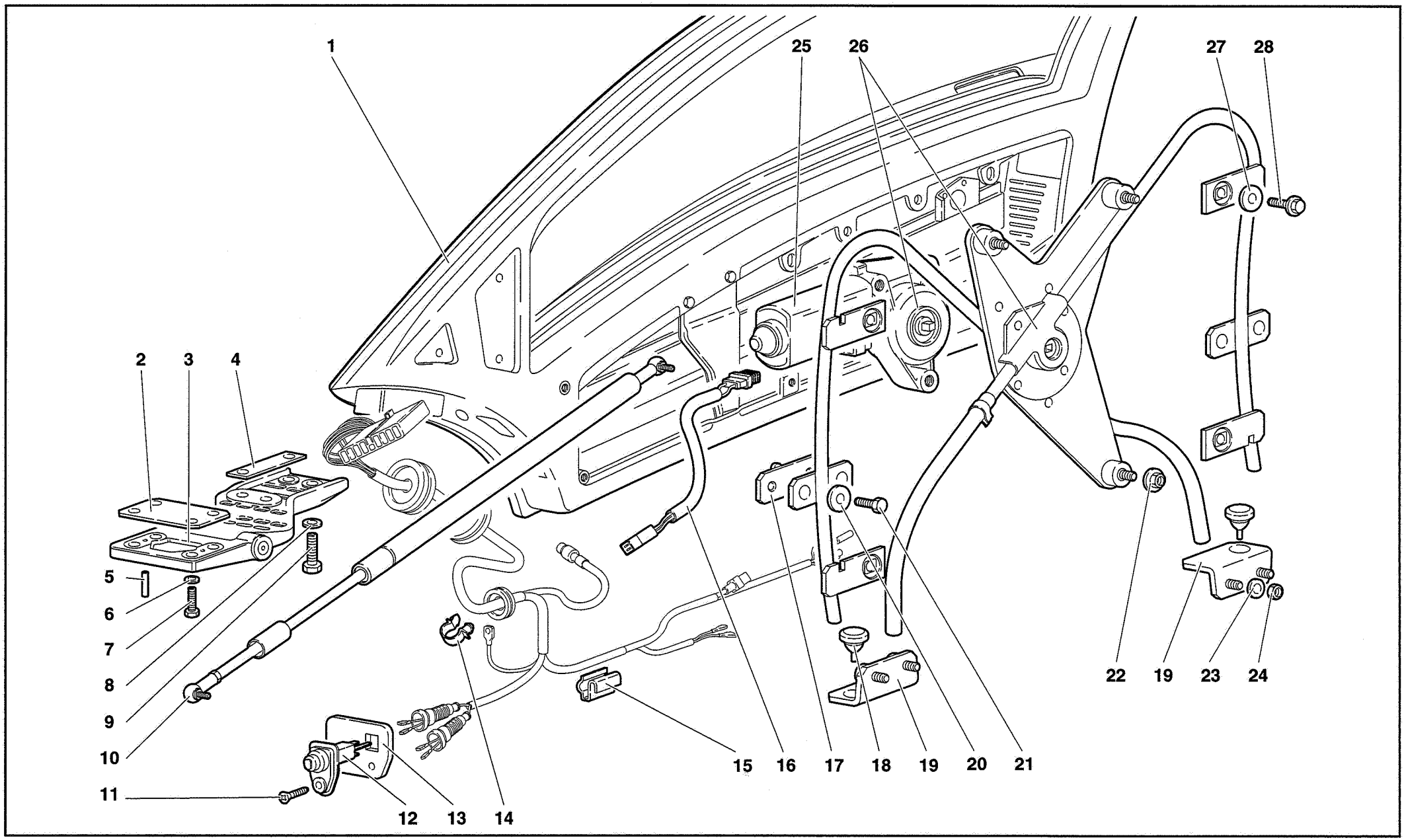
1
2
3
4
5
6
7
8
9
10
11
12
13
14
15
16
17
18
19
20
21
22
19
23
24
25
26
27
28

Rif. Ref. Réf. Bez. Ref.	Codice Part number Numero des pièces Teilnummer Codigo	Q.tà Q.ty Q.té Stk. C.dad	Versione Version Version Version Versión	DESCRIZIONE	DESCRIPTION	DESCRIPTION	BESCHREIBUNG	DESCRIPCION
1	009421055	1		PORTA DX	RIGHT DOOR	PORTE	TUER	PUERTA
1	009421056	1		PORTA SX	LEFT DOOR	PORTE	TUER	PUERTA
2	004132051			SPESSORE 0,8 MM	SHIM	CALE D'EPAISSEUR	DISTANZSCHEIBE	SUPLEMENTO
2	004132052			SPESSORE 1 MM	SHIM	CALE D'EPAISSEUR	DISTANZSCHEIBE	SUPLEMENTO
2	004132053			SPESSORE 1,2 MM	SHIM	CALE D'EPAISSEUR	DISTANZSCHEIBE	SUPLEMENTO
2	004132054			SPESSORE 1,5 MM	SHIM	CALE D'EPAISSEUR	DISTANZSCHEIBE	SUPLEMENTO
3	009421030	1		CERNIERA SX	LEFT HINGE	CHARNIERE	SCHARNIER	BISAGRA
3	009421029	1		CERNIERA DX	RIGHT HINGE	CHARNIERE	SCHARNIER	BISAGRA
4	009421381			SPESSORE 1,5 MM	SHIM	CALE D'EPAISSEUR	DISTANZSCHEIBE	SUPLEMENTO
4	009421380			SPESSORE 1 MM	SHIM	CALE D'EPAISSEUR	DISTANZSCHEIBE	SUPLEMENTO
5	008900401	4		SPINA ELASTICA	PIN	GOUPILLE	STIFT	PASADOR
6	008400801	8		RONDELLA	WASHER	RONDELLE	SCHEIBE	ARANDELA
7	008100821	8		VITE	SCREW	VIS	SCHRAUBE	TORNILLO
8	008411015	8		RONDELLA	WASHER	RONDELLE	SCHEIBE	ARANDELA
9	008101008	8		VITE	SCREW	VIS	SCHRAUBE	TORNILLO
10	009421031	2		MARTINETTO	SHOCK ABSORBER	AMORTISSEUR	STOSSDAEMPFER	AMORTIGUADOR
11	008700434	2		VITE	SCREW	VIS	SCHRAUBE	TORNILLO
12	005934450	2		INTERRUTTORE	SWITCH	INTERRUPTEUR	SCHALTER	INTERRUPTOR
13	005934447	2		PIASTRINA	PLATE	PLAQUETTE	PLAETTCHEN	PLACA
14	008830411	2		MOLLETTA	CLIP	AGRAFE	KLEMMSTUECK	SUJETADOR
15	008830302	10		FASCETTA	STRAP	COLLIER	HALTEBAND	ABRAZADERA
16	009421606	2		CABLAGGIO	ELECT CABLE	CABLE	LEITUNG	CABLE
17	009421607	4		STAFFA	BRACKET	ETRIER	HALTER	SOPORTE
18	009421408	4		PARACOLPI GOMMA	RUBBER BUMPER	PARE-CHOCS	GUMMIPUFFER	TOPE DE GOMA
19	009421406	2		PIASTRINA PORTA DX	RIGHT DOOR PLATE	PLAQUE	PLATTE	PLACA
19	009421407	2		PIASTRINA PORTA SX	LEFT DOOR PLATE	PLAQUETTE	PLAETTCHEN	PLACA
20	008400501	8		RONDELLA	WASHER	RONDELLE	SCHEIBE	ARANDELA
21	008100504	8		VITE	SCREW	VIS	SCHRAUBE	TORNILLO
22	008200614	6		DADO	NUT	ECROU	MUTTER	TUERCA
23	008400506	8		RONDELLA	WASHER	RONDELLE	SCHEIBE	ARANDELA
24	008200503	8		DADO	NUT	ECROU	MUTTER	TUERCA
25	009421604	1		MOTORINO DX	RIGHT ELECT MOTOR	MOTEUR ELECTRIQUE	ELEKTROMOTOR	MOTOR ELECTRICO
25	009421605	1		MOTORINO SX	LEFT ELECT MOTOR	MOTEUR ELECTRIQUE	ELEKTROMOTOR	MOTOR ELECTRICO
26	009421600	1		KIT ALZACRISTALLO DX	RIGHT KIT WIND. REGUL.	KIT LEVE-GLACE	KIT KURBELAPPARAT	KIT ALZACRISTALES
26	009421601	1		KIT ALZACRISTALLO SX	LEFT KIT WINDOW REG.	KIT LEVE-GLACE	KIT KURBELAPPARAT	KIT ALZACRISTALES
27	008400607	8		RONDELLA	WASHER	RONDELLE	SCHEIBE	ARANDELA
28	008700663	8		VITE	SCREW	VIS	SCHRAUBE	TORNILLO

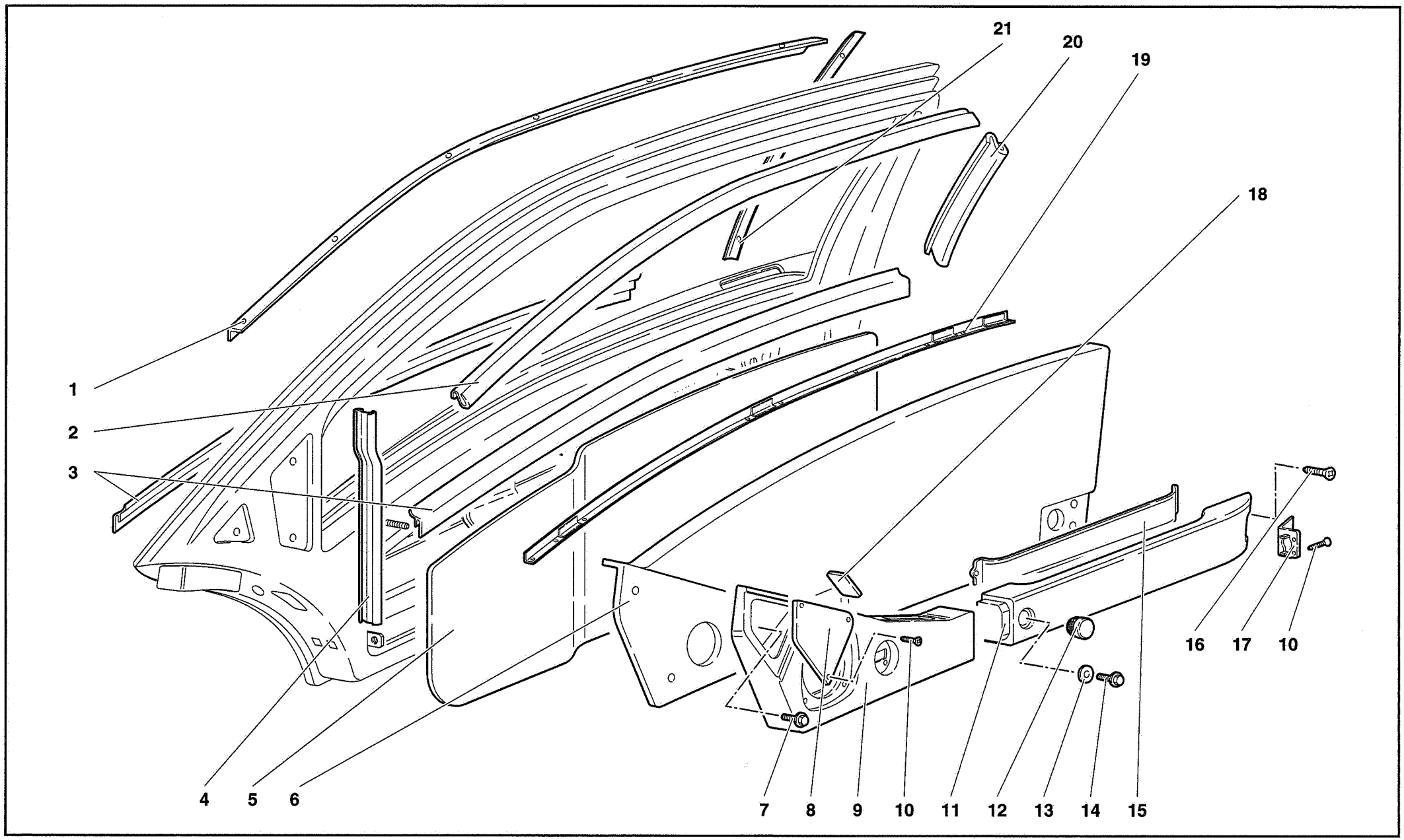

72	MY 98	DOORS PORTES	PORTE	TÜREN PUERTAS	72.03.01

Diablo

09/1999

Rif. Ref. Réf. Bez. Ref.	Codice Part number Numero des pièces Teilnummer Codigo	Q.tà Q.ty Q.té Stk. C.dad	Versione Version Version Version Versión	DESCRIZIONE	DESCRIPTION	DESCRIPTION	BESCHREIBUNG	DESCRIPCION
1	009421402	1		PROFILATO DX	RIGHT CHANNEL	PROFILE	PROFIL	PERFIL
1	009421403	1		PROFILATO SX	LEFT CHANNEL	PROFILE	PROFIL	PERFIL
2	009421714	2		GUARNIZIONE	GASKET	GUARNITURE	DICHTUNG	GUARNIZIONE
3	009421700	4		GUARNIZIONE	GASKET	GUARNITURE	DICHTUNG	GUARNIZIONE
4	009421716	2		GUARNIZIONE	GASKET	GUARNITURE	DICHTUNG	GUARNIZIONE
5	009421535	2		PROTEZIONE	SHIELD	PROTECTION	ABDECKUNG	DEFENSA
6	009421525	1		PANNELLO DX	RIGHT PANEL	PANNEAU	VERKLEIDUNG	CONTRAPANEL
6	009421526	1		PANNELLO SX	LEFT PANEL	PANNEAU	VERKLEIDUNG	CONTRAPANEL
7	008700660	4		VITE	SCREW	VIS	SCHRAUBE	TORNILLO
8	009921617	1		PANNELLO DX	RIGHT PANEL	PANNEAU	VERKLEIDUNG	CONTRAPANEL
8	009921618	1		PANNELLO SX	LEFT PANEL	PANNEAU	VERKLEIDUNG	CONTRAPANEL
9	009921614	1		PANNELLO - SCATOLA DX	RIGHT CASE	CARTER	GEHAUSE	CAJA
9	009921615	1		PANNELLO - SCATOLA SX	LEFT CASE	CARTER	GEHAUSE	CAJA
10	008700335	5		VITE BIANCA	SCREW	VIS	SCHRAUBE	TORNILLO
10	008700333	5		VITE NERA	SCREW	VIS	SCHRAUBE	TORNILLO
11	009921602	1		MANIGLIA DX	RIGHT HANDLE	POIGNEE	GRIFF	MANECILLA
11	009921603	1		MANIGLIA SX	LEFT HANDLE	POIGNEE	GRIFF	MANECILLA
12	009921616	2		TAPPO	PLUG	BOUCHON	STOPFEN	TAPON
13	008400607	2		RONDELLA	WASHER	RONDELLE	SCHEIBE	ARANDELA
14	008700623	2		VITE	SCREW	VIS	SCHRAUBE	TORNILLO
15	009921619	1		LAMIERINO DX	RIGHT PLATE	TOLE	SCHLUSS	FLEJE
15	009921620	1		LAMIERINO SX	LEFT PLATE	TOLE	SCHLUSS	FLEJE
16	008700632	4		VITE	SCREW	VIS	SCHRAUBE	TORNILLO
17	009921623	1		SUPPORTO DX	RIGHT SUPPORT	SUPPORT	LAGER	SOPORTE
17	009921624	1		SUPPORTO SX	LEFT SUPPORT	SUPPORT	LAGER	SOPORTE
18	009921628	1		TAPPO	PLUG	BOUCHON	STOPFEN	TAPON
19	009421710	1		PROFILATO DX	RIGHT CHANNEL	PROFILE	PROFIL	PERFIL
19	009421711	1		PROFILATO SX	LEFT CHANNEL	PROFILE	PROFIL	PERFIL
20	009421715	2		GUARNIZIONE	GASKET	GUARNITURE	DICHTUNG	GUARNIZIONE
21	009421404	1		PROFILATO DX	RIGHT CHANNEL	PROFILE	PROFIL	PERFIL
21	009421405	1		PROFILATO SX	LEFT CHANNEL	PROFILE	PROFIL	PERFIL