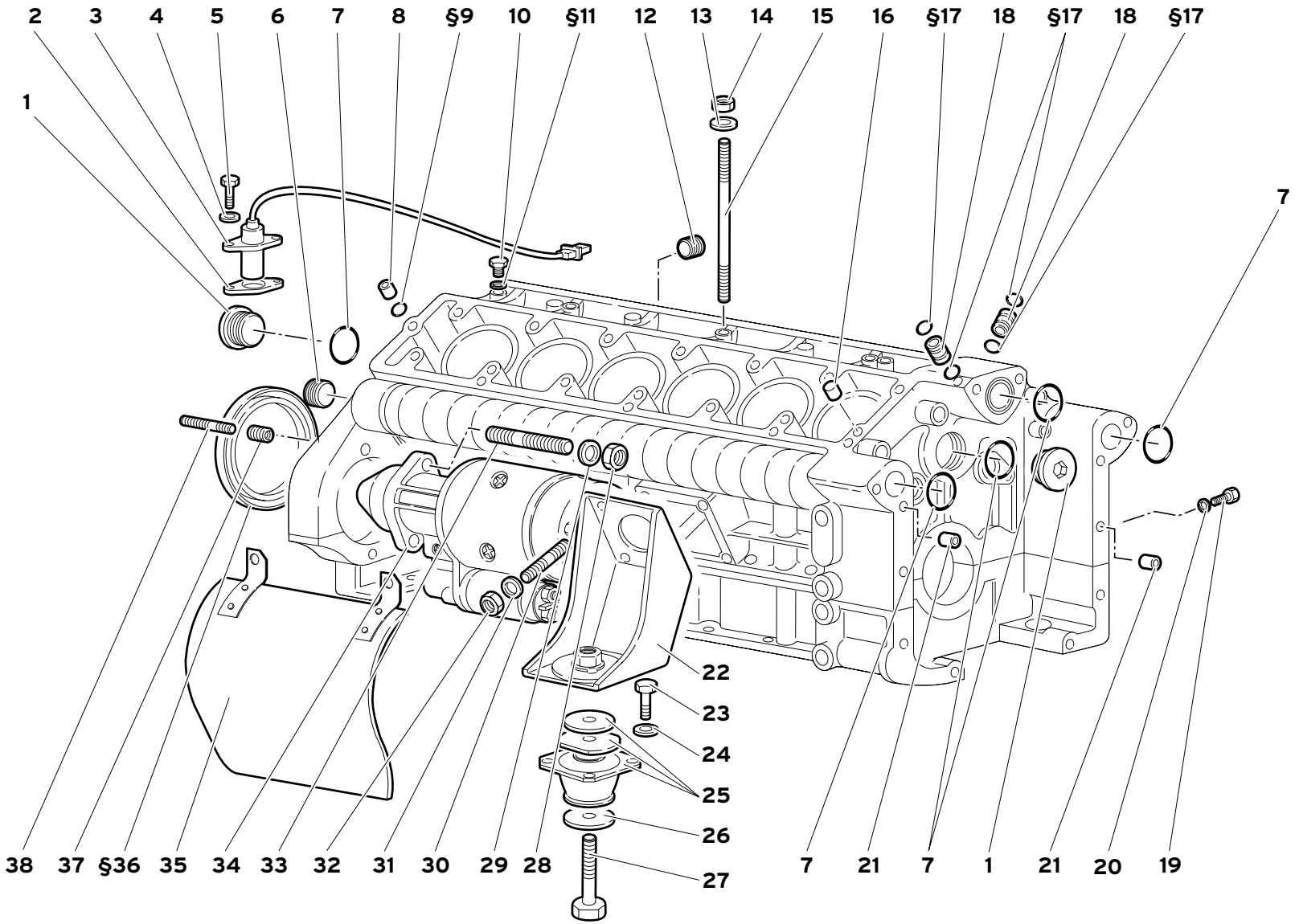

18	MY 99	BASAMENTO CRANKCASE BLOC-MOTEUR MOTORGEHÄUSE BASE	18.01.00	Diablo IV 07/1999

Rif. Ref. Réf. Bez. Ref.	Codice Part number Numero des pièces Teilnummer Codigo	Q.tà Q.ty Q.té Stk. C.dad	Versione Version Version Version Versión	DESCRIZIONE	DESCRIPTION	DESCRIPTION	BESCHREIBUNG	DESCRIPCION
1	001830023	2		TAPPO	PLUG	BOUCHON	STOPFEN	TAPON
2	001628601			SPESSORE DI REGISTRO 0,2 MM	SHIM	CALE D'EPAISSEUR	DISTANZSCHEIBE	SUPLEMENTO
2	001628602			SPESSORE DI REGISTRO 0,4 MM	SHIM	CALE D'EPAISSEUR	DISTANZSCHEIBE	SUPLEMENTO
3	001625411	1		SENSORE FASE VOLANO	SENSOR	SENSEUR	GEBER	SENSOR
4	008410502	2		RONDELLA	WASHER	RONDELLE	SCHEIBE	ARANDELA
5	008100504	2		VITE	SCREW	VIS	SCHRAUBE	TORNILLO
6	008933503	2		TAPPO	PLUG	BOUCHON	STOPFEN	TAPON
7	008603503	5		ANELLO TENUTA	SEAL	JOINT D'ETANCHEITE	DICHTRING	JUNTA HERMETICA
8	001832161	2		GRANO	DOWEL	ERGOT	PASSTIFT	PITON
§9	008601106	2		ANELLO TENUTA	SEAL	JOINT D'ETANCHEITE	DICHTRING	JUNTA HERMETICA
10	008101402	1		TAPPO	PLUG	BOUCHON	STOPFEN	TAPON
§11	008401425	1		RONDELLA	WASHER	RONDELLE	SCHEIBE	ARANDELA
12	008931209	1		TAPPO	PLUG	BOUCHON	STOPFEN	TAPON
13	008400801	2		RONDELLA	WASHER	RONDELLE	SCHEIBE	ARANDELA
14	008200809	3		DADO	NUT	ECROU	MUTTER	TUERCA
15	008300891	3		PRIGIONIERO	STUD	GOUJON	STIFTSCHRAUBE	ESPARRAGO
16	008850821	2		GRANO	DOWEL	ERGOT	PASSTIFT	PITON
§17	008600705	4		ANELLO TENUTA	SEAL	JOINT D'ETANCHEITE	DICHTRING	JUNTA HERMETICA
18	001833995	2		GRANO	DOWEL	ERGOT	PASSTIFT	PITON
19	008100620	1		VITE	SCREW	VIS	SCHRAUBE	TORNILLO
20	008400609	1		RONDELLA	WASHER	RONDELLE	SCHEIBE	ARANDELA
21	008851304	2		GRANO	DOWEL	ERGOT	PASSTIFT	PITON
22	001835941	2		SUPPORTO	SUPPORT	SUPPORT	LAGER	SOPORTE
23	008101031	8		VITE	SCREW	VIS	SCHRAUBE	TORNILLO
24	008411014	8		RONDELLA	WASHER	RONDELLE	SCHEIBE	ARANDELA
25	001834734	2		SUPPORTO ELASTICO	ELASTIC SUPPORT	SUPPORT ELASTIQUE	FEDERTRAEGER	APOYO ELASTICO
26	001831606	2		RONDELLA	WASHER	RONDELLE	SCHEIBE	ARANDELA
27	004131471	2		VITE	SCREW	VIS	SCHRAUBE	TORNILLO
28	001832869	2		DADO	NUT	ECROU	MUTTER	TUERCA
29	008411213	2		RONDELLA	WASHER	RONDELLE	SCHEIBE	ARANDELA
30	008300814	8		PRIGIONIERO	STUD	GOUJON	STIFTSCHRAUBE	ESPARRAGO
31	008410806	8		RONDELLA	WASHER	RONDELLE	SCHEIBE	ARANDELA

§_ _ PRESENTE ANCHE NEL KIT GUARNIZIONE MOTORE | ALSO INCLUDED IN THE ENGINE GASKET KIT | EST EGALEMENT PRESENTE DANS LE KIT JOINTS DE MOTEUR | AUCH IM KIT MOTORDICHTUNGEN VORHANDEN | INCLUIDO TAMBIÉN EN EL KIT DE GUARNICIONES DEL MOTOR

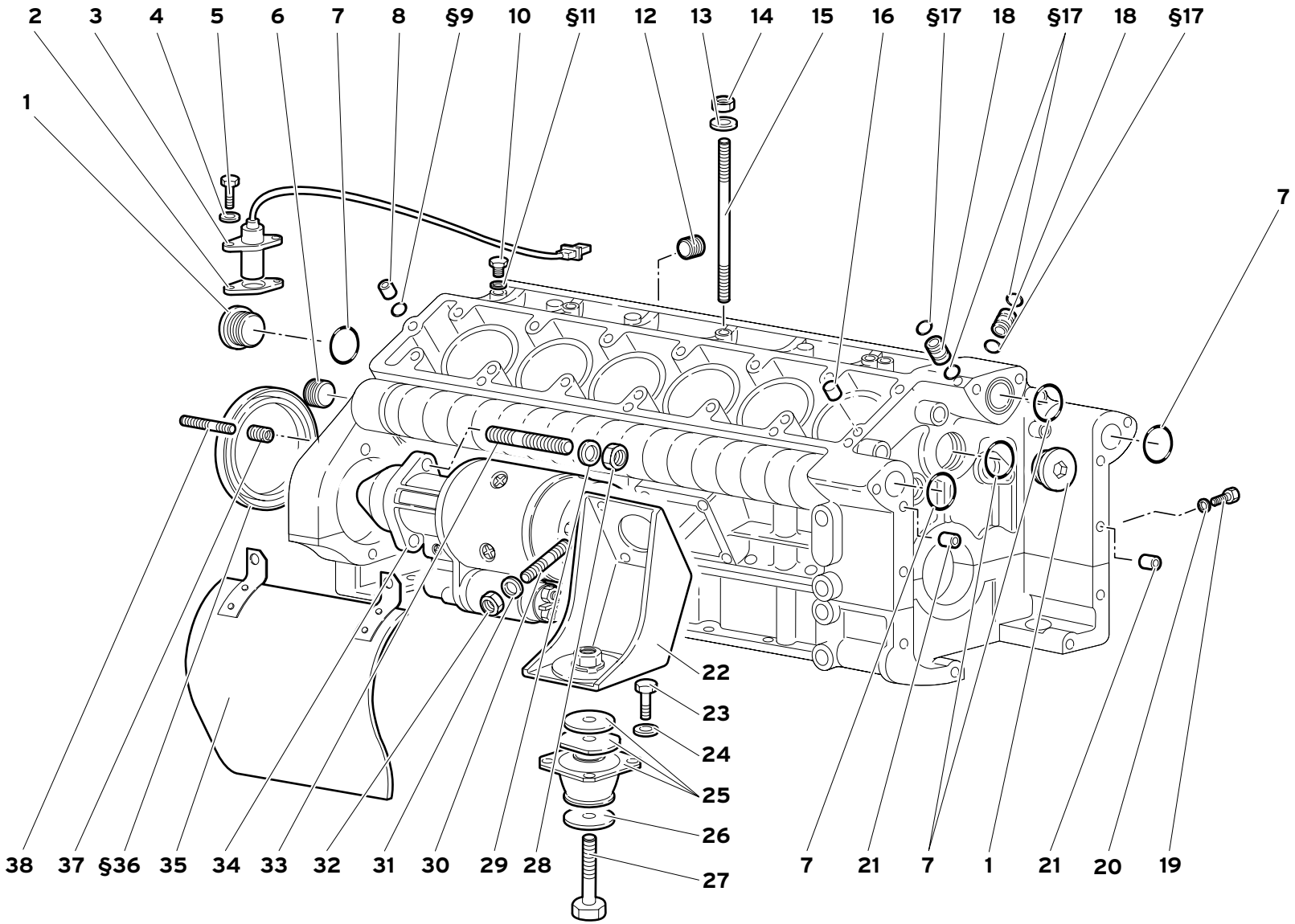

18	MY 99	BASAMENTO CRANKCASE BLOC-MOTEUR MOTORGEHÄUSE BASE	18.01.00	Diablo IV 07/1999

Rif. Ref. Réf. Bez. Ref.	Codice Part number Numero des pièces Teilnummer Codigo	Q.tà Q.ty Q.té Stk. C.dad	Versione Version Version Version Versión	DESCRIZIONE	DESCRIPTION	DESCRIPTION	BESCHREIBUNG	DESCRIPCION
32	008200808	8		DADO	NUT	ECROU	MUTTER	TUERCA
33	008301249	2		PRIGIONIERO	STUD	GOUJON	STIFTSCHRAUBE	ESPARRAGO
34	001630672	1		MOTORINO AVVIAMENTO	STARTER MOTOR	DEMARREUR	ANLASSER	MOTOR DE ARRANQ.
35	001635959	1		PROTEZIONE	SHIELD	PROTECTION	ABDECKUNG	DEFENSA
§36	001829403	1		ANELLO TENUTA	SEAL	JOINT D'ETANCHEITE	DICHTRING	JUNTA HERMETICA
37	008210873	2		BOCCOLA	BUSHING	DOUILLE	BUECHSE	CASQUILLO
38	008300809	2		PRIGIONIERO	STUD	GOUJON	STIFTSCHRAUBE	ESPARRAGO

§_ _ PRESENTE ANCHE NEL KIT GUARNIZIONE MOTORE / ALSO INCLUDED IN THE ENGINE GASKET KIT / EST EGALEMENT PRESENTE DANS LE KIT JOINTS DE MOTEUR / AUCH IM KIT MOTORDICHTUNGEN VORHANDEN / INCLUIDO TAMBIÉN EN EL KIT DE GUARNICIONES DEL MOTOR

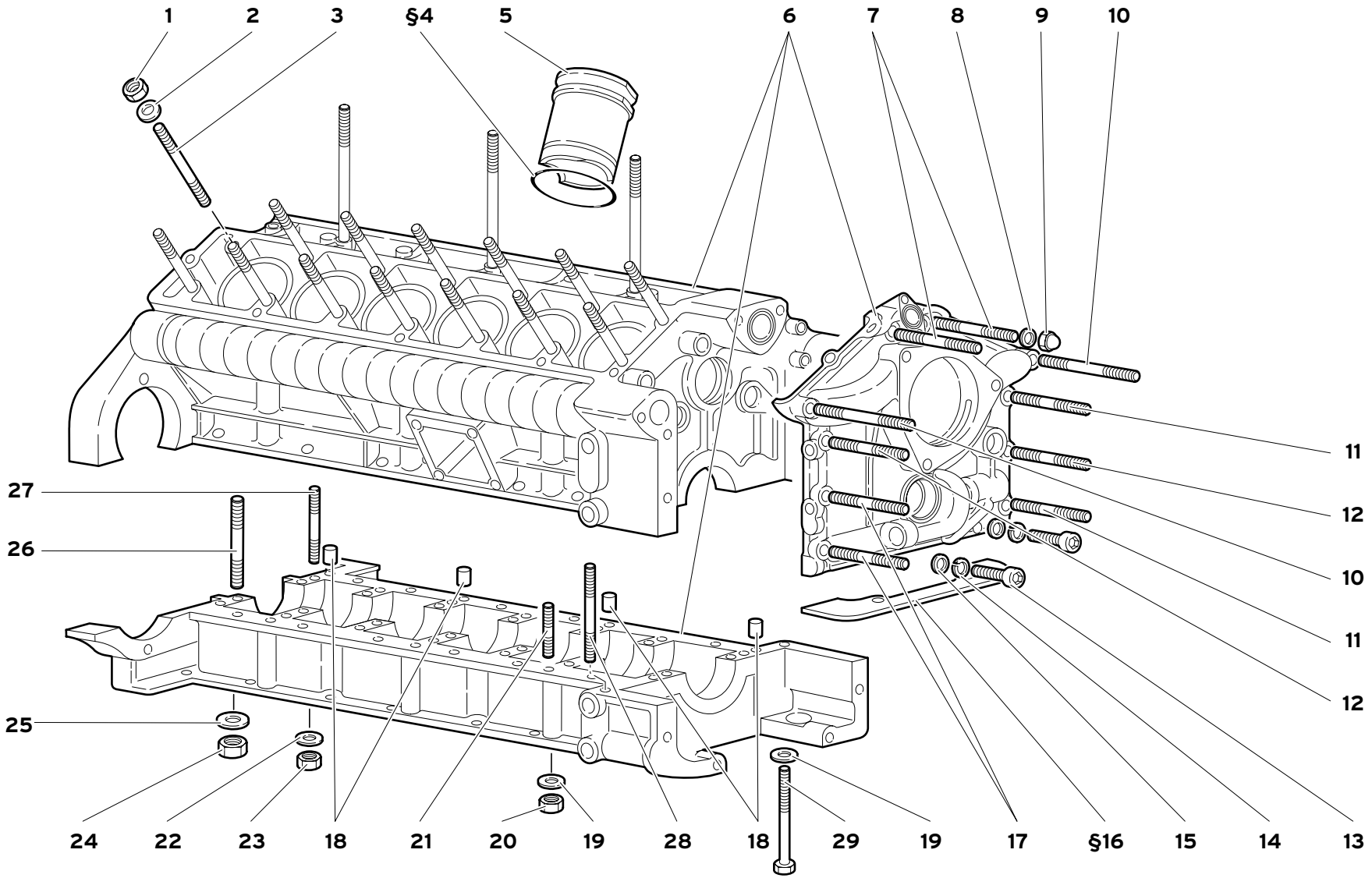

18	MY 99	BASAMENTO E SUPPORTO INFERIORE CRANKCASE AND LOWER MOUNTING BLOC-MOTEUR ET SUPPORT INFERIEUR MOTORGEHÄUSE UND UNTERER TRÄGER BASE Y SOPORTE INFERIOR	18.02.00	Diablo IV 07/1999

Rif. Ref. Réf. Bez. Ref.	Codice Part number Numero des pièces Teilnummer Codigo	Q.tà Q.ty Q.té Stk. C.dad	Versione Version Version Version Versión	DESCRIZIONE	DESCRIPTION	DESCRIPTION	BESCHREIBUNG	DESCRIPCION
1	001120924	28		DADO	NUT	ECROU	MUTTER	TUERCA
2	008401230	28		RONDELLA	WASHER	RONDELLE	SCHEIBE	ARANDELA
3	001824761	28		PRIGIONIERO	STUD	GOUJON	STIFTSCHRAUBE	ESPARRAGO
§4	008608801	12		ANELLO TENUTA	SEAL	JOINT D'ETANCHEITE	DICHTRING	JUNTA HERMETICA
5	001829442	12		CILINDRO	CYLINDER	CYLINDRE	ZYLINDER	CILINDRO
6	400132000	1		BASAMENTO LAVORATO	CRANKCASE	BATI MOTEUR	KURBELGEHAUSE	BLOQUE DE CILIN.
7	008300904	2		PRIGIONIERO 45 MM	STUD	GOUJON	STIFTSCHRAUBE	ESPARRAGO
8	008400806	9		RONDELLA	WASHER	RONDELLE	SCHEIBE	ARANDELA
9	008200816	9		DADO	NUT	ECROU	MUTTER	TUERCA
10	008300905	2		PRIGIONIERO 55 MM	STUD	GOUJON	STIFTSCHRAUBE	ESPARRAGO
11	008300902	4		PRIGIONIERO 35 MM	STUD	GOUJON	STIFTSCHRAUBE	ESPARRAGO
12	008300903	2		PRIGIONIERO 40 MM	STUD	GOUJON	STIFTSCHRAUBE	ESPARRAGO
13	008700822	2		VITE	SCREW	VIS	SCHRAUBE	TORNILLO
14	008410806	2		RONDELLA	WASHER	RONDELLE	SCHEIBE	ARANDELA
15	008400806	2		RONDELLA	WASHER	RONDELLE	SCHEIBE	ARANDELA
§16	001232219	1		GUARNIZIONE	GASKET	GUARNITURE	DICHTUNG	GUARNIZIONE
17	008300902	2		PRIGIONIERO 35 MM	STUD	GOUJON	STIFTSCHRAUBE	ESPARRAGO
18	008851105	4		GRANO	DOWEL	ERGOT	PASSTIFT	PITON
19	008410815	15		RONDELLA	WASHER	RONDELLE	SCHEIBE	ARANDELA
20	008200808	13		DADO	NUT	ECROU	MUTTER	TUERCA
21	008300826	2		PRIGIONIERO 35 MM	STUD	GOUJON	STIFTSCHRAUBE	ESPARRAGO
21	008300803	10		PRIGIONIERO 25 MM	STUD	GOUJON	STIFTSCHRAUBE	ESPARRAGO
22	008400820	14		RONDELLA	WASHER	RONDELLE	SCHEIBE	ARANDELA
23	008200805	14		DADO	NUT	ECROU	MUTTER	TUERCA
24	008201221	14		DADO	NUT	ECROU	MUTTER	TUERCA
25	008401227	14		RONDELLA	WASHER	RONDELLE	SCHEIBE	ARANDELA
26	008301238	14		PRIGIONIERO	STUD	GOUJON	STIFTSCHRAUBE	ESPARRAGO
27	008300917	14		PRIGIONIERO	STUD	GOUJON	STIFTSCHRAUBE	ESPARRAGO
28	008300884	1		PRIGIONIERO 95 MM	STUD	GOUJON	STIFTSCHRAUBE	ESPARRAGO
29	008100871	2		VITE 95 MM	SCREW	VIS	SCHRAUBE	TORNILLO

§_ _ PRESENTE ANCHE NEL KIT GUARNIZIONE MOTORE | ALSO INCLUDED IN THE ENGINE GASKET KIT | EST EGALEMENT PRESENTE DANS LE KIT JOINTS DE MOTEUR | AUCH IM KIT MOTORDICHTUNGEN VORHANDEN | INCLUIDO TAMBIÉN EN EL KIT DE GUARNICIONES DEL MOTOR

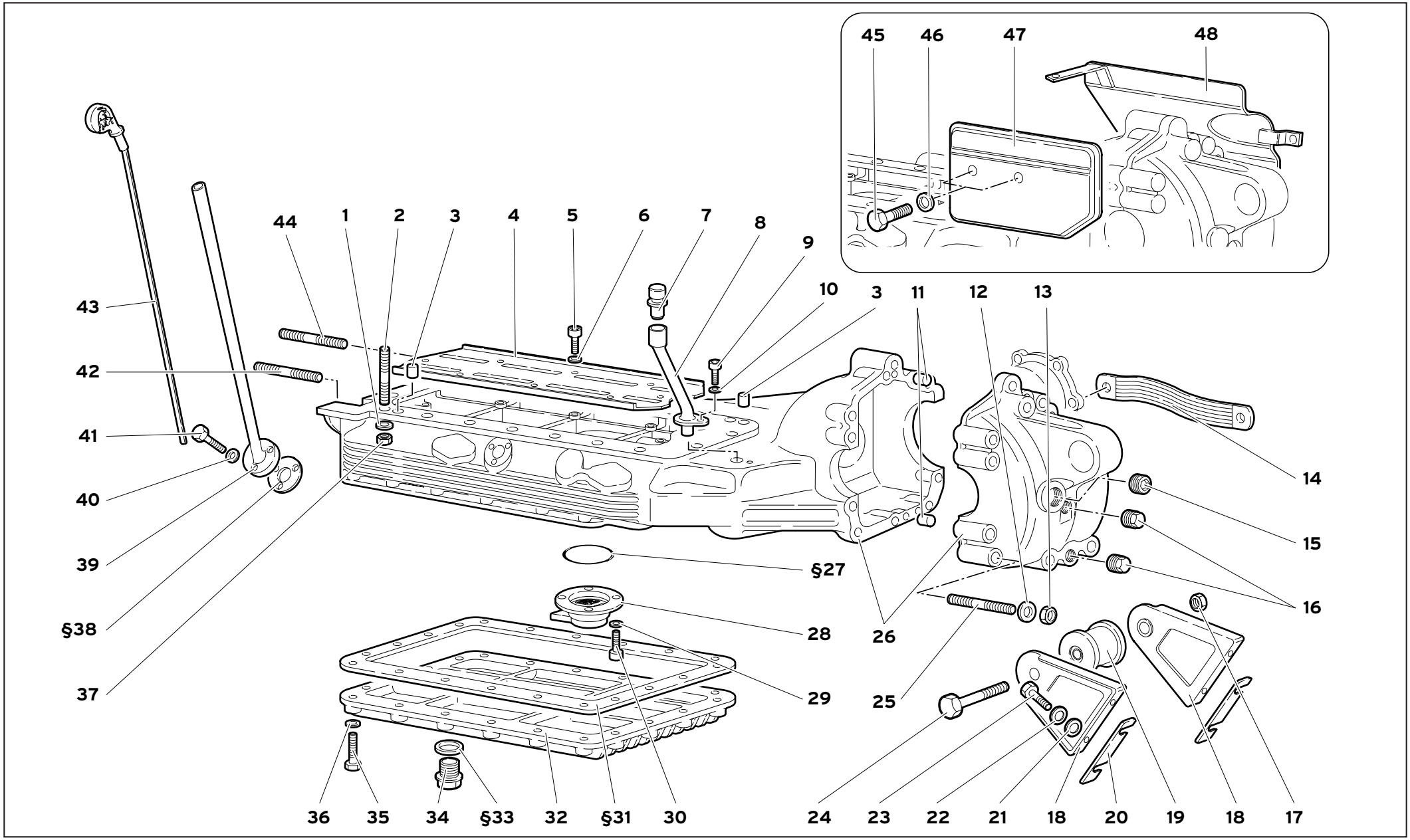

18	MY 99	COPPA OLIO OIL SUMP CARTER D'HUILE ÖLWANNE CÁRTER DEL ACEITE	18.03.01	Diablo IV 02/2000

Rif. Ref. Réf. Bez. Ref.	Codice Part number Numero des pièces Teilnummer Codigo	Q.tà Q.ty Q.té Stk. C.dad	Versione Version Version Version Versión	DESCRIZIONE	DESCRIPTION	DESCRIPTION	BESCHREIBUNG	DESCRIPCION
1	008410810	18		RONDELLA	WASHER	RONDELLE	SCHEIBE	ARANDELA
2	008300839	8		PRIGIONIERO 28 MM	STUD	GOUJON	STIFTSCHRAUBE	ESPARRAGO
2	008300806	6		PRIGIONIERO 70 MM	STUD	GOUJON	STIFTSCHRAUBE	ESPARRAGO
2	008300897	4		PRIGIONIERO 106 MM	STUD	GOUJON	STIFTSCHRAUBE	ESPARRAGO
3	008850806	2		GRANO	DOWEL	ERGOT	PASSTIFT	PITON
4	001827775	1		PARATIA ANTISBATTIMENTO	PLATE	PLAQUE	PLATTE	PLACA
5	008700644	8		VITE	SCREW	VIS	SCHRAUBE	TORNILLO
6	008410602	8		RONDELLA	WASHER	RONDELLE	SCHEIBE	ARANDELA
7	002325257	1		SFIATO OLIO	VENT PIPE	TUBE D'EVENT	ENTLUEFTUNGSLEI.	TUBO DE VENTILA.
8	0023001636	1		TUBO	PIPE	TUYAU	ROHR	TUBO
9	008700547	1		VITE	SCREW	VIS	SCHRAUBE	TORNILLO
10	008410503	1		RONDELLA	WASHER	RONDELLE	SCHEIBE	ARANDELA
11	008850806	2		GRANO	DOWEL	ERGOT	PASSTIFT	PITON
12	008411002	10		RONDELLA	WASHER	RONDELLE	SCHEIBE	ARANDELA
13	008201001	10		DADO	NUT	ECROU	MUTTER	TUERCA
14	001604328	2		CAVO MASSA	GROUND CABLE	FIL DE MASSEMASSEK	ABEL	CABLE DE MASA
15	008932602	1		TAPPO	PLUG	BOUCHON	STOPFEN	TAPON
16	008932203	2		TAPPO MAGNETICO	MAGNETIC PLUG	BOUCHON MAGNETI.	MAGNET-VERSCHLUS.	TAPON IMANADO
17	008201416	1		DADO	NUT	ECROU	MUTTER	TUERCA
18	004126765	2		STAFFA	BRACKET	ETRIER	HALTER	SOPORTE
19	008921415	1		SILENTBLOC	SILENTBLOC	SILENTBLOC	SILENTBLOC	SILENTBLOC
20	004126766			SPESSORE DI REGISTRO	SHIM	CALE D'EPAISSEUR	DISTANZSCHEIBE	SUPLEMENTO
21	008400801	4		RONDELLA	WASHER	RONDELLE	SCHEIBE	ARANDELA
22	008410806	4		RONDELLA	WASHER	RONDELLE	SCHEIBE	ARANDELA
23	008100862	4		VITE	SCREW	VIS	SCHRAUBE	TORNILLO
24	008101430	1		VITE	SCREW	VIS	SCHRAUBE	TORNILLO
25	0018001643	10		PRIGIONIERO	STUD	GOUJON	STIFTSCHRAUBE	ESPARRAGO
26	450132001	1		COPPA OLIO	OIL SUMP	CARTER A HUILE	DELWANNE	CARTER DE ACEITE
§27	008609302	1		ANELLO TENUTA	SEAL	JOINT D'ETANCHEITE	DICHTRING	JUNTA HERMETICA
28	001832017	1		FLANGIA	FLANGE	BRIDE	FLANSCH	BRIDA
29	008410602	4		RONDELLA	WASHER	RONDELLE	SCHEIBE	ARANDELA

§_ _	PRESENTE ANCHE NEL KIT GUARNIZIONE MOTORE	ALSO INCLUDED IN THE ENGINE GASKET KIT	EST EGALEMENT PRESENTE DANS LE KIT JOINTS DE MOTEUR	AUCH IM KIT MOTORDICHTUNGEN VORHANDEN	INCLUIDO TAMBIÉN EN EL KIT DE GUARNICIONES DEL MOTOR

COPPA OLIO

OIL SUMP
CARTER D'HUILE

ÖLWANNE
CÁRTER DEL ACEITE

18.03.01

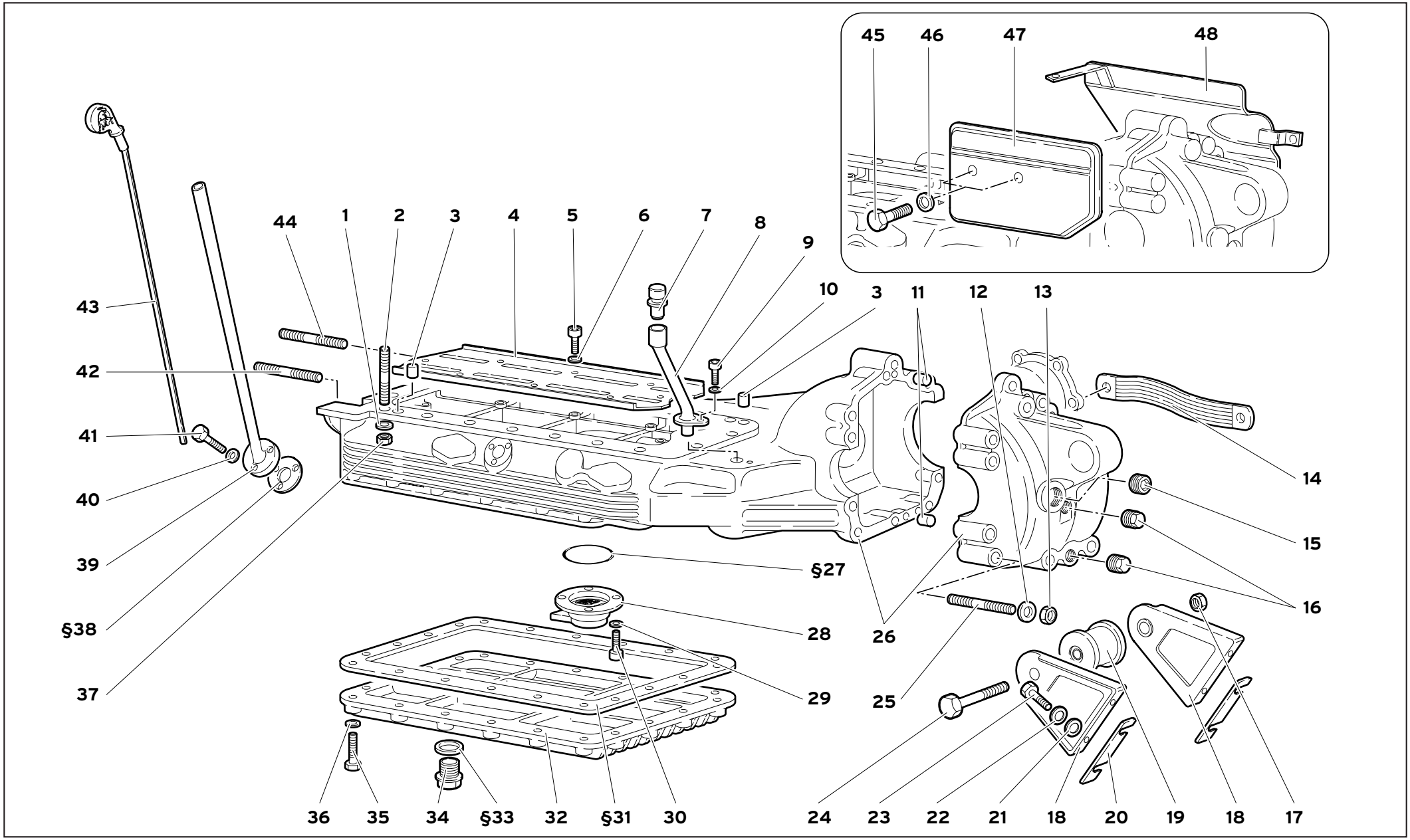

18	MY 99	COPPA OLIO OIL SUMP CARTER D'HUILE ÖLWANNE CÁRTER DEL ACEITE	18.03.01	Diablo IV 02/2000

Rif. Ref. Réf. Bez. Ref.	Codice Part number Numero des pièces Teilnummer Codigo	Q.tà Q.ty Q.té Stk. C.dad	Versione Version Version Version Versión	DESCRIZIONE	DESCRIPTION	DESCRIPTION	BESCHREIBUNG	DESCRIPCION
30	008700644	4		VITE	SCREW	VIS	SCHRAUBE	TORNILLO
§31	001826521	1		GUARNIZIONE	GASKET	GUARNITURE	DICHTUNG	GUARNIZIONE
32	001831852	1		COPERCHIO INFERIORE	LOWER COVER	COUVERCLE	DECKEL	TAPA
§33	008402202	1		RONDELLA	WASHER	RONDELLE	SCHEIBE	ARANDELA
34	008932211	1		TAPPO DI SCARICO	DRAIN PLUG	BOUCHON DE VIDAN.	VERSCHLUSSCHRAU.	TAPON DE VACIADO
35	008100603	20		VITE	SCREW	VIS	SCHRAUBE	TORNILLO
36	008410602	20		RONDELLA	WASHER	RONDELLE	SCHEIBE	ARANDELA
37	008200808	18		DADO	NUT	ECROU	MUTTER	TUERCA
§38	001830006	1		GUARNIZIONE	GASKET	GUARNITURE	DICHTUNG	GUARNIZIONE
39	001837263	1		TUBO PORTA ASTA	PIPE	TUYAU	ROHR	TUBO
40	008410602	3		RONDELLA	WASHER	RONDELLE	SCHEIBE	ARANDELA
41	008100601	3		VITE	SCREW	VIS	SCHRAUBE	TORNILLO
42	008300808	2		PRIGIONIERO	STUD	GOUJON	STIFTSCHRAUBE	ESPARRAGO
43	001837261	1		ASTA LIVELLO	LEVEL ROD	JAUGE DE NIVEAU	MESSTAB	VARILLA DE NIVEL
44	008300809	1		PRIGIONIERO	STUD	GOUJON	STIFTSCHRAUBE	ESPARRAGO
45	008100830	2	71	VITE	SCREW	VIS	SCHRAUBE	TORNILLO
45	008100830	2	96	VITE	SCREW	VIS	SCHRAUBE	TORNILLO
46	008400801	2	71	RONDELLA	WASHER	RONDELLE	SCHEIBE	ARANDELA
46	008400801	2	96	RONDELLA	WASHER	RONDELLE	SCHEIBE	ARANDELA
47	001836047	1	71	PARATIA	PLATE	TOLE	SCHLUSS	FLEJE
47	001836047	1	96	PARATIA	PLATE	TOLE	SCHLUSS	FLEJE
48	001836048	1	71	PARATIA	PLATE	TOLE	SCHLUSS	FLEJE
48	001836048	1	96	PARATIA	PLATE	TOLE	SCHLUSS	FLEJE

§_ _ PRESENTE ANCHE NEL KIT GUARNIZIONE MOTORE / ALSO INCLUDED IN THE ENGINE GASKET KIT / EST EGALEMENT PRESENTE DANS LE KIT JOINTS DE MOTEUR / AUCH IM KIT MOTORDICHTUNGEN VORHANDEN / INCLUIDO TAMBIÉN EN EL KIT DE GUARNICIONES DEL MOTOR

COPPA OLIO

OIL SUMP
CARTER D'HUILE
ÖLWANNE
CÁRTER DEL ACEITE

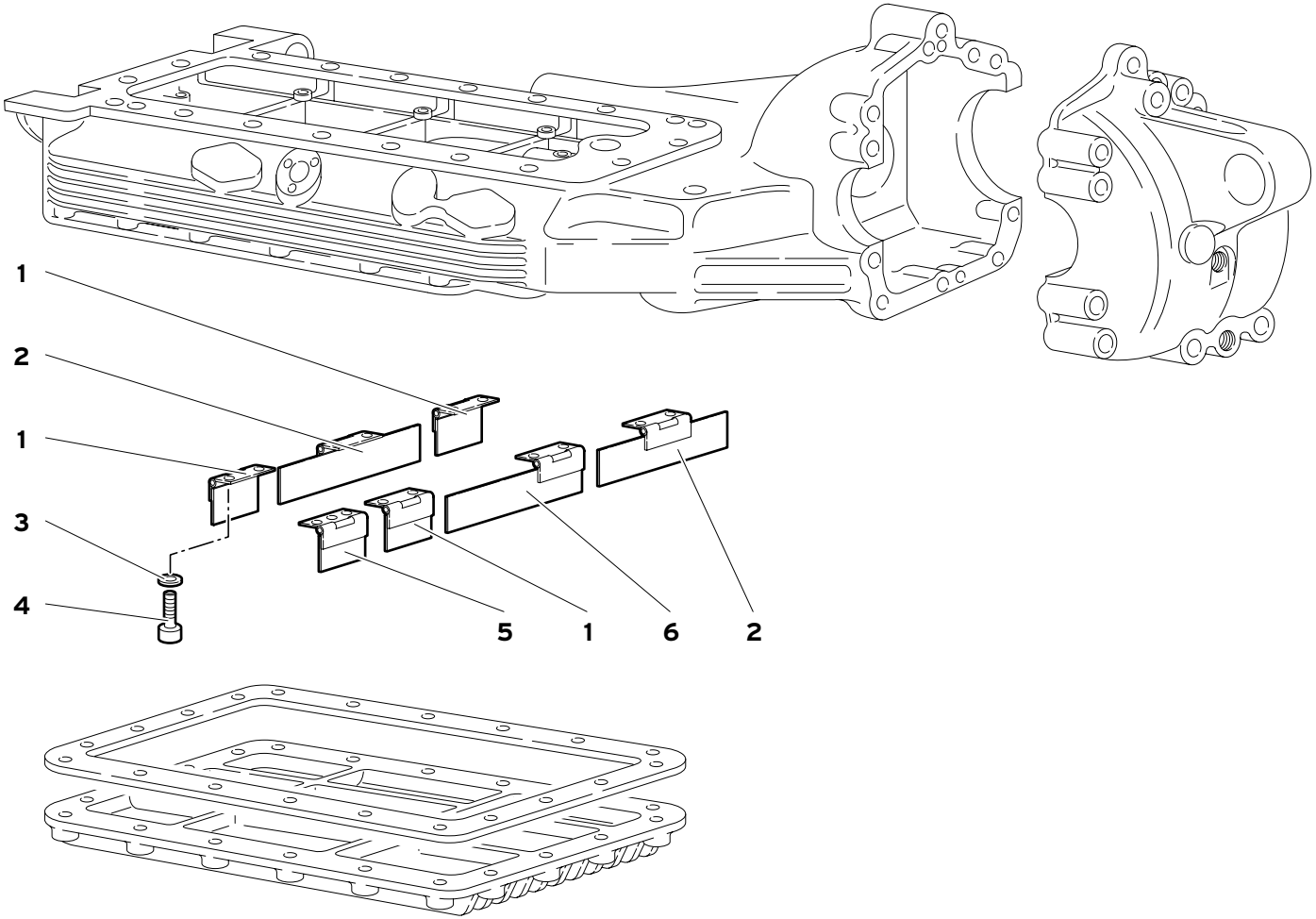

18	MY 99	PARATIE MOBILI COPPA OLIO OIL SUMP DEFLECTORS PAROIS MOBILES DU CARTER D'HUILE BEWEGLICHE SCHOTTS DER ÖLWANNE PANELES MÓVILES CÁRTER DEL ACEITE	18.04.00	Diablo IV 07/1999

Rif. Ref. Réf. Bez. Ref.	Codice Part number Numero des pièces Teilnummer Codigo	Q.tà Q.ty Q.té Stk. C.dad	Versione Version Version Version Versión	DESCRIZIONE	DESCRIPTION	DESCRIPTION	BESCHREIBUNG	DESCRIPCION
1	001833276	3		PARATIA MOBILE	PLATE	TOLE	SCHLUSS	FLEJE
2	001833282	2		PARATIA MOBILE	PLATE	TOLE	SCHLUSS	FLEJE
3	008410402	10		RONDELLA	WASHER	RONDELLE	SCHEIBE	ARANDELA
4	008700416	10		VITE	SCREW	VIS	SCHRAUBE	TORNILLO
5	001833281	1		PARATIA MOBILE	PLATE	TOLE	SCHLUSS	FLEJE
6	001833360	1		PARATIA MOBILE	PLATE	TOLE	SCHLUSS	FLEJE

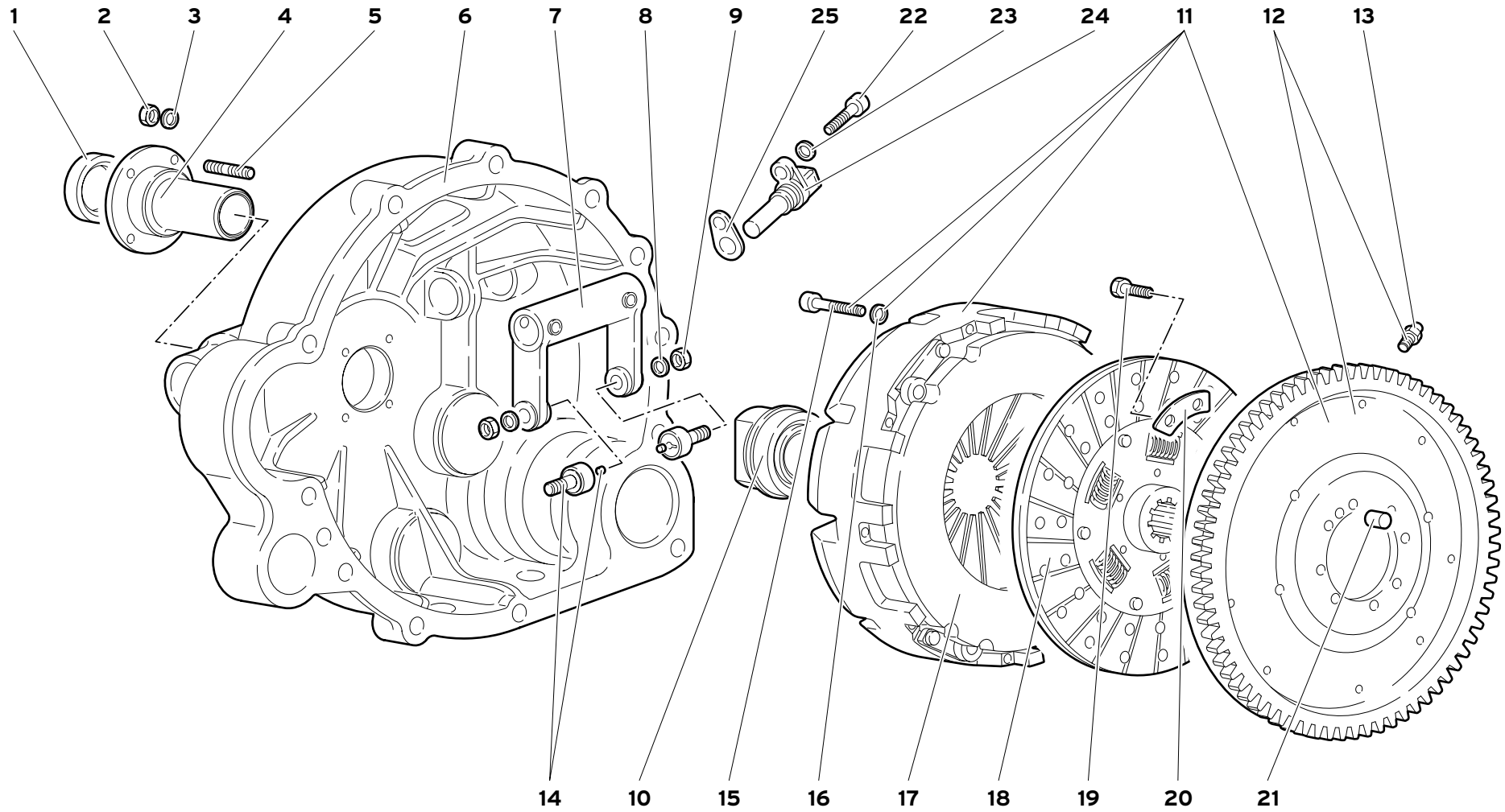
1
2
3
4
5
6
7
8
9
25
22
23
24
11
12
13
14
10
15
16
17
18
19
20
21

Rif. Ref. Réf. Bez. Ref.	Codice Part number Numero des pièces Teilnummer Codigo	Q.tà Q.ty Q.té Stk. C.dad	Versione Version Version Version Versión	DESCRIZIONE	DESCRIPTION	DESCRIPTION	BESCHREIBUNG	DESCRIPCION
1	008613206	1		ANELLO TENUTA	SEAL	JOINT D'ETANCHEITE	DICHTRING	JUNTA HERMETICA
2	008200604	4		DADO	NUT	ECROU	MUTTER	TUERCA
3	008410612	4		RONDELLA	WASHER	RONDELLE	SCHEIBE	ARANDELA
4	002435495	1		SUPPORTO REGGISPINTA	SUPPORT	SUPPORT	LAGER	SOPORTE
5	008300613	4		PRIGIONIERO	STUD	GOUJON	STIFTSCHRAUBE	ESPARRAGO
6	002437018	1		CAMPANA FRIZIONE	CLUTCH BELL HOUS.	CLOCHE	GEHAUSE	CAMPANA
7	002129843	1		FORCELLA COMANDO FRIZIONE	FORK	FOURCHE	GABEL	HORQUILLA
8	008410806	2		RONDELLA	WASHER	RONDELLE	SCHEIBE	ARANDELA
9	008200801	2		DADO	NUT	ECROU	MUTTER	TUERCA
10	002135367	1		MANICOTTO DISINNESTO	SLEEVE T/OBEARING	MANCHON AVEC	MUFFE MIT LAGER.	MANGUITO CON
11	002137138	1		SPINGIDISCO - VOLANO	PRES. PLATE - FLYWH.	PLAT. DE PRES - VOLA.	DRUCKPL. - SCHWU.	PLAT. DE EM. - VOLA.
12	002134891	1		VOLANO MOTORE CON PIOLI	FLYWHEEL WITH PINS	VOLANT DU MOTEUR	SCHWUNGRAD	VOLAN. DEL MOTOR
13	002123855	6		TRASMETTITORE DI IMPULSI	SENDING UNIT	CONTACTEUR	KONTAKTGEBER	CONTACTOR
14	002130016	2		NOTTOLINO	PAWL	CLIQUET	KLINKE	SEGURO
15	008700683	9		VITE	SCREW	VIS	SCHRAUBE	TORNILLO
16	008410602	9		RONDELLA	WASHER	RONDELLE	SCHEIBE	ARANDELA
17	002135365	1		ANELLO SPINGIDISCO	PRESSURE PLATE	PLATEAU DE PRES-	DRUCKPLATTE	PLATO DE EMPUJE
18	002135366	1		DISCO FRIZIONE	CLUTCH DRIVEN	DISQUE ENTRAINE	KUPPLUNGSSCHEIBE	DISCO DE EMBRAG.
19	008100802	8		VITE	SCREW	VIS	SCHRAUBE	TORNILLO
20	008410811	4		PIASTRINA	PLATE	PLAQUETTE	PLAETTCHEN	PLACA
21	008850806	1		GRANO	DOWEL	ERGOT	PASSTIFT	PITON
22	008700627	1		VITE	SCREW	VIS	SCHRAUBE	TORNILLO
23	008410602	1		RONDELLA	WASHER	RONDELLE	SCHEIBE	ARANDELA
24	002436999	1		TRASMETTITORE	SENDING UNIT	CONTACTEUR	KONTAKTGEBER	CONTACTOR
25	002437780			SPESSORE DI REGISTRO	SHIM	CALE D'EPAISSEUR	DISTANZSCHEIBE	SUPLEMENTO

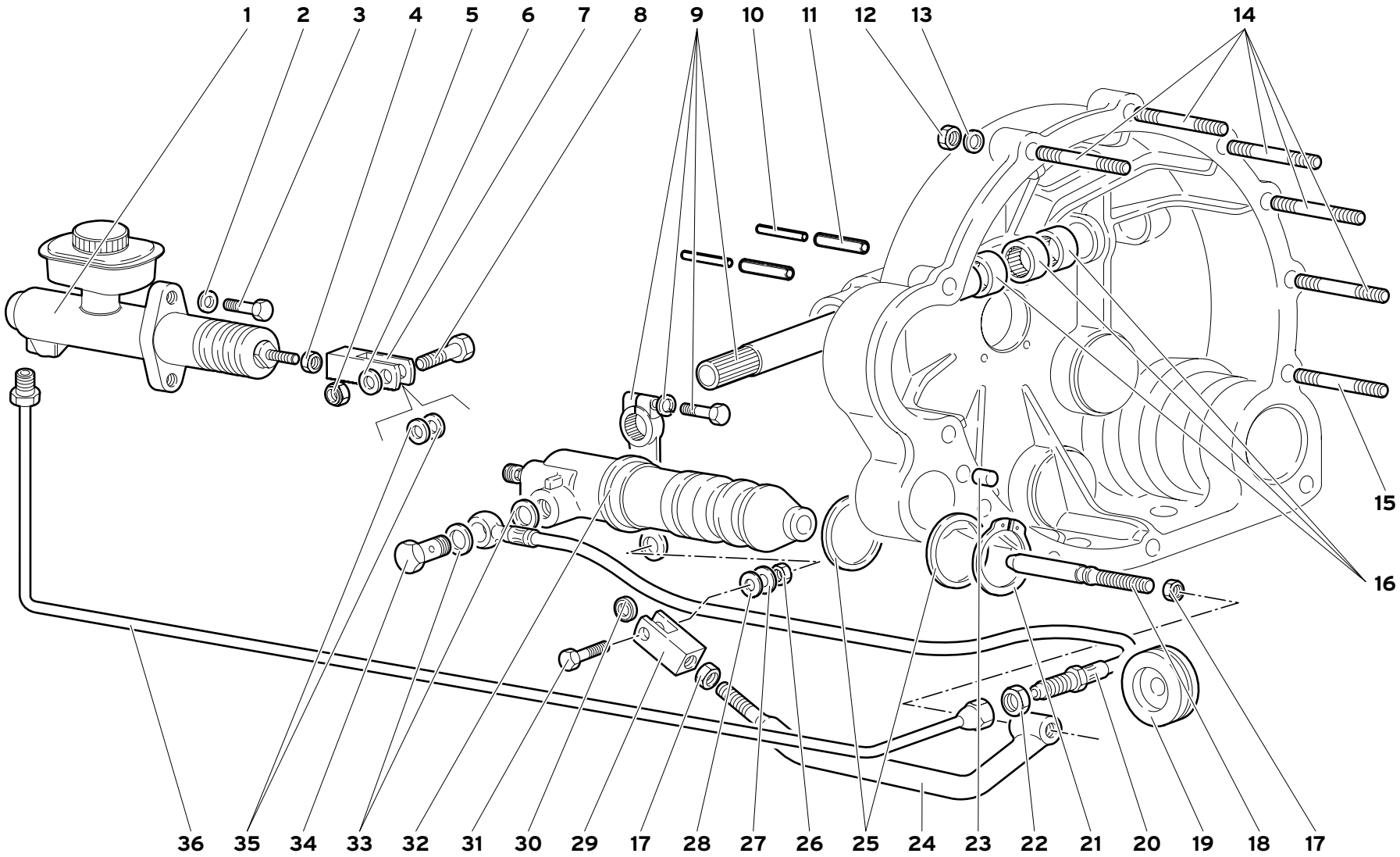

21	MY 99	LEVISMI COMANDO FRIZIONE CLUTCH CONTROL LEVERS TRINGLERIE COMMANDE EMBRAYAGE KUPPLUNGSBETÄTIGUNG MECANISMO DE LEVAS MANDO EMBRAGUE	21.02.00	Diablo IV 07/1999

Rif. Ref. Réf. Bez. Ref.	Codice Part number Numero des pièces Teilnummer Codigo	Q.tà Q.ty Q.té Stk. C.dad	Versione Version Version Version Versión	DESCRIZIONE	DESCRIPTION	DESCRIPTION	BESCHREIBUNG	DESCRIPCION
1	004219984	1		POMPA FRIZIONE	CLUTCH PUMP	POMPE	PUMPE	BOMBA
2	008410806	2		RONDELLA	WASHER	RONDELLE	SCHEIBE	ARANDELA
3	008100830	2		VITE	SCREW	VIS	SCHRAUBE	TORNILLO
4	008200811	1		DADO	NUT	ECROU	MUTTER	TUERCA
5	008200804	1		DADO	NUT	ECROU	MUTTER	TUERCA
6	008400801	1		RONDELLA	WASHER	RONDELLE	SCHEIBE	ARANDELA
7	004219591	1		FORCELLA	FORK	FOURCHE	GABEL	HORQUILLA
8	002129460	1		PERNO	PIN	AXE	BOLZEN	EJE
9	002134952	1		ALBERO	SHAFT	ARBRE	WELLE	ARBOL
10	008900505	2		SPINA	PIN	GOUPILLE	STIFT	PASADOR
11	008900804	2		SPINA	PIN	GOUPILLE	STIFT	PASADOR
12	008200808	11		DADO	NUT	ECROU	MUTTER	TUERCA
13	008410810	11		RONDELLA	WASHER	RONDELLE	SCHEIBE	ARANDELA
14	008300808	5		PRIGIONIERO	STUD	GOUJON	STIFTSCHRAUBE	ESPARRAGO
15	008300809	1		PRIGIONIERO	STUD	GOUJON	STIFTSCHRAUBE	ESPARRAGO
16	008522204	3		CUSCINETTO	BEARING	ROULEMENT	LAGER	RODAMIENTO
17	008201001	2		DADO	NUT	ECROU	MUTTER	TUERCA
18	002134687	1		PUNTALE	ROD	TIGE	DRUCKSTANGE	VASTAGO
19	008612804	1		ANELLO GOMMA	RUBBER RING	BAGUE CAOUTCHOUC	GUMMIRING	GUARNICION DE
20	002137394	1		TUBO FLESSIBILE	FLEX. HOSE	TUYAU FLEXIBLE	SCHLAUCH	MANGA FLEXIBLE
21	008583701	1		ANELLO RITEGNO	RETAINER RING	ARRETOIR	HALTERING	RETENEDOR
22	008201216	1		DADO	NUT	ECROU	MUTTER	TUERCA
23	008850806	2		GRANO	DOWEL	ERGOT	PASSTIFT	PITON
24	002134956	1		RINVIO A LEVA	IDLE LEVER	RENVOI A LEVIER	ZWISCHENBETAETI.	REENVIO DE PALAN.
25	002129128	2		DISTANZIALE	SPACER	ENTRETOISE	ABSTANDSTUECK	SEPARADOR
26	008200801	1		DADO	NUT	ECROU	MUTTER	TUERCA
27	008410806	1		RONDELLA	WASHER	RONDELLE	SCHEIBE	ARANDELA
28	008400816	1		RONDELLA	WASHER	RONDELLE	SCHEIBE	ARANDELA
29	002134957	1		FORCELLA	FORK	FOURCHE	GABEL	HORQUILLA
30	004225225	1		TESTA A SNODO	COUPLING	JOINT A ROTULE	GELENKKOPF	ARTICULACION
31	008100841	1		VITE	SCREW	VIS	SCHRAUBE	TORNILLO
32	002136948	1		CILINDRO POMPA	PUMP	POMPE	PUMPE	BOMBA
33	008401201	2		RONDELLA	WASHER	RONDELLE	SCHEIBE	ARANDELA
34	002134973	1		VITE FORATA	SCREW	VIS	SCHRAUBE	TORNILL
35	008400819	2		RONDELLA	WASHER	RONDELLE	SCHEIBE	ARANDELA
36	002137085	1		TUBO	PIPE	TUYAU	ROHR	TUBO
36	002133969	1	74	TUBO	PIPE	TUYAU	ROHR	TUBO
36	002133969	1	76	TUBO	PIPE	TUYAU	ROHR	TUBO

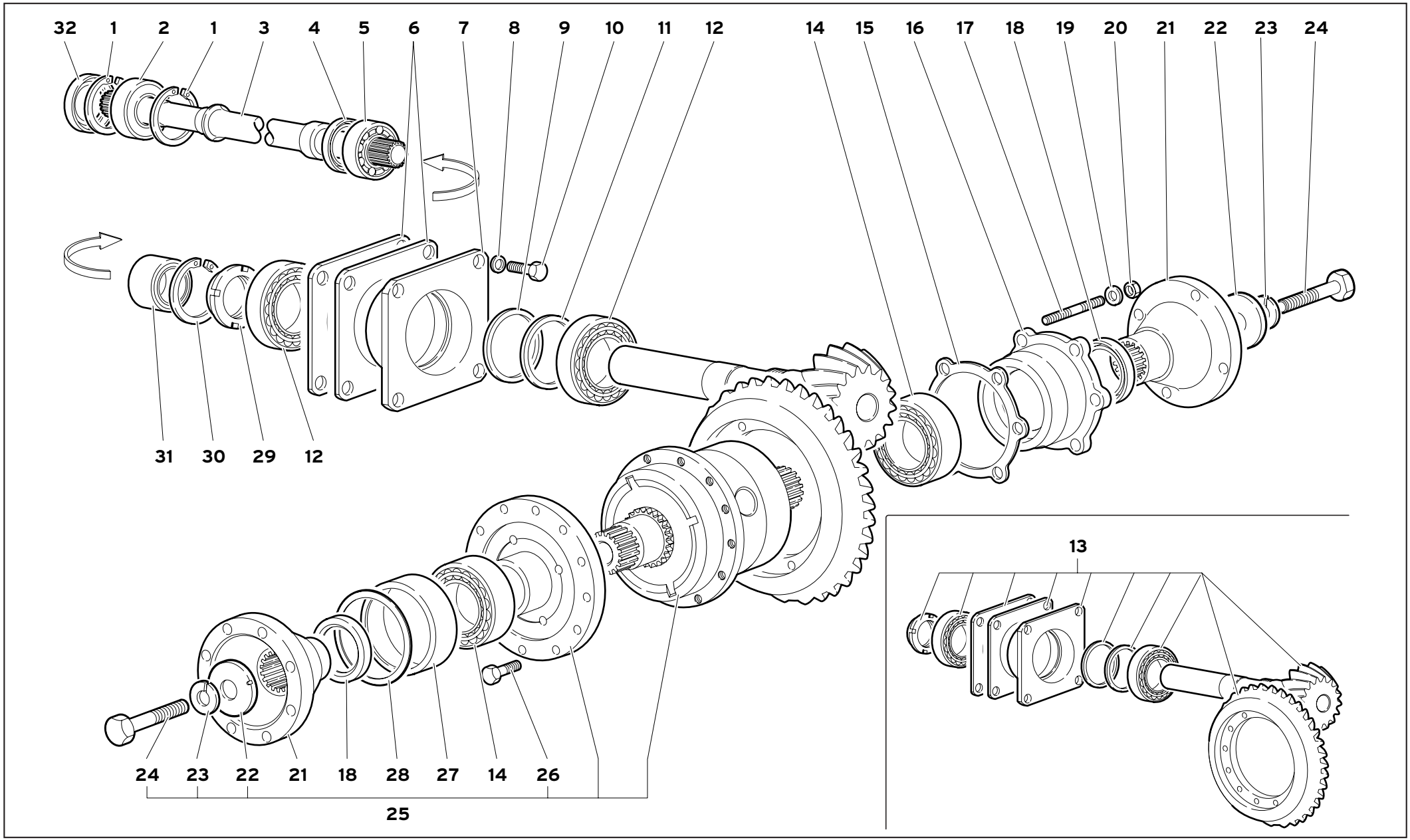

23	MY 99	DIFFERENZIALE POSTERIORE REAR DIFFERENTIAL DIFFERENTIEL ARRIERE HINTERES DIFFERENTIAL DIFERENCIAL POSTERIOR	23.01.00	Diablo IV 07/1999

Rif. Ref. Réf. Bez. Ref.	Codice Part number Numero des pièces Teilnummer Codigo	Q.tà Q.ty Q.té Stk. C.dad	Versione Version Version Version Versión	DESCRIZIONE	DESCRIPTION	DESCRIPTION	BESCHREIBUNG	DESCRIPCION
1	008575501	2		ANELLO RITEGNO	RETAINER RING	ARRETOIR	HALTERING	RETENEDOR
2	008503013	1		CUSCINETTO	BEARING	ROULEMENT	LAGER	RODAMIENTO
3	002330969	1		ALBERO TRASMISSIONE	PROPELLER SHAFT	ARBRE DE TRANSMIS.	UEBERTRAGUNGSW.	ARBOL DE TRANSMI.
4	008613510	1		ANELLO TENUTA	SEAL	JOINT D'ETANCHEITE	DICHTRING	JUNTA HERMETICA
5	008503010	1		CUSCINETTO	BEARING	ROULEMENT	LAGER	RODAMIENTO
6	002324939			SPESSORE DI REGISTRO	SHIM	CALE D'EPAISSEUR	DISTANZSCHEIBE	SUPLEMENTO
7	002324938	1		FLANGIA	FLANGE	BRIDE	FLANSCH	BRIDA
8	008410822	4		RONDELLA	WASHER	RONDELLE	SCHEIBE	ARANDELA
9	002330693			SPESSORE DI REGISTRO 0,5 MM	SHIM	CALE D'EPAISSEUR	DISTANZSCHEIBE	SUPLEMENTO
9	002330694			SPESSORE DI REGISTRO 0,3 MM	SHIM	CALE D'EPAISSEUR	DISTANZSCHEIBE	SUPLEMENTO
9	002330695			SPESSORE DI REGISTRO 0,25 MM	SHIM	CALE D'EPAISSEUR	DISTANZSCHEIBE	SUPLEMENTO
9	002330696			SPESSORE DI REGISTRO 0,2 MM	SHIM	CALE D'EPAISSEUR	DISTANZSCHEIBE	SUPLEMENTO
9	002330697			SPESSORE DI REGISTRO 0,15 MM	SHIM	CALE D'EPAISSEUR	DISTANZSCHEIBE	SUPLEMENTO
10	008100821	4		VITE	SCREW	VIS	SCHRAUBE	TORNILLO
11	002328764	1		DISTANZIALE	SPACER	ENTRETOISE	ABSTANDSTUECK	SEPARADOR
12	008545004	2		CUSCINETTO	BEARING	ROULEMENT	LAGER	RODAMIENTO
13	002337199	1		COPPIA CONICA	BEVEL SET	COUPLE CONIQUE	KEGELRADANTRIEB	PAR CONICO
14	008545002	2		CUSCINETTO	BEARING	ROULEMENT	LAGER	RODAMIENTO
15	002324942			SPESSORE DI REGISTRO	SHIM	CALE D'EPAISSEUR	DISTANZSCHEIBE	SUPLEMENTO
16	002324452	1		FLANGIA PORTACUSCINETTO	FLANGE	BRIDE	FLANSCH	BRIDA
17	008301022	6		PRIGIONIERO	STUD	GOUJON	STIFTSCHRAUBE	ESPARRAGO
18	008614507	2		ANELLO TENUTA	SEAL	JOINT D'ETANCHEITE	DICHTRING	JUNTA HERMETICA
19	008411002	6		RONDELLA	WASHER	RONDELLE	SCHEIBE	ARANDELA
20	008201001	6		DADO	NUT	ECROU	MUTTER	TUERCA
21	002333623	2		FLANGIA PORTA SEMIASSE	FLANGE	BRIDE	FLANSCH	BRIDA
22	002332653	2		RONDELLA	WASHER	RONDELLE	SCHEIBE	ARANDELA
23	002332652	2		RONDELLA	WASHER	RONDELLE	SCHEIBE	ARANDELA
24	002332651	2		VITE	SCREW	VIS	SCHRAUBE	TORNILLO
25	002332210	1		KIT DIFFERENZIALE	KIT DIFFERENTIAL	KIT DIFFERENTIEL	KITAUSGLEICHGET.	KIT DIFERENCIAL
26	002332650	12		VITE	SCREW	VIS	SCHRAUBE	TORNILLO
27	002324940	1		ANELLO PORTACUSCINETTO	BEARING CASE	SIEGE	SITZ	ASIENTO
28	002331917			SPESSORE DI REGISTRO 0,5 MM	SHIM	CALE D'EPAISSEUR	DISTANZSCHEIBE	SUPLEMENTO
28	002331918			SPESSORE DI REGISTRO 0,3 MM	SHIM	CALE D'EPAISSEUR	DISTANZSCHEIBE	SUPLEMENTO
28	002331919			SPESSORE DI REGISTRO 0,25 MM	SHIM	CALE D'EPAISSEUR	DISTANZSCHEIBE	SUPLEMENTO
28	002331920			SPESSORE DI REGISTRO 0,2 MM	SHIM	CALE D'EPAISSEUR	DISTANZSCHEIBE	SUPLEMENTO
28	002331921			SPESSORE DI REGISTRO 0,15 MM	SHIM	CALE D'EPAISSEUR	DISTANZSCHEIBE	SUPLEMENTO
29	008254503	1		GHIERA	PLUG	VIROLE	GEWINDERING	VIROLA
30	008575002	1		ANELLO RITEGNO	RETAINER RING	ARRETOIR	HALTERING	RETENEDOR
31	008524014	1		CUSCINETTO	BEARING	ROULEMENT	LAGER	RODAMIENTO
32	008613601	1		ANELLO TENUTA	SEAL	JOINT D'ETANCHEITE	DICHTRING	JUNTA HERMETICA

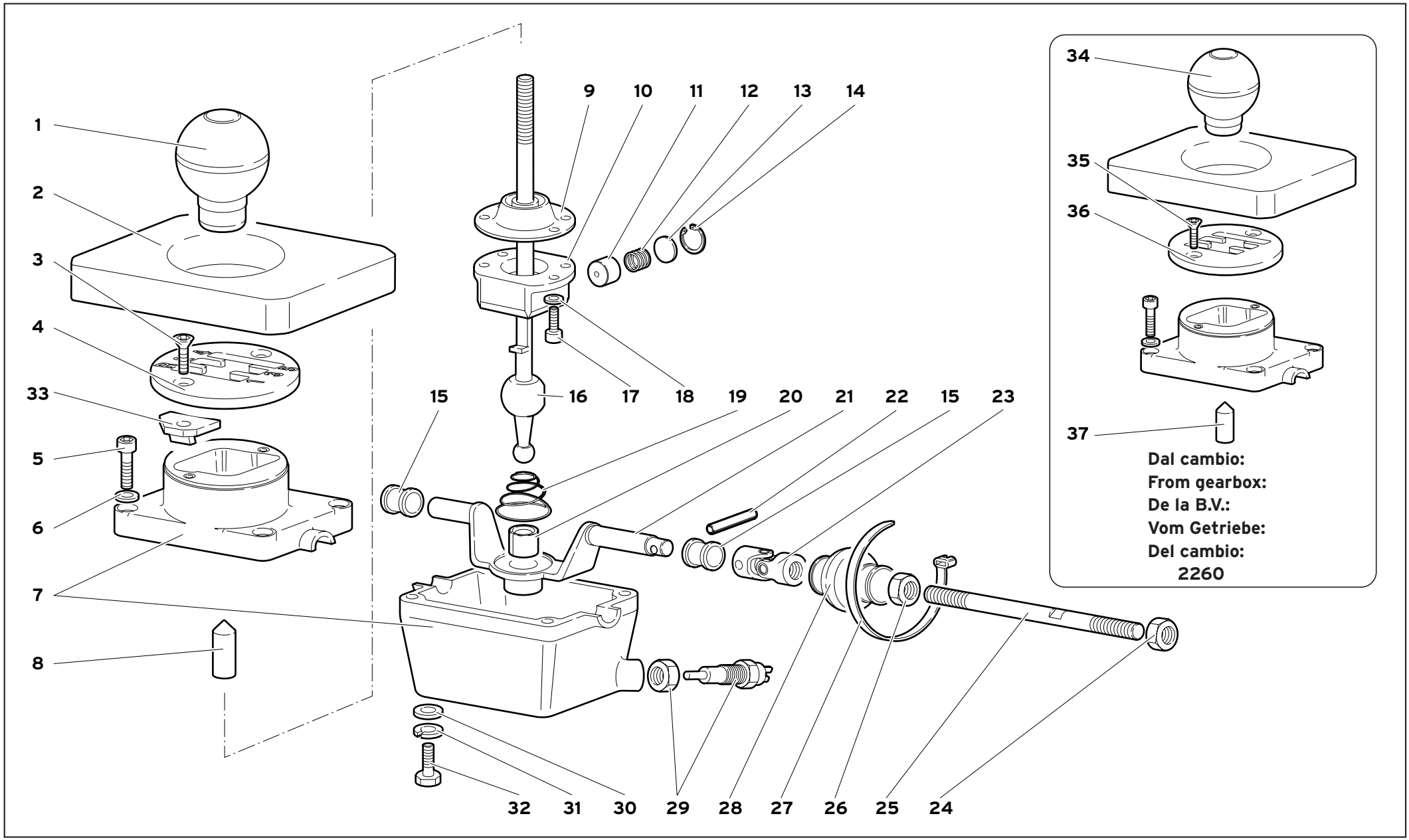

24	MY 99	TORRETTA COMANDO CAMBIO GEARBOX CONTROL TOWER TOURELLE DE COMMANDE BOITE DE VITESSES	GETRIEBESTEUERSÄULE TORRETA DE MANDO DEL CAMBIO	24.01.00	Diablo IV 07/1999

Rif. Ref. Réf. Bez. Ref.	Codice Part number Numero des pièces Teilnummer Codigo	Q.tà Q.ty Q.té Stk. C.dad	Versione Version Version Version Versión	DESCRIZIONE	DESCRIPTION	DESCRIPTION	BESCHREIBUNG	DESCRIPCION
1	002437668	1		POMELLO	KNOB	BOUTON	KNEBELGRIFF	BOTON
2	002431785	1		SPESSORE IN GOMMA	FLEX PAD	CALE ELASTIQUE	ELASTICHE UNTER.	SUPLEMENTO ELA.
3	008700681	2		VITE	SCREW	VIS	SCHRAUBE	TORNILLO
4	002433903	1		PIASTRA DI SELEZIONE	PLATE	PLAQUE	PLATTE	PLACA
5	008700804	4		VITE	SCREW	VIS	SCHRAUBE	TORNILLO
6	008410810	4		RONDELLA	WASHER	RONDELLE	SCHEIBE	ARANDELA
7	240132003	1		SCATOLA LAVORATA	CASE	CARTER	GEHAUSE	CAJA
8	002437767	1		ADATTATORE POMELLO	ADAPTER KNOB	BAGUE FILETEE	GEWINDEBUECHSE	TUERCA
9	002433043	1		CUFFIA	BOOT	CAPUCHON	MANSCHETTE	CAPUCHON
10	002434091	1		SEDE SFERICA	BALL SOCKFT	SIEGE SPHERIQUE	KUGELPFANNE	COJINETE ESFERICO
11	002427202	1		CILINDRO	CYLINDER	CYLINDRE	ZYLINDER	CILINDRO
12	002432167	1		MOLLA	SPRING	RESSORT	FEDER	RESORTE
13	002427204	1		PIASTRINA	PLATE	PLAQUETTE	PLAETTCHEN	PLACA
14	008572201	1		ANELLO RITEGNO	RETAINER RING	ARRETOIR	HALTERING	RETENEDOR
15	002433020	2		BOCCOLA	BUSHING	DOUILLE	BUECHSE	CASQUILLO
16	002437666	1		LEVA	LEVER	LEVIER	HEBEL	PALANCA
17	008700644	4		VITE	SCREW	VIS	SCHRAUBE	TORNILLO
18	008410602	4		RONDELLA	WASHER	RONDELLE	SCHEIBE	ARANDELA
19	002429160	1		MOLLA	SPRING	RESSORT	FEDER	RESORTE
20	002427207	1		BOCCOLA	BUSHING	DOUILLE	BUECHSE	CASQUILLO
21	002429161	1		ALBERO	SHAFT	ARBRE	WELLE	ARBOL
22	008900305	1		SPINA	PIN	GOUPILLE	STIFT	PASADOR
23	002430984	1		SNODO DX	JOINT	ARTICULATION	GELENK	ARTICULACION
24	008201224	1		DADO SX	NUT	ECROU	MUTTER	TUERCA
25	002434472	1		TIRANTE	TIE ROD	TIRANT	STANGE	VARILLA
26	008201223	1		DADO DX	NUT	ECROU	MUTTER	TUERCA
27	008830305	2		FASCETTA	STRAP	COLLIER	HALTEBAND	ABRAZADERA
28	002434614	1		CUFFIA	BOOT	CAPUCHON	MANSCHETTE	CAPUCHON
29	002408637	1		INTERRUTTORE RETROMARCIA	SWITCH	INTERRUPTEUR	SCHALTER	INTERRUPTOR
30	008400801	4		RONDELLA	WASHER	RONDELLE	SCHEIBE	ARANDELA
31	008410806	4		RONDELLA	WASHER	RONDELLE	SCHEIBE	ARANDELA
32	008100862	4		VITE	SCREW	VIS	SCHRAUBE	TORNILLO
33	002433904	1		PIASTRINO PER RETROMARCIA	PLATE (REVERSE)	PLAQUETTE	PLAETTCHEN	PLACA
34	0024005195	1		POMELLO	KNOB	BOUTON	KNEBELGRIFF	BOTON
35	008740613	2		VITE	SCREW	VIS	SCHRAUBE	TORNILLO
36	002433874	1		PIASTRA DI SELEZIONE	PLATE	PLAQUE	PLATTE	PLACA
37	0002438011	1		ADATTATORE POMELLO	ADAPTER KNOB	BAGUE FILETEE	GEWINDEBUECHSE	TUERCA

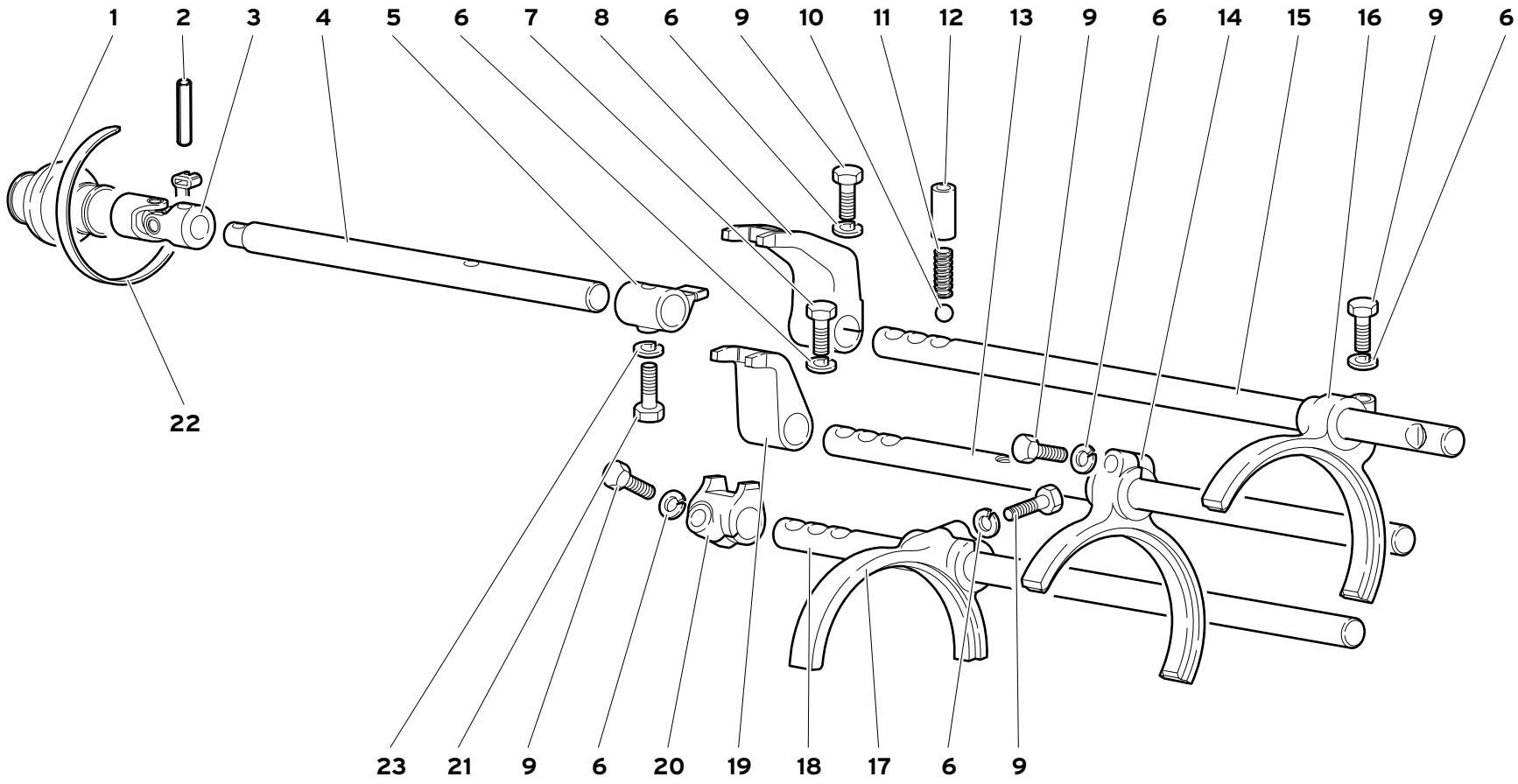

24	MY 99	ASTE E FORCELLE COMANDO CAMBIO GEARBOX SHIFTING RODS AND FORKS TIGES ET FOURCHES DE COMMANDE BOITE DE VITESSES	GETRIEBESTANGEN UND-GABELN VARILLAS Y HORQUILLAS MANDO DEL CAMBIO	24.02.00	Diablo IV 07/1999

Rif. Ref. Réf. Bez. Ref.	Codice Part number Numero des pièces Teilnummer Codigo	Q.tà Q.ty Q.té Stk. C.dad	Versione Version Version Version Versión	DESCRIZIONE	DESCRIPTION	DESCRIPTION	BESCHREIBUNG	DESCRIPCION
1	002434614	1		CUFFIA	BOOT	CAPUCHON	MANSCHETTE	CAPUCHON
2	008900305	1		SPINA	PIN	GOUPILLE	STIFT	PASADOR
3	002430983	1		SNODO SX	JOINT	ARTICULATION	GELENK	ARTICULACION
4	002427211	1		ASTA COMANDO CAMBIO	ROD	TIGE	STANGE	VARILLA
5	002425186	1		SELETTORE MARCE	GEAR SELECTOR	SELECTEUR DE VI.	GANGWAEHLER	SELECTOR DE VELO.
6	008410817	6		RONDELLA	WASHER	RONDELLE	SCHEIBE	ARANDELA
7	008100878	1		VITE	SCREW	VIS	SCHRAUBE	TORNILLO
8	002425189	1		SELETTORE MARCE	GEAR SELECTOR	SELECTEUR DE VI.	GANGWAEHLER	SELECTOR DE VELO.
9	008100821	5		VITE	SCREW	VIS	SCHRAUBE	TORNILLO
10	008910701	3		SFERA	BALL	BILLE	KUGEL	BOLA
11	002402242	3		MOLLA	SPRING	RESSORT	FEDER	RESORTE
12	002401765	3		BOCCOLA	BUSHING	DOUILLE	BUECHSE	CASQUILLO
13	002425230	1		ASTA 2° E 3° MARCIA	ROD	TIGE	STANGE	VARILLA
14	002425191	1		FORCELLA 2° E 3° MARCIA	FORK	FOURCHE	GABEL	HORQUILLA
15	002425229	1		ASTA 1° MARCIA E RM	ROD	TIGE	STANGE	VARILLA
16	002425190	1		FORCELLA 1° MARCIA E RM	FORK	FOURCHE	GABEL	HORQUILLA
17	002425192	1		FORCELLA 4° E 5° MARCIA	FORK	FOURCHE	GABEL	HORQUILLA
18	002425231	1		ASTA 4° E 5° MARCIA	ROD	TIGE	STANGE	VARILLA
19	002425188	1		SELETTORE MARCE	GEAR SELECTOR	SELECTEUR DE VI.	GANGWAEHLER	SELECTOR DE VELO.
20	002425187	1		SELETTORE MARCE	GEAR SELECTOR	SELECTEUR DE VI.	GANGWAEHLER	SELECTOR DE VELO.
21	008100628	1		VITE	SCREW	VIS	SCHRAUBE	TORNILLO
22	008830305	2		FASCETTA	STRAP	COLLIER	HALTEBAND	ABRAZADERA
23	008410602	1		RONDELLA	WASHER	RONDELLE	SCHEIBE	ARANDELA

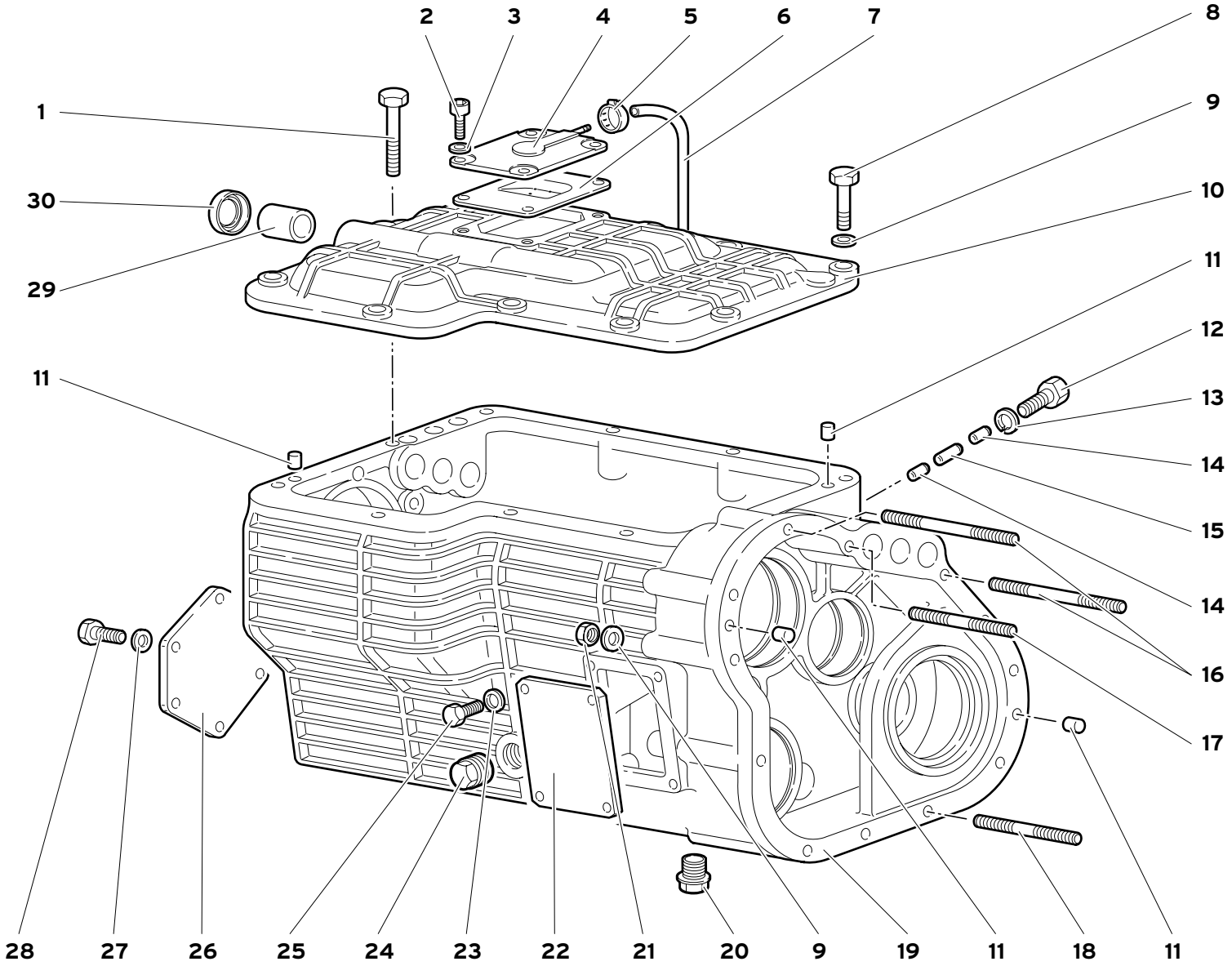

24	MY 99	SCATOLA CAMBIO GEARBOX BOITE DE VITESSES	GETRIEBEGEHÄUSE CAJA DE VELOCIDADES	24.03.00	Diablo JV 07/1999

Rif. Ref. Réf. Bez. Ref.	Codice Part number Numero des pièces Teilnummer Codigo	Q.tà Q.ty Q.té Stk. C.dad	Versione Version Version Version Versión	DESCRIZIONE	DESCRIPTION	DESCRIPTION	BESCHREIBUNG	DESCRIPCION
1	008100807	1		VITE	SCREW	VIS	SCHRAUBE	TORNILLO
2	008700644	4		VITE	SCREW	VIS	SCHRAUBE	TORNILLO
3	008410602	4		RONDELLA	WASHER	RONDELLE	SCHEIBE	ARANDELA
4	002428645	1		COPERCHIO SFIATO	COVER	COUVERCLE	DECKEL	TAPA
5	008830128	1		FASCETTA	STRAP	COLLIER	HALTEBAND	ABRAZADERA
6	002428643	1		VASCHETTA	PAN	CUVE	GEFASS	CUBA
7	002428649	1		TUBO DI SFIATO	VENT PIPE	TUBE D'EVENT	ENTLUEFTUNGSLEI.	TUBO DE VENTILA.
8	008100821	9		VITE	SCREW	VIS	SCHRAUBE	TORNILLO
9	008410810	22		RONDELLA	WASHER	RONDELLE	SCHEIBE	ARANDELA
10	002424900	1		COPERCHIO	COVER	COUVERCLE	DECKEL	TAPA
11	008850806	4		GRANO	DOWEL	ERGOT	PASSTIFT	PITON
12	008100826	1		VITE	SCREW	VIS	SCHRAUBE	TORNILLO
13	008400802	1		RONDELLA	WASHER	RONDELLE	SCHEIBE	ARANDELA
14	002425223	2		PUNTALINO	ROD	TIGE	DRUCKSTANGE	VASTAGO
15	002425224	1		PUNTALINO	ROD	TIGE	DRUCKSTANGE	VASTAGO
16	008300895	2		PRIGIONIERO	STUD	GOUJON	STIFTSCHRAUBE	ESPARRAGO
17	008300897	1		PRIGIONIERO	STUD	GOUJON	STIFTSCHRAUBE	ESPARRAGO
18	008300916	9		PRIGIONIERO	STUD	GOUJON	STIFTSCHRAUBE	ESPARRAGO
19	002430746	1		SCATOLA CAMBIO	GEAR BOX CASE	CARTER	GEHAUSE	CAJA
20	008932203	1		TAPPO MAGNETICO	MAGNETIC PLUG	BOUCHON MAGNETIQ.	MAGNET-VERSCHLUS.	TAPON IMANADO
21	008200801	12		DADO	NUT	ECROU	MUTTER	TUERCA
22	002435931	1		COPERCHIO	COVER	COUVERCLE	DECKEL	TAPA
23	008410602	4		RONDELLA	WASHER	RONDELLE	SCHEIBE	ARANDELA
24	008932203	1		TAPPO MAGNETICO	MAGNETIC PLUG	BOUCHON MAGNETIQ.	MAGNET-VERSCHLUS.	TAPON IMANADO
25	008100861	4		VITE	SCREW	VIS	SCHRAUBE	TORNILLO
26	002425638	1		COPERCHIO	COVER	COUVERCLE	DECKEL	TAPA
27	008410602	6		RONDELLA	WASHER	RONDELLE	SCHEIBE	ARANDELA
28	008100601	6		VITE	SCREW	VIS	SCHRAUBE	TORNILLO
29	008801612	1		BOCCOLA	BUSHING	DOUILLE	BUECHSE	CASQUILLO
30	008611605	1		ANELLO TENUTA	SEAL	JOINT D'ETANCHEITE	DICHTRING	JUNTA HERMETICA

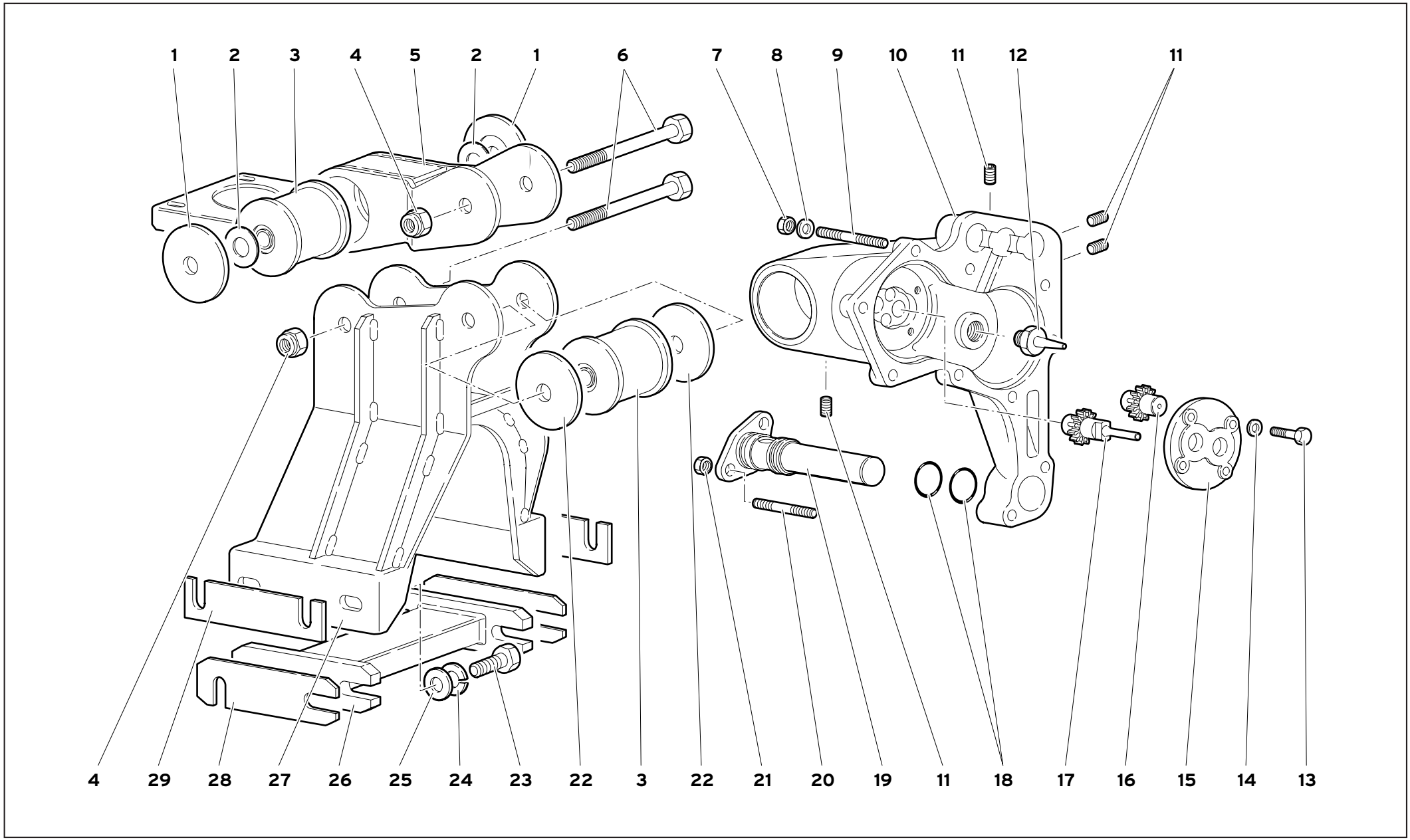

24	MY 99	POMPA OLIO CAMBIO GEARBOX OIL PUMP POMPE A HUILE BOITE DE VITESSES	GETRIEBEÖLPUMPE BOMBA DEL ACEITE DEL CAMBIO	24.04.01	Diablo JV 02/2000

Rif. Ref. Réf. Bez. Ref.	Codice Part number Numero des pièces Teilnummer Codigo	Q.tà Q.ty Q.té Stk. C.dad	Versione Version Version Version Versión	DESCRIZIONE	DESCRIPTION	DESCRIPTION	BESCHREIBUNG	DESCRIPCION
1	002433939	2		DISTANZIALE	SPACER	ENTRETOISE	ABSTANDSTUECK	SEPARADOR
2	008401421	2		RONDELLA	WASHER	RONDELLE	SCHEIBE	ARANDELA
3	008921415	2		SILENTBLOC	SILENTBLOC	SILENTBLOC	SILENTBLOC	SILENTBLOC
4	008201414	2		DADO	NUT	ECROU	MUTTER	TUERCA
5	002433937	1		SUPPORTO	SUPPORT	SUPPORT	LAGER	SOPORTE
6	008101411	2		VITE	SCREW	VIS	SCHRAUBE	TORNILLO
7	008200801	8		DADO	NUT	ECROU	MUTTER	TUERCA
8	008410805	8		RONDELLA	WASHER	RONDELLE	SCHEIBE	ARANDELA
9	008300840	8		PRIGIONIERO	STUD	GOUJON	STIFTSCHRAUBE	ESPARRAGO
10	002431783	1		COPERCHIO	COVER	COUVERCLE	DECKEL	TAPA
11	008701204	4		TAPPO	PLUG	BOUCHON	STOPFEN	TAPON
12	002425259	1		UGELLO	JET	GICLEUR	DUESE	BOQUILLA
13	008100617	4		VITE	SCREW	VIS	SCHRAUBE	TORNILLO
14	008410602	4		RONDELLA	WASHER	RONDELLE	SCHEIBE	ARANDELA
15	002431778	1		COPERCHIO	COVER	COUVERCLE	DECKEL	TAPA
16	002425185	1		INGRANAGGIO CONDOTTO	DRIVEN GEAR	PIGNON CONDUIT	ANGETRIEBENES	PINON CONDUCIDO
17	002425184	1		INGRANAGGIO	GEAR	PIGNON	ZAHRAD	PINON
18	008602301	2		ANELLO TENUTA	SEAL	JOINT D'ETANCHEITE	DICHTRING	JUNTA HERMETICA
19	002425246	1		FILTRO OLIO	OIL FILTER	FILTRE A HUILE	OELFILTER	FILTRO DE ACEITE
20	008300833	2		PRIGIONIERO	STUD	GOUJON	STIFTSCHRAUBE	ESPARRAGO
21	008200821	2		DADO	NUT	ECROU	MUTTER	TUERCA
22	002434272	2		RONDELLA	WASHER	RONDELLE	SCHEIBE	ARANDELA
23	008100862	4		VITE	SCREW	VIS	SCHRAUBE	TORNILLO
24	008410806	4		RONDELLA	WASHER	RONDELLE	SCHEIBE	ARANDELA
25	008400802	4		RONDELLA	WASHER	RONDELLE	SCHEIBE	ARANDELA
26	002433990	1		TRAVERSA	CROSSRAIL	TRAVERSE	TRAVERSE	TRAVESANO
27	002433346	1		SUPPORTO	SUPPORT	SUPPORT	LAGER	SOPORTE
28	002433991			DISTANZIALE	SPACER	ENTRETOISE	ABSTANDSTUECK	SEPARADOR
29	004126766			DISTANZIALE	SPACER	ENTRETOISE	ABSTANDSTUECK	SEPARADOR

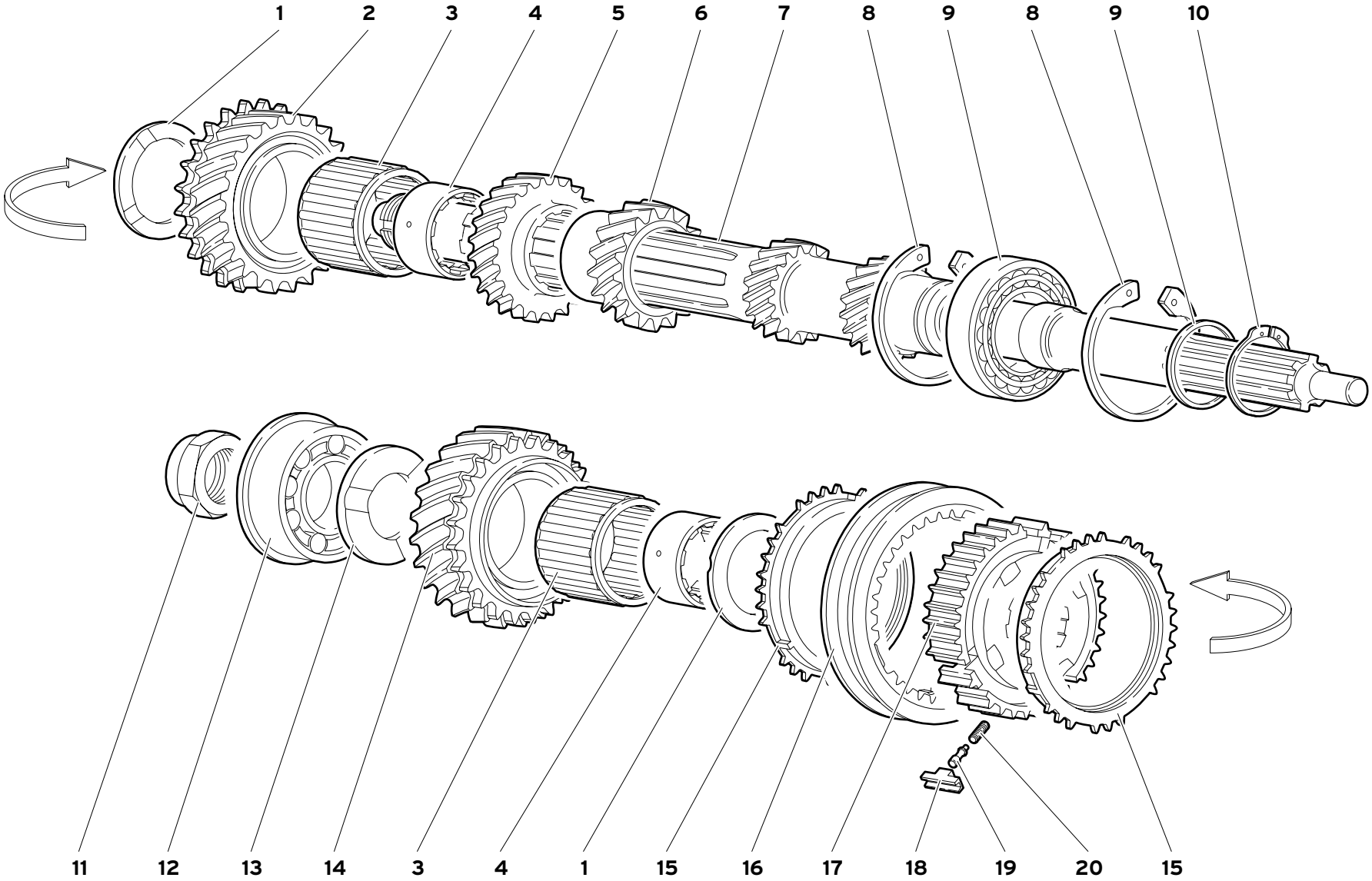

24	MY 99	ALBERO PRIMARIO CAMBIO MAIN SHAFT GEARS ARBRE PRIMAIRE BOITE DE VITESSES ABTRIEBSWELLE EJE PRINCIPAL DEL CAMBIO	24.05.00	Diablo JV 07/1999

Rif. Ref. Réf. Bez. Ref.	Codice Part number Numero des pièces Teilnummer Codigo	Q.tà Q.ty Q.té Stk. C.dad	Versione Version Version Version Versión	DESCRIZIONE	DESCRIPTION	DESCRIPTION	BESCHREIBUNG	DESCRIPCION
1	002424864	2		DISTANZIALE	SPACER	ENTRETOISE	ABSTANDSTUECK	SEPARADOR
2	0024001637	1		INGRANAGGIO 4° MARCIA	GEAR	PIGNON	ZAHRAD	PINON
3	008524701	2		GABBIA A RULLI	ROLLER CAGE	CAGE A ROULEAUX	ROLLENKAEFIG	PORTARRODILLOS
4	002420124	2		BOCCOLA DENTATA	SPLINED BUSHING	BAGUE DENTEE	ZAHNBUECHSE	MANGUITO DE AR.
5	002424873	1		INGRANAGGIO 3° MARCIA	GEAR	PIGNON	ZAHRAD	PINON
6	002427097	1		INGRANAGGIO 2° MARCIA	GEAR	PIGNON	ZAHRAD	PINON
7	002430938	1		ALBERO PRIMARIO	MAIN SHAFT	ARBRE PRIMAIRE	HAUPTWELLE	ARBOL PRIMARIO
8	008578001	2		ANELLO RITEGNO	RETAINER RING	ARRETOIR	HALTERING	RETENEDOR
9	008524010	1		CUSCINETTO	BEARING	ROULEMENT	LAGER	RODAMIENTO
10	002424859	1		ANELLO	RING	BAGUE	RING	ANILLO
11	002431824	1		DADO	NUT	ECROU	MUTTER	TUERCA
12	008503006	1		CUSCINETTO	BEARING	ROULEMENT	LAGER	RODAMIENTO
13	002424861	1		DISTANZIALE	SPACER	ENTRETOISE	ABSTANDSTUECK	SEPARADOR
14	0024001212	1		INGRANAGGIO 5° MARCIA	GEAR	PIGNON	ZAHRAD	PINON
15	002421416	2		ANELLO SINCRONIZZATORE	FRICTION RING	ARRETOIR	BREMSRING	ANILLO DE FRENO
16	002425150	1		ANELLO INNESTO	SELECTION-GEAR CHA.	CONNECTION	KUPPLUNG	CONNEXION
17	002421680	1		CORPO SINCRONIZZATORE	SYNCHRONIZER	SYNCHRONISEUR	SYNCHRONISIERUNG	SINCRONIZADOR
18	002421420	3		PATTINO	BRAKE PAD	PATIN	GLEITSTEIN	PATIN
19	002421419	3		PERNO	PIN	AXE	BOLZEN	EJE
20	002421418	3		MOLLA	SPRING	RESSORT	FEDER	RESORTE

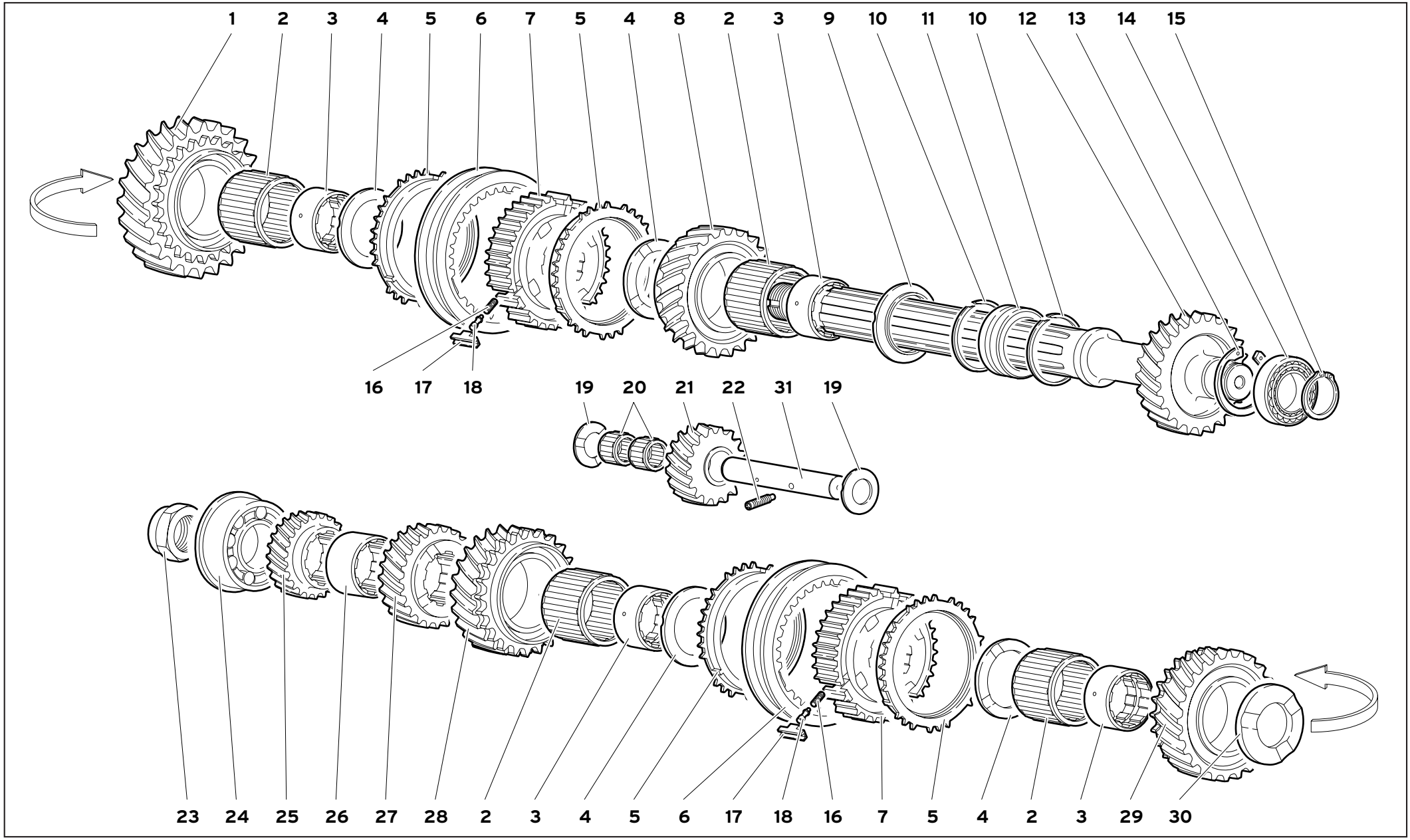

24	MY 99	ALBERO SECONDARIO CAMBIO DRIVEN SHAFT ARBRE SECONDAIRE BOITE DE VITESSES	VORGELEGEWELLE EJE SECUNDARIO DEL CAMBIO	24.06.01	Diablo IV 02/2000

Rif. Ref. Réf. Bez. Ref.	Codice Part number Numero des pièces Teilnummer Codigo	Q.tà Q.ty Q.té Stk. C.dad	Versione Version Version Version Versión	DESCRIZIONE	DESCRIPTION	DESCRIPTION	BESCHREIBUNG	DESCRIPCION
1	002424886	1		INGRANAGGIO 1° MARCIA	GEAR	PIGNON	ZAHRAD	PINON
2	008524701	4		GABBIA A RULLI	ROLLER CAGE	CAGE A ROULEAUX	ROLLENKAEFIG	PORTARRODILLOS
3	002420124	4		BOCCOLA DENTATA	SPLINED BUSHING	BAGUE DENTEE	ZAHNBUECHSE	MANGUITO DE AR.
4	002424864	4		RONDELLA	WASHER	RONDELLE	SCHEIBE	ARANDELA
5	002421416	4		ANELLO SINCRONIZZATORE	RETAINER	ARRETOIR	HALTERING	RETENDER
6	002425150	2		MANICOTTO DISINNESTO	SLEEVE T/OBEARING	MANCHON AVEC	MUFFE MIT LAGER.	MANGUITO CON
7	002421680	2		CORPO SINCRONIZZATORE	SYNCHRONIZER	SYNCHRONISEUR	SYNCHRONISIERUNG	SINCRONIZADOR
8	002424891	1		INGRANAGGIO R.M.	GEAR	PIGNON	ZAHRAD	PINON
9	002424860	1		DISTANZIALE	SPACER	ENTRETOISE	ABSTANDSTUECK	SEPARADOR
10	008576201	2		ANELLO RITEGNO	RETAINER RING	ARRETOIR	HALTERING	RETENEDOR
11	008524011	1		CUSCINETTO	BEARING	ROULEMENT	LAGER	RODAMIENTO
12	002437436	1		ALBERO SECONDARIO	COUNTERSHAFT	ARBRE SECONDAIRE	VORGELEGEWELLE	ARBOL SECONDARIO
13	008576601	1		ANELLO RITEGNO	RETAINER RING	ARRETOIR	HALTERING	RETENEDOR
14	008523009	1		CUSCINETTO	BEARING	ROULEMENT	LAGER	RODAMIENTO
15	008583001	1		ANELLO RITEGNO	RETAINER RING	ARRETOIR	HALTERING	RETENEDOR
16	002421418	6		MOLLA	SPRING	RESSORT	FEDER	RESORTE
17	002421420	6		PATTINO	GUIDE	PATIN	GLEITSTEIN	PATIN
18	002421419	6		PERNO	PIN	AXE	BOLZEN	EJE
19	002424862	2		RONDELLA	WASHER	RONDELLE	SCHEIBE	ARANDELA
20	008522008	2		GABBIA A RULLI	ROLLER CAGE	CAGE A ROULEAUX	ROLLENKAEFIG	PORTARRODILLOS
21	002424869	1		INGRANAGGIO R.M.	GEAR	PIGNON	ZAHRAD	PINON
22	008700649	1		VITE	SCREW	VIS	SCHRAUBE	TORNILLO
23	002431824	1		DADO	NUT	ECROU	MUTTER	TUERCA
24	008503006	1		CUSCINETTO	BEARING	ROULEMENT	LAGER	RODAMIENTO
25	0024001213	1		INGRANAGGIO 5° MARCIA	GEAR	PIGNON	ZAHRAD	PINON
26	0024001451	1		BOCCOLA DENTATA	SPLINED BUSHING	BAGUE DENTEE	ZAHNBUECHSE	MANGUITO DE AR.
27	0024001638	1		INGRANAGGIO 4° MARCIA	GEAR	PIGNON	ZAHRAD	PINON
28	002424888	1		INGRANAGGIO 3° MARCIA	GEAR	PIGNON	ZAHRAD	PINON
29	002427098	1		INGRANAGGIO 2° MARCIA	GEAR	PIGNON	ZAHRAD	PINON
30	002424863	1		RONDELLA	WASHER	RONDELLE	SCHEIBE	ARANDELA
31	002424865	1		ALBERINO	SMALL SHAFT	ARBRE	WELLE	ARBOL

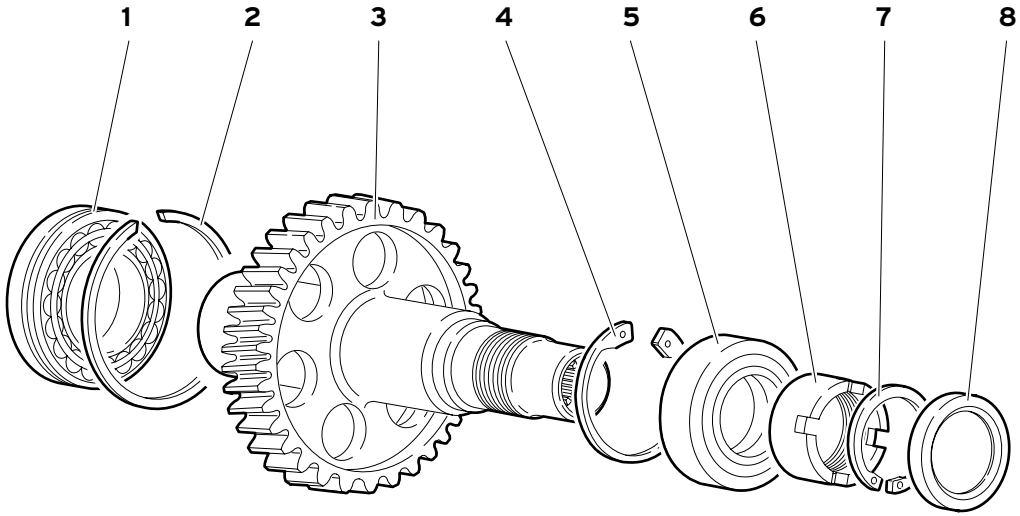

RINVIO FINALE TRASMISSIONE

GEAR TRANSMISSION END

RENVOI FINAL TRANSMISSION

UMLENKUNG DER ENDÜBERSETZUNG

TRANSMISSION FINAL

24.07.00

Rif. Ref. Réf. Bez. Ref.	Codice Part number Numero des pièces Teilnummer Codigo	Q.tà Q.ty Q.té Stk. C.dad	Versione Version Version Version Versión	DESCRIZIONE	DESCRIPTION	DESCRIPTION	BESCHREIBUNG	DESCRIPCION
1	008525013	1		CUSCINETTO	BEARING	ROULEMENT	LAGER	RODAMIENTO
2	008589001	1		ANELLO RITEGNO	RETAINER RING	ARRETOIR	HALTERING	RETENEDOR
3	002437437	1		CORONA DENTATA	RING GEAR	COURONNE DENTEE	ZAHNKRANZ	CORONA DENTADA
4	008578001	1		ANELLO RITEGNO	RETAINER RING	ARRETOIR	HALTERING	RETENEDOR
5	008514001	1		CUSCINETTO	BEARING	ROULEMENT	LAGER	RODAMIENTO
6	008254004	1		GHIERA	PLUG	VIROLE	GEWINDERING	VIROLA
7	008575201	1		ANELLO RITEGNO	RETAINER RING	ARRETOIR	HALTERING	RETENEDOR
8	008613601	1		ANELLO TENUTA	SEAL	JOINT D'ETANCHEITE	DICHTRING	JUNTA HERMETICA

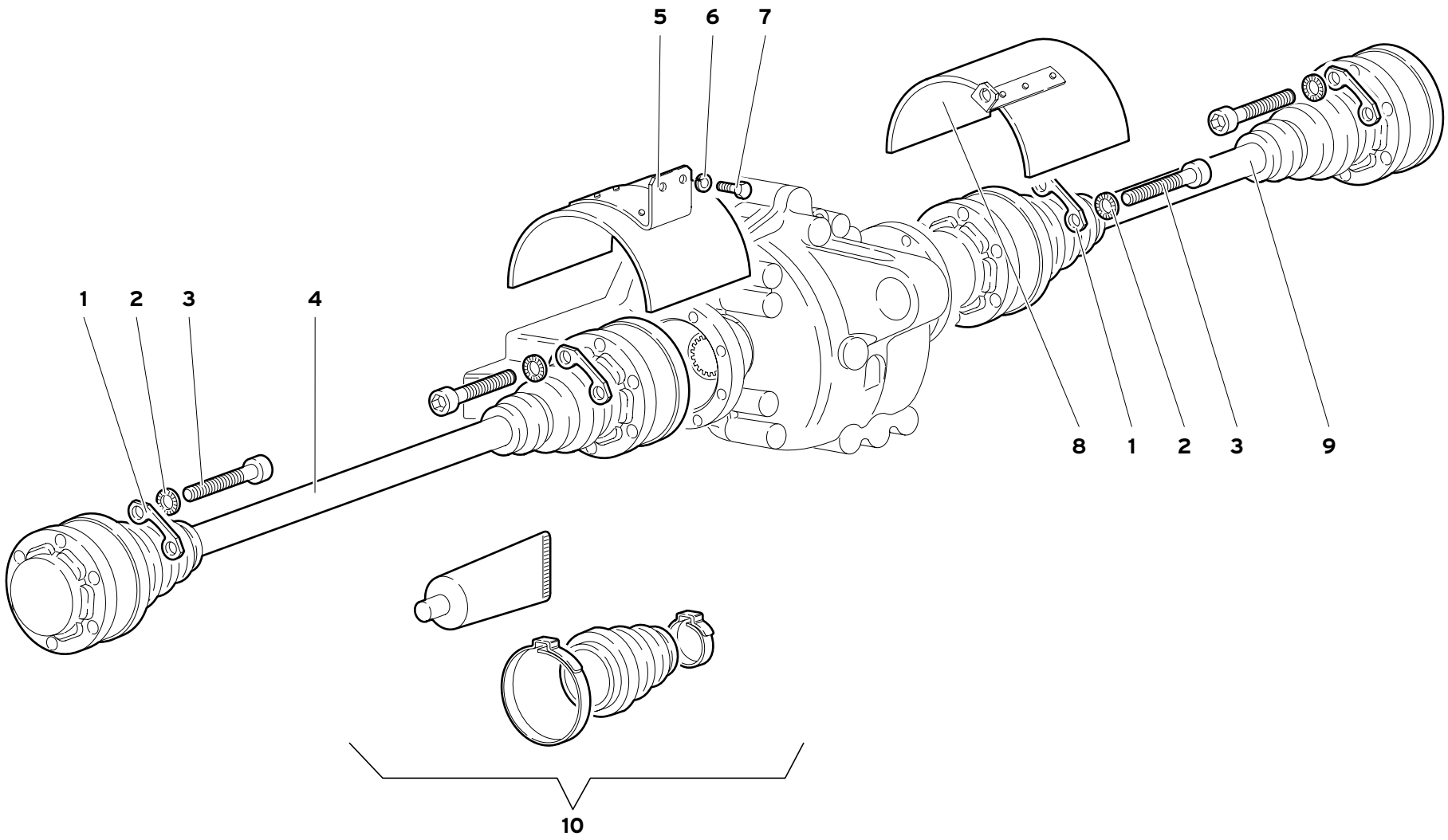
5
6
7
1
2
3
4
8
1
2
3
9
10

Rif. Ref. Réf. Bez. Ref.	Codice Part number Numero des pièces Teilnummer Codigo	Q.tà Q.ty Q.té Stk. C.dad	Versione Version Version Version Versión	DESCRIZIONE	DESCRIPTION	DESCRIPTION	BESCHREIBUNG	DESCRIPCION
1	002533290	12		PIASTRINA	PLATE	PLAQUETTE	PLAETTCHEN	PLACA
2	008411011	24		RONDELLA	WASHER	RONDELLE	SCHEIBE	ARANDELA
3	008701008	24		VITE	SCREW	VIS	SCHRAUBE	TORNILLO
4	002534286	1		SEMIASSE POST. SX	LEFT HALF SHAFT	ARBRE	WELLE	ARBOL
5	002530901	1		PROTEZIONE SX	LEFT SHIELD	PROTECTION	ABDECKUNG	DEFENSA
6	008410602	2		RONDELLA	WASHER	RONDELLE	SCHEIBE	ARANDELA
7	008700644	2		VITE	SCREW	VIS	SCHRAUBE	TORNILLO
8	002530896	1		PROTEZIONE DX	RIGHT SHIELD	PROTECTION	ABDECKUNG	DEFENSA
9	002534285	1		SEMIASSE POST. DX	RIGHT HALF SHAFT	ARBRE	WELLE	ARBOL
10	002537315	1		KIT CUFFIA	BOOT KIT	KIT CAPUCHON	KIT MANSCHETTE	KIT CAPUCHON

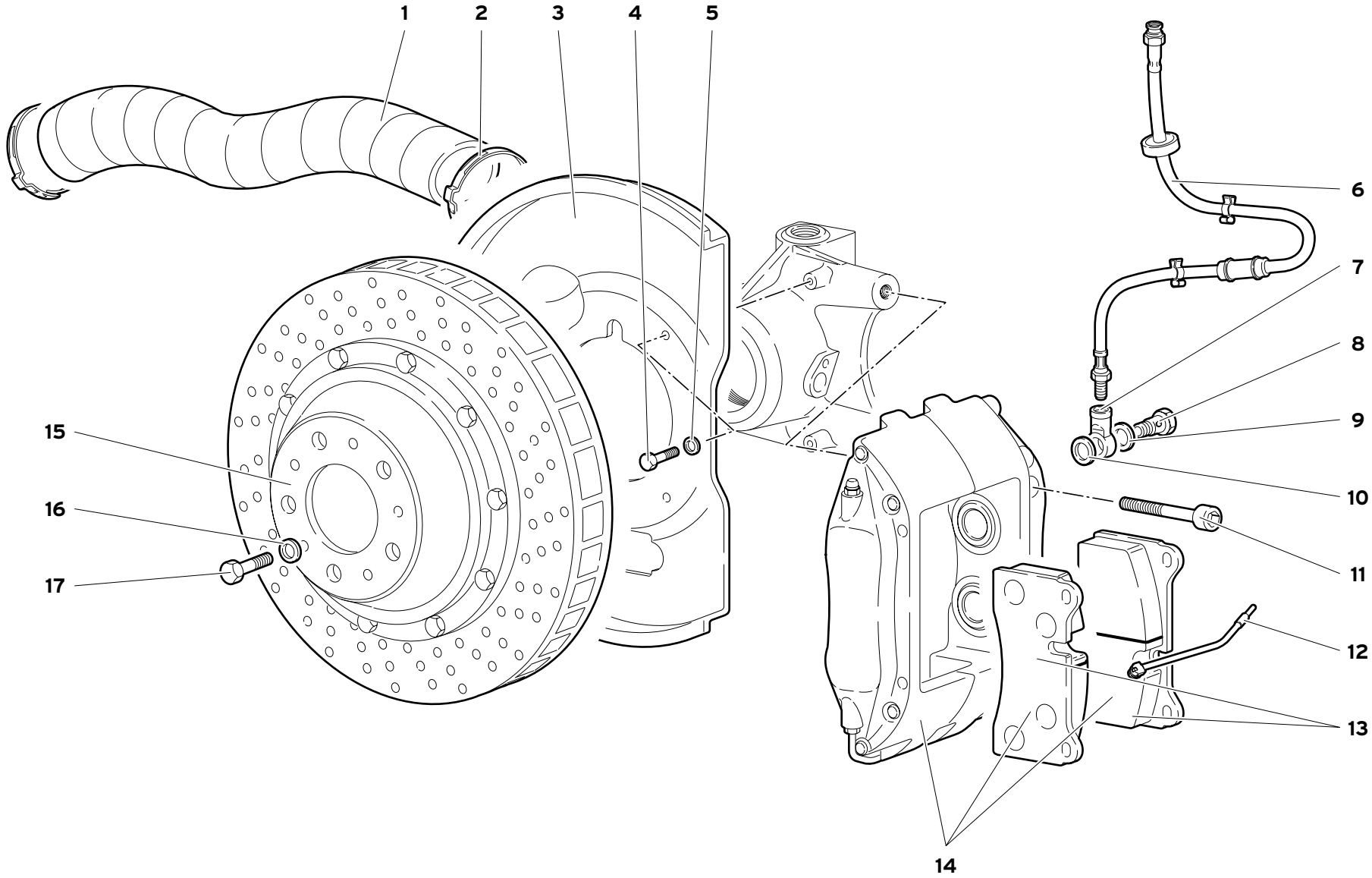

31	MY 99	FRENI ANTERIORI FRONT BRAKES FREINS AVANT VORDERBREMSEN FRENOS DELANTEROS	31.01.00	Diablo JV 07/1999

Rif. Ref. Réf. Bez. Ref.	Codice Part number Numero des pièces Teilnummer Codigo	Q.tà Q.ty Q.té Stk. C.dad	Versione Version Version Version Versión	DESCRIZIONE	DESCRIPTION	DESCRIPTION	BESCHREIBUNG	DESCRIPCION
1	009453133	2		TUBO FLESSIBILE	FLEX. HOSE	TUYAU FLEXIBLE	SCHLAUCH	MANGA FLEXIBLE
2	008837501	4		FASCETTA	STRAP	COLLIER	HALTEBAND	ABRAZADERA
3	0031001183	1		CONVOGLIATORE DX	RIGHT CONVEYOR	CONVOYEUR	LEITBLECH	CANALIZADOR
3	0031001180	1		CONVOGLIATORE SX	LEFT CONVEYOR	CONVOYEUR	LEITBLECH	CANALIZADOR
4	008100504	6		VITE	SCREW	VIS	SCHRAUBE	TORNILLO
5	008410503	6		RONDELLA	WASHER	RONDELLE	SCHEIBE	ARANDELA
6	003229882	2		TUBO FLESSIBILE	FLEX. HOSE	TUYAU FLEXIBLE	SCHLAUCH	MANGA FLEXIBLE
7	0031003992	2		RACCORDO	CONNECTION	RACCORD	STUTZEN	RACOR
8	0031003991	2		VITE FORATA	SCREW	VIS	SCHRAUBE	TORNILLO
9	008401022	2		RONDELLA	WASHER	RONDELLE	SCHEIBE	ARANDELA
10	003113906	2		RONDELLA	WASHER	RONDELLE	SCHEIBE	ARANDELA
11	008701224	4		VITE	SCREW	VIS	SCHRAUBE	TORNILLO
12	003135643	2		CAVO ELETTRICO	ELECT CABLE	CABLE	LEITUNG	CABLE
13	0032000561	1		KIT PASTIGLIE FRENO	BRAKE PADS KIT	PASTILLE	SCHEIBE	TABLETA
14	0031001456	1		PINZA FRENI SX	LEFT BRAKE CALIPER	ETRIER DE FREINS	BREMSSATTEL	ZAPATA DE FRENO
14	0031001457	1		PINZA FRENI DX	RIGHT BRAKE CALIP.	ETRIER DE FREINS	BREMSSATTEL	ZAPATA DE FRENO
15	0031001462	1		DISCO FRENO SX	LEFT BRAKE DISC	DISQUE DE FREIN	BREMSSCHEIBE	DISCO DE FRENO
15	0031001463	1		DISCO FRENO DX	RIGHT BRAKE DISC	DISQUE DE FREIN	BREMSSCHEIBE	DISCO DE FRENO
16	008410810	6		RONDELLA	WASHER	RONDELLE	SCHEIBE	ARANDELA
17	008100826	6		VITE	SCREW	VIS	SCHRAUBE	TORNILLO

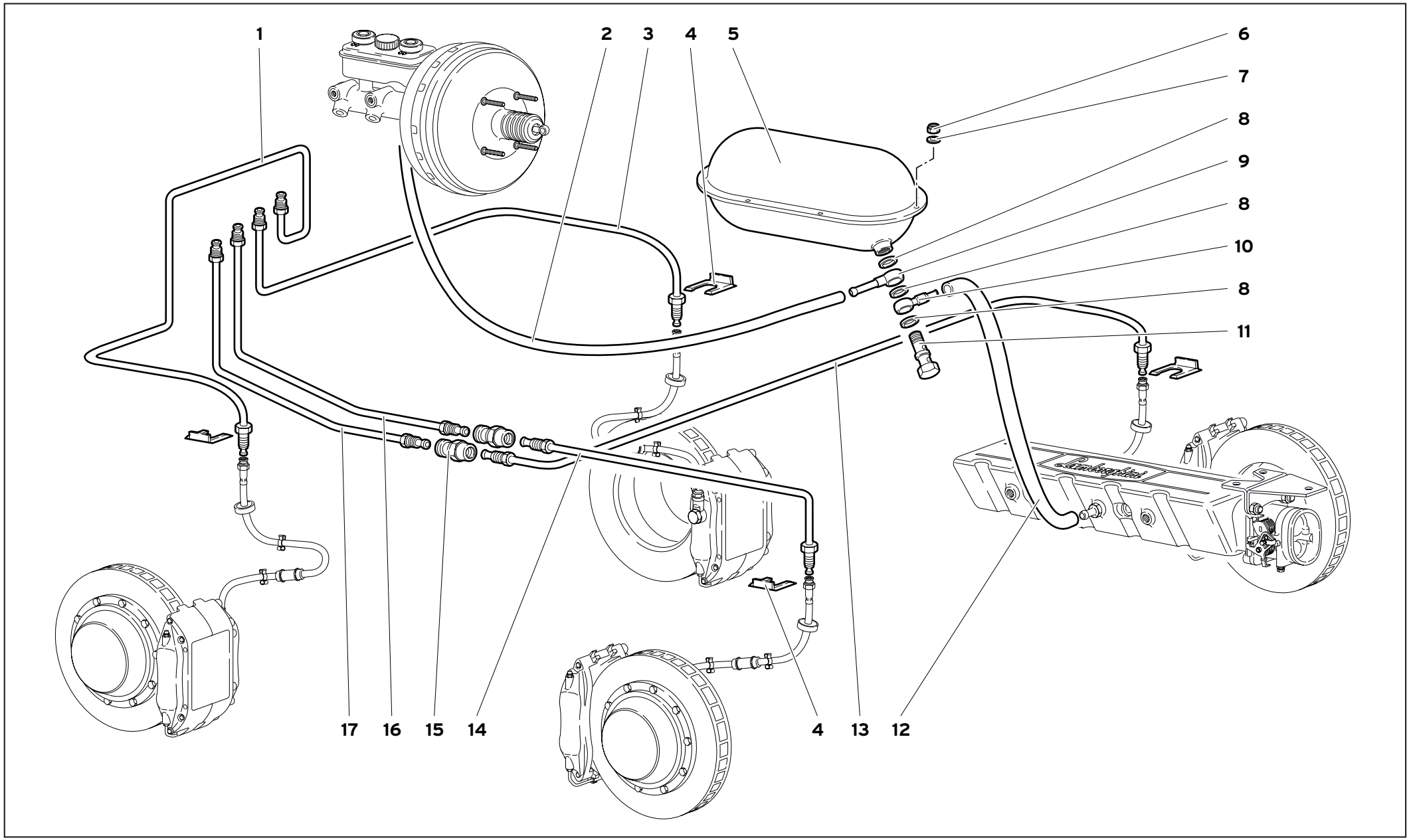

3132	MY 99	CIRCUITO FRENI BRAKE SYSTEM SYSTEME DE FREINAGE BREMSKREIS CIRCUITO FRENOS	3132.01.00	Diablo IV 07/1999

Rif. Ref. Réf. Bez. Ref.	Codice Part number Numero des pièces Teilnummer Codigo	Q.tà Q.ty Q.té Stk. C.dad	Versione Version Version Version Versión	DESCRIZIONE	DESCRIPTION	DESCRIPTION	BESCHREIBUNG	DESCRIPCION
1	0031001095	1		TUBO	PIPE	TUYAU	ROHR	TUBO
2	003226068	1		TUBO FLESSIBILE	FLEX. HOSE	TUYAU FLEXIBLE	SCHLAUCH	MANGA FLEXIBLE
2	003232549	1	74	TUBO FLESSIBILE	FLEX. HOSE	TUYAU FLEXIBLE	SCHLAUCH	MANGA FLEXIBLE
2	003232549	1	76	TUBO FLESSIBILE	FLEX. HOSE	TUYAU FLEXIBLE	SCHLAUCH	MANGA FLEXIBLE
3	0031001092	1		TUBO	PIPE	TUYAU	ROHR	TUBO
4	003130840	4		PIASTRINA	PLATE	PLAQUETTE	PLAETTCHEN	PLACA
5	003204974	1		SERBATOIO A DEPRES.	VACUUM TANK	RESERVOIR DEPRES.	UNTERDRUCKBEHAEL.	DEPOSITO DE VACIO
6	008200503	4		DADO	NUT	ECROU	MUTTER	TUERCA
7	008400502	4		RONDELLA	WASHER	RONDELLE	SCHEIBE	ARANDELA
8	003101513	3		RONDELLA	WASHER	RONDELLE	SCHEIBE	ARANDELA
9	003230031	1		RACCORDO	CONNECTION	RACCORD	STUTZEN	RACOR
10	003230030	1		VALVOLA DI NON RITORNO	VALVE	SOUPAPE	VENTIL	VALVULA
11	003101486	1		VITE FORATA	SCREW	VIS	SCHRAUBE	TORNILLO
12	003226067	1		TUBO FLESSIBILE	FLEX. HOSE	TUYAU FLEXIBLE	SCHLAUCH	MANGA FLEXIBLE
13	0032001099	1		TUBO	PIPE	TUYAU	ROHR	TUBO
14	0032001103	1		TUBO	PIPE	TUYAU	ROHR	TUBO
15	0032001595	2		RACCORDO	CONNECTION	RACCORD	STUTZEN	RACOR ORIENTABLE
16	0032001102	1		TUBO	PIPE	TUYAU	ROHR	TUBO
17	0032001098	1		TUBO	PIPE	TUYAU	ROHR	TUBO

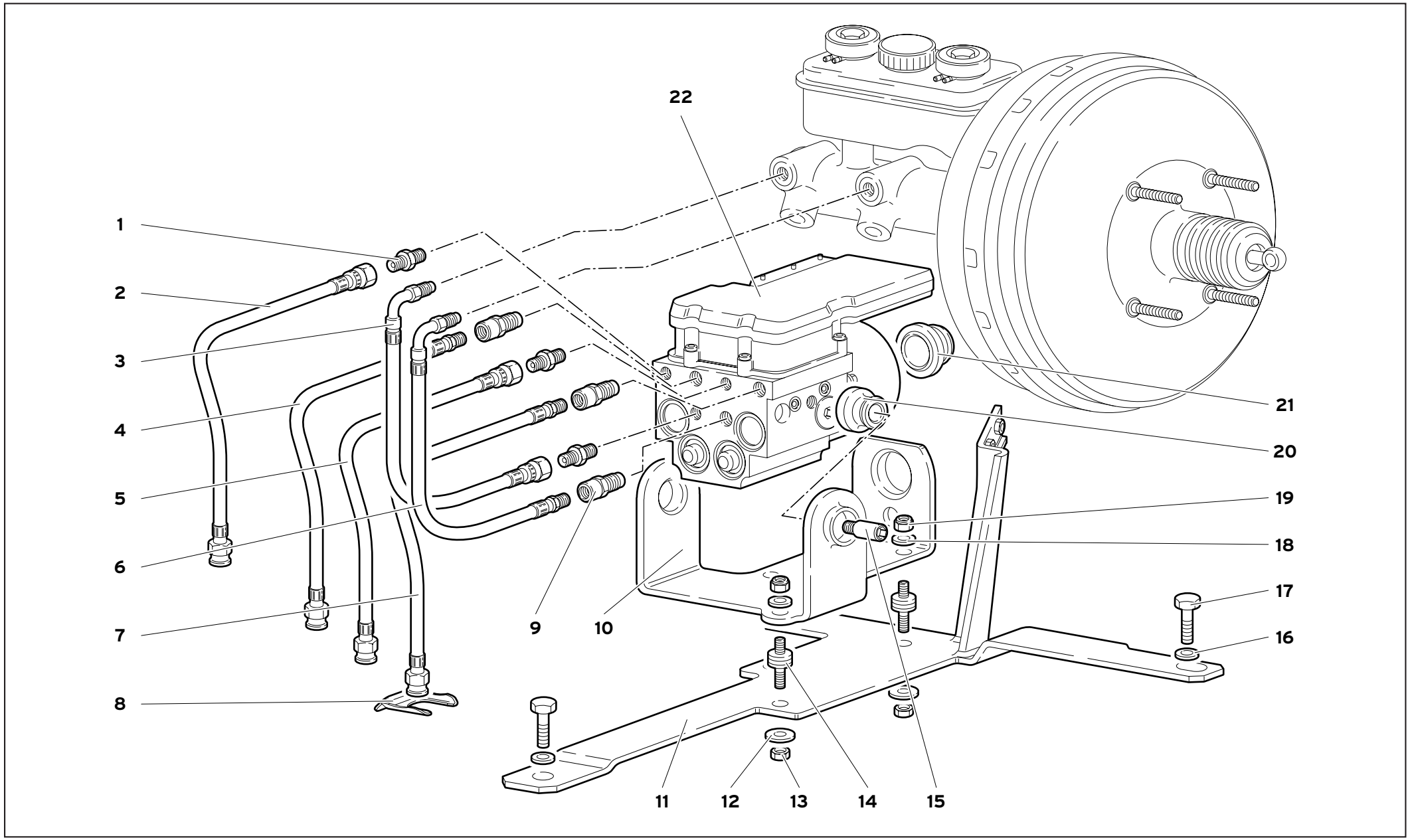

3132	MY 99	CENTRALINA ELETTROIDRAULICA ABS ELECTROHYDRAULIC ABS ECU CENTRALE ELECTROHYDRAULIQUE ABS ELEKTROHYDRAULISCHE ABS-STEUEREINHEIT CENTRALITA ELECTROHIDRÁULICA ABS	3132.02.00	Diablo IV 07/1999

Rif. Ref. Réf. Bez. Ref.	Codice Part number Numero des pièces Teilnummer Codigo	Q.tà Q.ty Q.té Stk. C.dad	Versione Version Version Version Versión	DESCRIZIONE	DESCRIPTION	DESCRIPTION	BESCHREIBUNG	DESCRIPCION
1	0031001088	3		RACCORDO	CONNECTION	RACCORD	STUTZEN	RACOR
2	0032001097	1		TUBO FLESSIBILE	FLEX. HOSE	TUYAU FLEXIBLE	SCHLAUCH	MANGA FLEXIBLE
2	0032001508	1	74	TUBO FLESSIBILE	FLEX. HOSE	TUYAU FLEXIBLE	SCHLAUCH	MANGA FLEXIBLE
2	0032001508	1	76	TUBO FLESSIBILE	FLEX. HOSE	TUYAU FLEXIBLE	SCHLAUCH	MANGA FLEXIBLE
3	0032001096	1		TUBO FLESSIBILE	FLEX. HOSE	TUYAU FLEXIBLE	SCHLAUCH	MANGA FLEXIBLE
3	0032001504	1	74	TUBO FLESSIBILE	FLEX. HOSE	TUYAU FLEXIBLE	SCHLAUCH	MANGA FLEXIBLE
3	0032001504	1	76	TUBO FLESSIBILE	FLEX. HOSE	TUYAU FLEXIBLE	SCHLAUCH	MANGA FLEXIBLE
4	0032001101	1		TUBO FLESSIBILE	FLEX. HOSE	TUYAU FLEXIBLE	SCHLAUCH	MANGA FLEXIBLE
4	0032001507	1	74	TUBO FLESSIBILE	FLEX. HOSE	TUYAU FLEXIBLE	SCHLAUCH	MANGA FLEXIBLE
4	0032001507	1	76	TUBO FLESSIBILE	FLEX. HOSE	TUYAU FLEXIBLE	SCHLAUCH	MANGA FLEXIBLE
5	0031001091	1		TUBO FLESSIBILE	FLEX. HOSE	TUYAU FLEXIBLE	SCHLAUCH	MANGA FLEXIBLE
5	0031001506	1	74	TUBO FLESSIBILE	FLEX. HOSE	TUYAU FLEXIBLE	SCHLAUCH	MANGA FLEXIBLE
5	0031001506	1	76	TUBO FLESSIBILE	FLEX. HOSE	TUYAU FLEXIBLE	SCHLAUCH	MANGA FLEXIBLE
6	0031001090	1		TUBO FLESSIBILE	FLEX. HOSE	TUYAU FLEXIBLE	SCHLAUCH	MANGA FLEXIBLE
6	0031001503	1	74	TUBO FLESSIBILE	FLEX. HOSE	TUYAU FLEXIBLE	SCHLAUCH	MANGA FLEXIBLE
6	0031001503	1	76	TUBO FLESSIBILE	FLEX. HOSE	TUYAU FLEXIBLE	SCHLAUCH	MANGA FLEXIBLE
7	0031001094	1		TUBO FLESSIBILE	FLEX. HOSE	TUYAU FLEXIBLE	SCHLAUCH	MANGA FLEXIBLE
7	0031001505	1	74	TUBO FLESSIBILE	FLEX. HOSE	TUYAU FLEXIBLE	SCHLAUCH	MANGA FLEXIBLE
7	0031001505	1	76	TUBO FLESSIBILE	FLEX. HOSE	TUYAU FLEXIBLE	SCHLAUCH	MANGA FLEXIBLE
8	003130840	4		PIASTRINA	PLATE	PLAQUETTE	PLAETTCHEN	PLACA
9	0031001089	3		RACCORDO	CONNECTION	RACCORD	STUTZEN	RACOR
10	0031001291	1		STAFFA	BRACKET	ETRIER	HALTER	SOPORTE
11	0031001083	1		SUPPORTO	SUPPORT	SUPPORT	LAGER	SOPORTE
11	0031001552	1	74	SUPPORTO	SUPPORT	SUPPORT	LAGER	SOPORTE
11	0031001552	1	76	SUPPORTO	SUPPORT	SUPPORT	LAGER	SOPORTE
12	008400607	3		RONDELLA	WASHER	RONDELLE	SCHEIBE	ARANDELA
13	008200606	3		DADO	NUT	ECROU	MUTTER	TUERCA
14	008920602	3		SUPPORTO ELASTICO	ELASTIC SUPPORT	SUPPORT ELASTIQUE	FEDERTRAEGER	APOYO ELASTICO
15	0031001000	2		PERNO	PIN	AXE	BOLZEN	EJE
16	008410819	3		RONDELLA	WASHER	RONDELLE	SCHEIBE	ARANDELA
17	008100826	3		VITE	SCREW	VIS	SCHRAUBE	TORNILLO
18	008410612	3		RONDELLA	WASHER	RONDELLE	SCHEIBE	ARANDELA
19	008200604	3		DADO	NUT	ECROU	MUTTER	TUERCA
20	0031001001	2		SUPPORTO ELASTICO	ELASTIC SUPPORT	SUPPORT ELASTIQUE	FEDERTRAEGER	APOYO ELASTICO
21	0031000999	1		SUPPORTO ELASTICO	ELASTIC SUPPORT	SUPPORT ELASTIQUE	FEDERTRAEGER	APOYO ELASTICO
22	0031000998	1		CENTRALINA ABS	ABS ECU	DISPOSITIF DE COM.	ELEKTRONENSTEUER.	CENTRALITA ELEC.