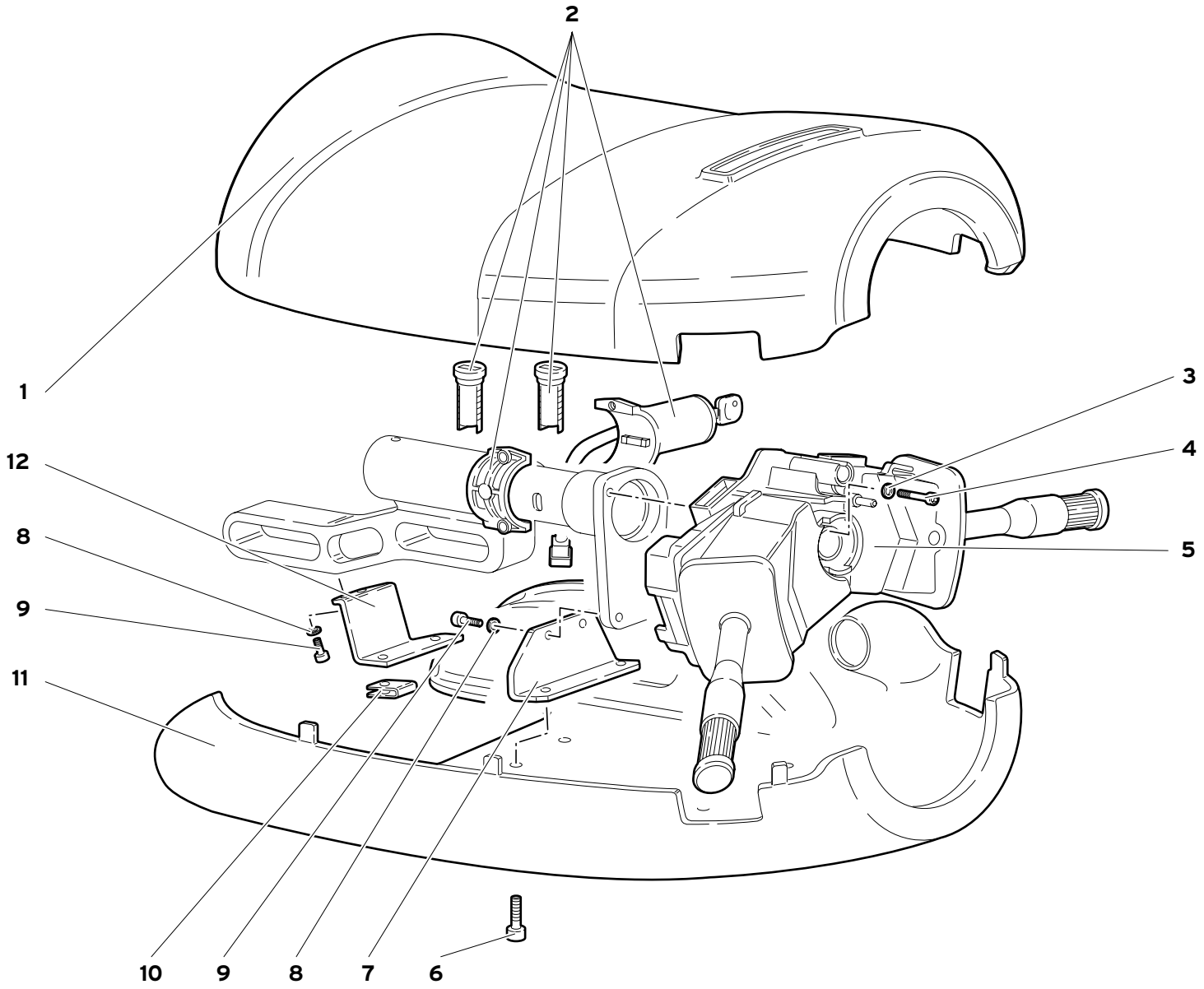
2
1
3
4
12
5
8
9
11
10
9
8
7
6

Rif. Ref. Réf. Bez. Ref.	Codice Part number Numero des pièces Teilnummer Codigo	Q.tà Q.ty Q.té Stk. C.dad	Versione Version Version Version Versión	DESCRIZIONE	DESCRIPTION	DESCRIPTION	BESCHREIBUNG	DESCRIPCION
1	009914311	1		RIVESTIMENTO SUP.	UPPER COVERING	REVETEMENT	VERKLEIDUNG	FORRO
2	006031202	1		KIT COMMUTATORE ACC.	SWITCH	COMMUTATEUR	SCHALTER	CONMUTADOR
3	008400502	2		RONDELLA	WASHER	RONDELLE	SCHEIBE	ARANDELA
4	008700547	2		VITE	SCREW	VIS	SCHRAUBE	TORNILLO
5	004338079	1		DEVIOLUCI	LIGHT CONTR. LEVER	LEVIER	HEBEL	PALANCA
6	008700455	4		VITE	SCREW	VIS	SCHRAUBE	TORNILLO
7	0043001652	1		STAFFA	BRACKET	ETRIER	HALTER	SOPORTE
8	008400506	4		RONDELLA	WASHER	RONDELLE	SCHEIBE	ARANDELA
9	008700512	4		VITE	SCREW	VIS	SCHRAUBE	TORNILLO
10	008220402	4		MOLLETTA	CLIP	AGRAFE	KLEMMSTUECK	SUJETADOR
11	009914312	1		RIVESTIMENTO INF.	LOWER COVERING	REVETEMENT	VERKLEIDUNG	FORRO
12	0043004091	1		STAFFA	BRACKET	ETRIER	HALTER	SOPORTE

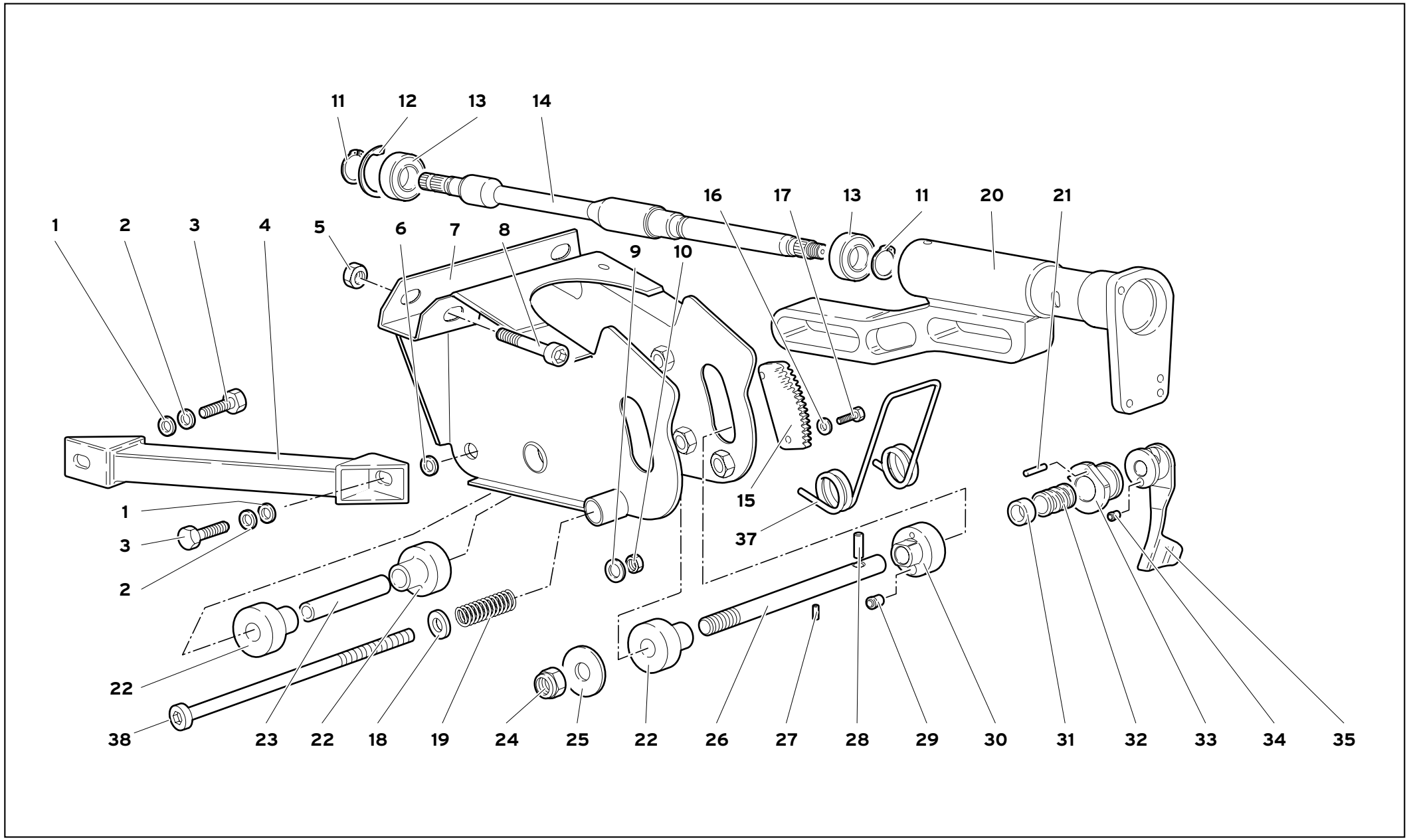

43	STEERING DIRECTION	STERZO	LENKUNG DIRECCIÓN	43.02.00	Diablo GT 11/1999

Rif. Ref. Réf. Bez. Ref.	Codice Part number Numero des pièces Teilnummer Codigo	Q.tà Q.ty Q.té Stk. C.dad	Versione Version Version Version Versión	DESCRIZIONE	DESCRIPTION	DESCRIPTION	BESCHREIBUNG	DESCRIPCION
1	008400801	2		RONDELLA	WASHER	RONDELLE	SCHEIBE	ARANDELA
2	008410810	2		RONDELLA	WASHER	RONDELLE	SCHEIBE	ARANDELA
3	008100830	2		VITE	SCREW	VIS	SCHRAUBE	TORNILLO
4	0043004552	1		PUNTONE	STRUT	ETAI	STREBE	TORNAPUNTA
5	008200824	2		DADO	NUT	ECROU	MUTTER	TUERCA
6	005133170			SPESSORE DI REGISTRO	SHIM	CALE D'EPAISSEUR	DISTANZSCHEIBE	SUPLEMENTO
7	0043004072	1		SUPPORTO	SUPPORT	SUPPORT	LAGER	SOPORTE
8	008700830	2		VITE	SCREW	VIS	SCHRAUBE	TORNILLO
9	008410810	1		RONDELLA	WASHER	RONDELLE	SCHEIBE	ARANDELA
10	008200801	1		DADO	NUT	ECROU	MUTTER	TUERCA
11	008581801	2		ANELLO RITEGNO	RETAINER RING	ARRETOIR	HALTERING	RETENEDOR
12	008573701	1		ANELLO RITEGNO	RETAINER RING	ARRETOIR	HALTERING	RETENEDOR
13	008502011	2		CUSCINETTO	BEARING	ROULEMENT	LAGER	RODAMIENTO
14	0043002199	1		ALBERINO	SMALL SHAFT	ARBRE	WELLE	ARBOL
15	004337941	1		RISCONTRO DENTATO	TOOTHED LOCK STRIK.	PLAQUE SERRURE	TURSCHLOSSPLATTE	PLACA
16	008400502	2		RONDELLA	WASHER	RONDELLE	SCHEIBE	ARANDELA
17	008700522	2		VITE	SCREW	VIS	SCHRAUBE	TORNILLO
18	008400606	1		RONDELLA	WASHER	RONDELLE	SCHEIBE	ARANDELA
19	009414416	1		MOLLA	SPRING	RESSORT	FEDER	RESORTE
20	0043002200	1		SUPPORTO PIANTONE GUIDA	S. COLUMN SUPPORT	SUPPORT	LAGER	SOPORTE
21	004338318	1		SPINA	PIN	GOUPILLE	STIFT	PASADOR
22	004337939	3		DISTANZIALE	SPACER	ENTRETOISE	ABSTANDSTUECK	SEPARADOR
23	004337944	1		BOCCOLA	BUSHING	DOUILLE	BUECHSE	CASQUILLO
24	008201231	1		DADO	NUT	ECROU	MUTTER	TUERCA
25	005133169	1		RONDELLA	WASHER	RONDELLE	SCHEIBE	ARANDELA
26	004337942	1		PERNO	PIN	AXE	BOLZEN	EJE
27	008900408	1		SPINA	PIN	GOUPILLE	STIFT	PASADOR
28	004338065	1		SPINA	PIN	GOUPILLE	STIFT	PASADOR
29	004338060	1		SFERA DI POSIZIONE	POSITION BALL	BILLE	KUGEL	BOLA
30	004337946	1		DISTANZIALE	SPACER	ENTRETOISE	ABSTANDSTUECK	SEPARADOR
31	004337952	1		RONDELLA	WASHER	RONDELLE	SCHEIBE	ARANDELA
32	004337947	1		MOLLA	SPRING	RESSORT	FEDER	RESORTE
33	004337948	1		BICCHIERE DENTATO	TOOTHED BUCKET	POUSSOIR	BECHER	CUBETA
34	009907111	1		SFERA DI POSIZIONE	POSITION BALL	BILLE	KUGEL	BOLA
35	004338317	1		LEVA	LEVER	LEVIER	HEBEL	PALANCA
36	008100824	1		VITE	SCREW	VIS	SCHRAUBE	TORNILLO
37	0043004084	1		MOLLA	SPRING	RESSORT	FEDER	RESORTE
38	008700694	1		VITE	SCREW	VIS	SCHRAUBE	TORNILLO

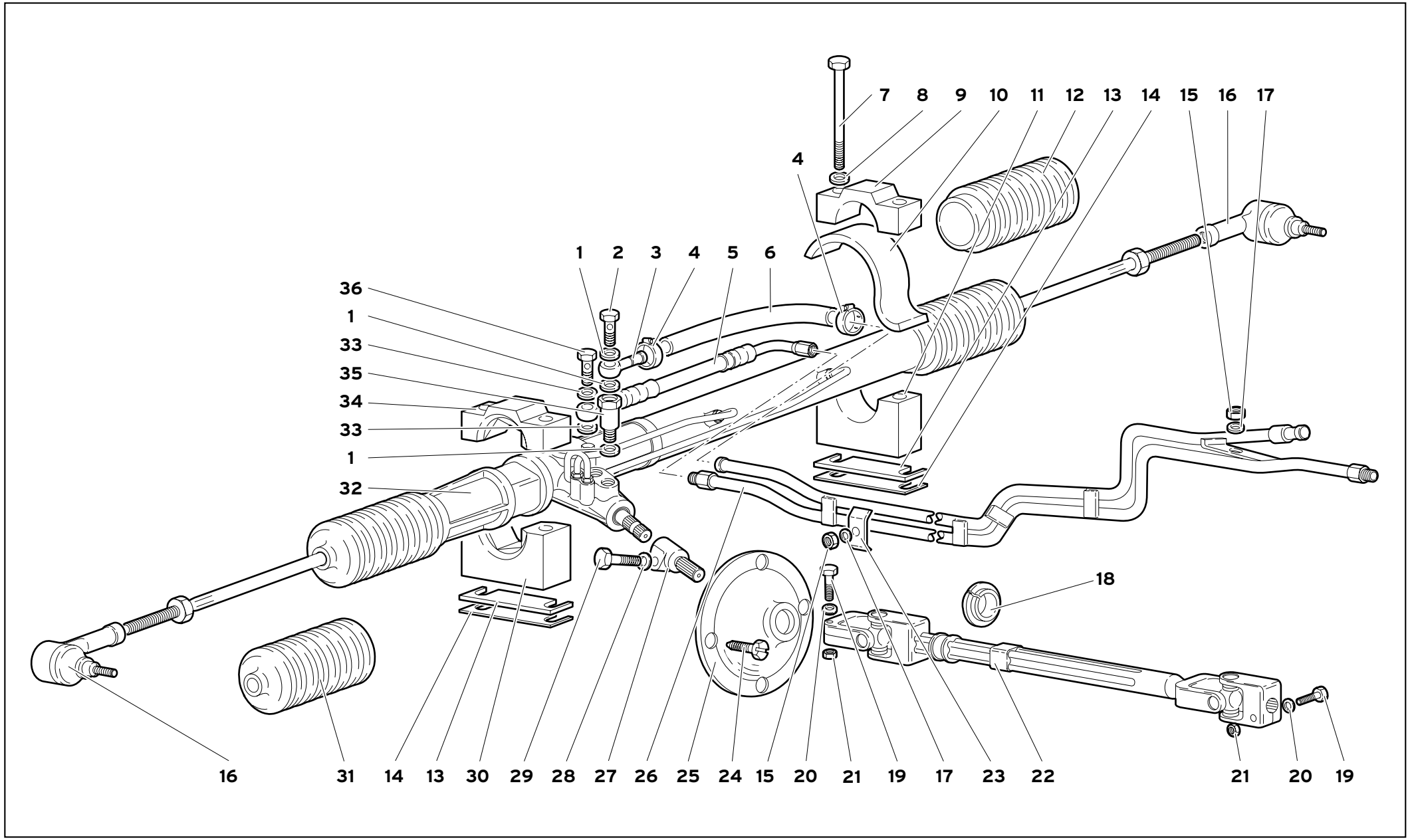
7
8
9
10
11
12
13
14
15
16
17
4
1
2
3
4
5
6
36
1
33
35
34
33
1
32
18
16
31
14
13
30
29
28
27
26
25
24
15
20
21
19
17
23
22
21
20
19

Rif. Ref. Réf. Bez. Ref.	Codice Part number Numero des pièces Teilnummer Codigo	Q.tà Q.ty Q.té Stk. C.dad	Versione Version Version Version Versión	DESCRIZIONE	DESCRIPTION	DESCRIPTION	BESCHREIBUNG	DESCRIPCION
1	008401621	3		RONDELLA	WASHER	RONDELLE	SCHEIBE	ARANDELA
2	003101941	1		VITE FORATA	SCREW	VIS	SCHRAUBE	TORNILLO
3	004033471	1		RACCORDO	CONNECTION	RACCORD	STUTZEN	RACOR
4	008831320	2		FASCETTA	STRAP	COLLIER	HALTEBAND	ABRAZADERA
5	004033464	1		TUBO	PIPE	TUYAU	ROHR	TUBO
6	004033459	1		TUBO	PIPE	TUYAU	ROHR	TUBO
7	008101076	4		VITE	SCREW	VIS	SCHRAUBE	TORNILLO
8	008401007	4		RONDELLA	WASHER	RONDELLE	SCHEIBE	ARANDELA
9	004333518	1		CAVALLOTTO	RETAINER	ARRETOIR	KLEMMSTUECK	SUJETADOR
10	004331587	1		SPESSORE IN GOMMA	FLEX PAD	CALE ELASTIQUE	ELASTICHE UNTER.	SUPLEMENTO ELA.
11	004333655	1		SUPPORTO	SUPPORT	SUPPORT	LAGER	SOPORTE
12	004335023	1		CUFFIA	BOOT	CAPUCHON	MANSCHETTE	CAPUCHON
13	004333658			SPESSORE DI REGISTRO 1 MM	SHIM	CALE D'EPAISSEUR	DISTANZSCHEIBE	SUPLEMENTO
14	004333657			SPESSORE DI REGISTRO 0,5 MM	SHIM	CALE D'EPAISSEUR	DISTANZSCHEIBE	SUPLEMENTO
15	008200503	3		DADO	NUT	ECROU	MUTTER	TUERCA
16	0043007853	2		TESTA GIUNTO SFERICO	COUPLING HEAD	JOINT A ROTULE	KUGELPFANNE	ARTICULACION DE
17	008400502	3		RONDELLA	WASHER	RONDELLE	SCHEIBE	ARANDELA
18	0043002396	1		BOCCOLA	BUSHING	DOUILLE	BUECHSE	CASQUILLO
19	008700843	2		VITE	SCREW	VIS	SCHRAUBE	TORNILLO
20	008410823	2		RONDELLA	WASHER	RONDELLE	SCHEIBE	ARANDELA
21	008200809	2		DADO	NUT	ECROU	MUTTER	TUERCA
22	0043002198	1		ALBERO SNODATO	JOINTED SHAFT	ARBRE ARTICULE	GELENKWELLE	ARBOL ARTICULADO
23	004033480	2		PIASTRINA	PLATE	PLAQUETTE	PLAETTCHEN	PLACA
24	008700673	4		VITE	SCREW	VIS	SCHRAUBE	TORNILLO
25	004330272	1		GUARNIZIONE	GASKET	GUARNITURE	DICHTUNG	GUARNIZIONE
26	004038062	1		TUBO	PIPE	TUYAU	ROHR	TUBO
27	004332458	1		CONNESSIONE	CONNECTION	CONNEXION	LEITUNG	CABLE
28	008410820	1		RONDELLA	WASHER	RONDELLE	SCHEIBE	ARANDELA
29	008100831	1		VITE	SCREW	VIS	SCHRAUBE	TORNILLO
30	004333656	1		SUPPORTO	SUPPORT	SUPPORT	LAGER	SOPORTE
31	004335023	1		CUFFIA	BOOT	CAPUCHON	MANSCHETTE	CAPUCHON
32	0043004143	1		CREMAGLIERA SERVOASSISTITA	POWER STEERING	CREMAILLERE	ZAHNSTANGE	CREMALLERA
33	008401408	2		RONDELLA	WASHER	RONDELLE	SCHEIBE	ARANDELA
34	004331582	1		CAVALLOTTO	RETAINER	ARRETOIR	KLEMMSTUECK	SUJETADOR
35	004033458	1		RACCORDO	CONNECTION	RACCORD	STUTZEN	RACOR
36	005124347	1		RACCORDO	CONNECTION	RACCORD	STUTZEN	RACOR

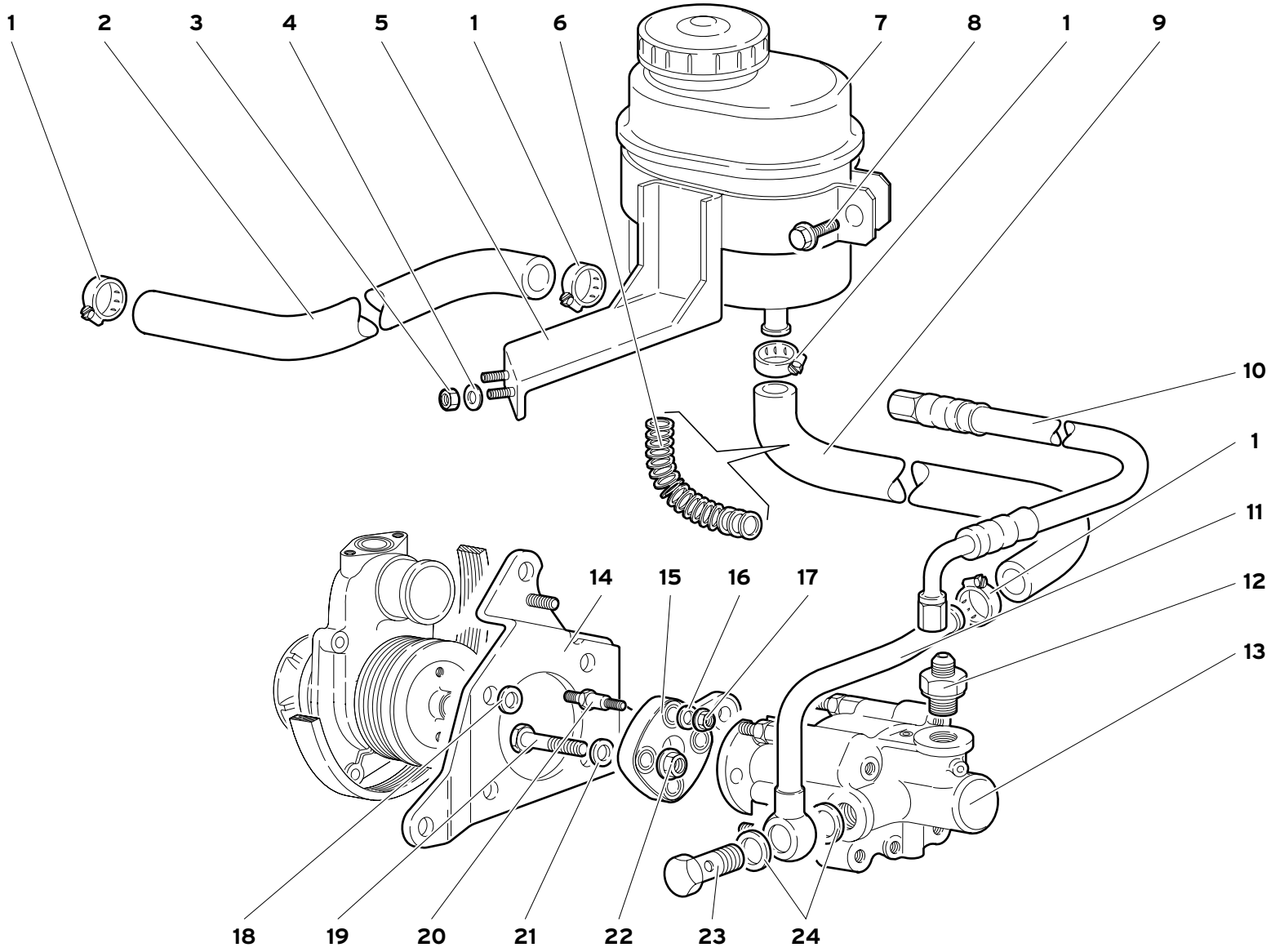
1
2
3
4
5
1
6
7
8
1
9
10
1
11
12
13
14
15
16
17
18
19
20
21
22
23
24

Rif. Ref. Réf. Bez. Ref.	Codice Part number Numero des pièces Teilnummer Codigo	Q.tà Q.ty Q.té Stk. C.dad	Versione Version Version Version Versión	DESCRIZIONE	DESCRIPTION	DESCRIPTION	BESCHREIBUNG	DESCRIPCION
1	008831524	4		FASCETTA	STRAP	COLLIER	HALTEBAND	ABRAZADERA
2	004033461	1		TUBO	PIPE	TUYAU	ROHR	TUBO
3	008200606	2		DADO	NUT	ECROU	MUTTER	TUERCA
4	008400606	2		RONDELLA	WASHER	RONDELLE	SCHEIBE	ARANDELA
5	004034058	1		SUPPORTO	SUPPORT	SUPPORT	LAGER	SOPORTE
6	004034563	1		MOLLA	SPRING	RESSORT	FEDER	RESORTE
7	004033456	1		SERBATOIO OLIO	OIL RESERVOIR	RESERVOIR D'HUILE	OELBEHAELTER	DEPOSITO DE ACEI.
8	008700663	1		VITE	SCREW	VIS	SCHRAUBE	TORNILLO
9	004037205	1		TUBO	PIPE	TUYAU	ROHR	TUBO
10	0040005095	1		TUBO	PIPE	TUYAU	ROHR	TUBO
11	004033467	1		RACCORDO	CONNECTION	RACCORD	STUTZEN	RACOR ORIENTABLE
12	004033472	1		RACCORDO	CONNECTION	RACCORD	STUTZEN	RACOR ORIENTABLE
13	004036816	1		POMPA OLIO	OIL PUMP	POMPE A HUILE	OELPUMPE	BOMBA DE ACEITE
14	004037040	1		SUPPORTO	SUPPORT	SUPPORT	LAGER	SOPORTE
15	001737220	1		GIUNTO ELASTICO	FLEXIBLE JOINT	JOINT ELASTIQUE	ELAST.KUPPLUNG	JUNTA ELASTICA
16	008400506	2		RONDELLA	WASHER	RONDELLE	SCHEIBE	ARANDELA
17	008200503	2		DADO	NUT	ECROU	MUTTER	TUERCA
18	008400816	4		RONDELLA	WASHER	RONDELLE	SCHEIBE	ARANDELA
19	004037039	2		VITE	SCREW	VIS	SCHRAUBE	TORNILLO
20	001737044	2		PERNO	PIN	AXE	BOLZEN	EJE
21	008400816	2		RONDELLA	WASHER	RONDELLE	SCHEIBE	ARANDELA
22	008200826	2		DADO	NUT	ECROU	MUTTER	TUERCA
23	004009760	1		VITE FORATA	SCREW	VIS	SCHRAUBE	TORNILLO
24	008401819	2		RONDELLA	WASHER	RONDELLE	SCHEIBE	ARANDELA

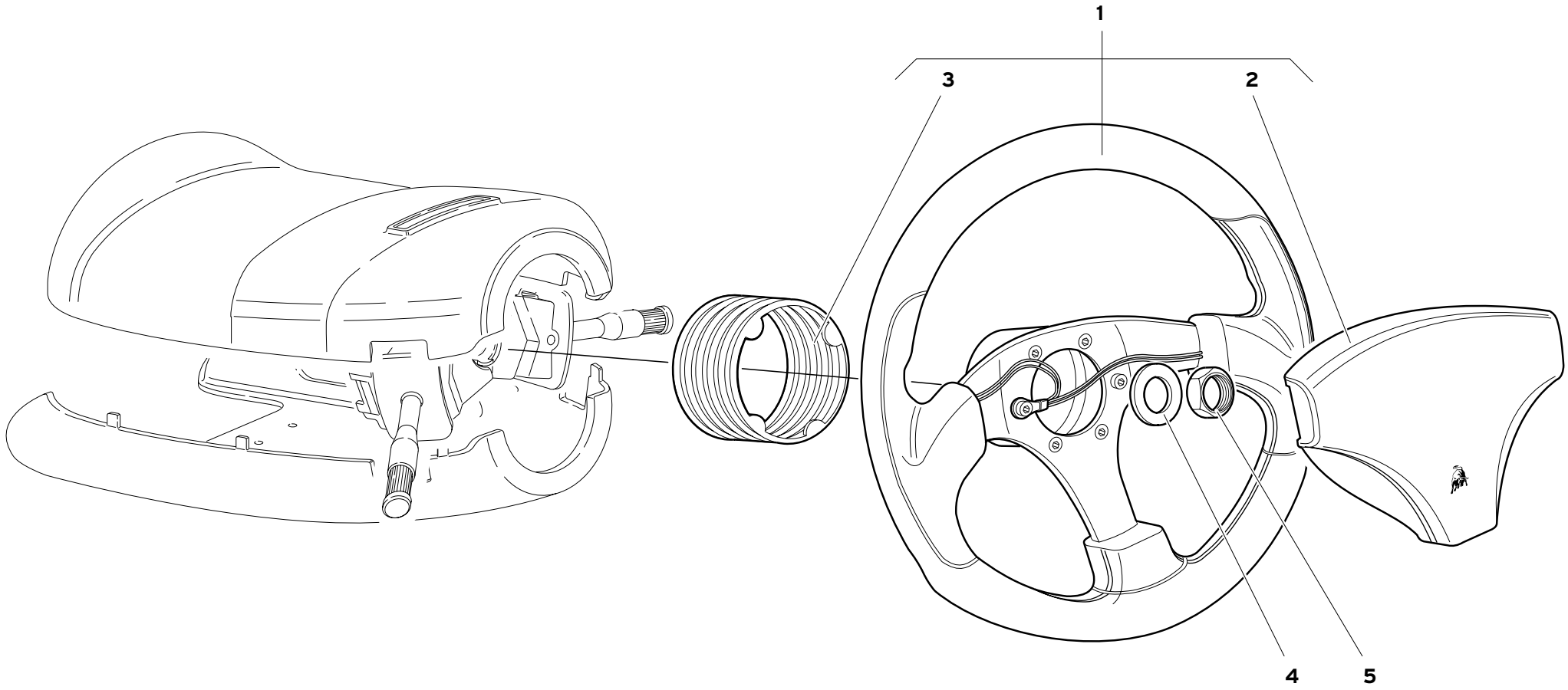

STERZO SENZA AIR BAG

STEERING SYSTEM WITHOUT AIR BAG
DIRECTION SANS AIR BAG
LENKUNG OHNE AIR BAG
DIRECCIÓN SIN AIR BAG

Rif. Ref. Réf. Bez. Ref.	Codice Part number Numero des pièces Teilnummer Codigo	Q.tà Q.ty Q.té Stk. C.dad	Versione Version Version Version Versión	DESCRIZIONE	DESCRIPTION	DESCRIPTION	BESCHREIBUNG	DESCRIPCION
1	0043003202	1		VOLANTE	STEERING WHEEL	VOLANT	LENKRAD	VOLANTE
2	004338037	1		CUSCINO COPRIRAZZE	SPOKE CUSHION	COUSSINET COUVERTURE BRANCHES DU VOLANT	SPEICHENABDECKUNG	REVESTIMIENTO CUBRERRAYOS DEL VOLANTE
3	004338021	1		MANTELLO IN GOMMA	RUBBER TRIM	COUVERTURE EN CAOUTCHOUC	GUMMIMANTEL	REVESTIMIENTO DE GOMA
4	008401417	1		RONDELLA	WASHER	RONDELLE	SCHEIBE	ARANDELA
5	008251501	1		GHIERA	RING NUT	ECROU	NUTMUTTER	TUERCA

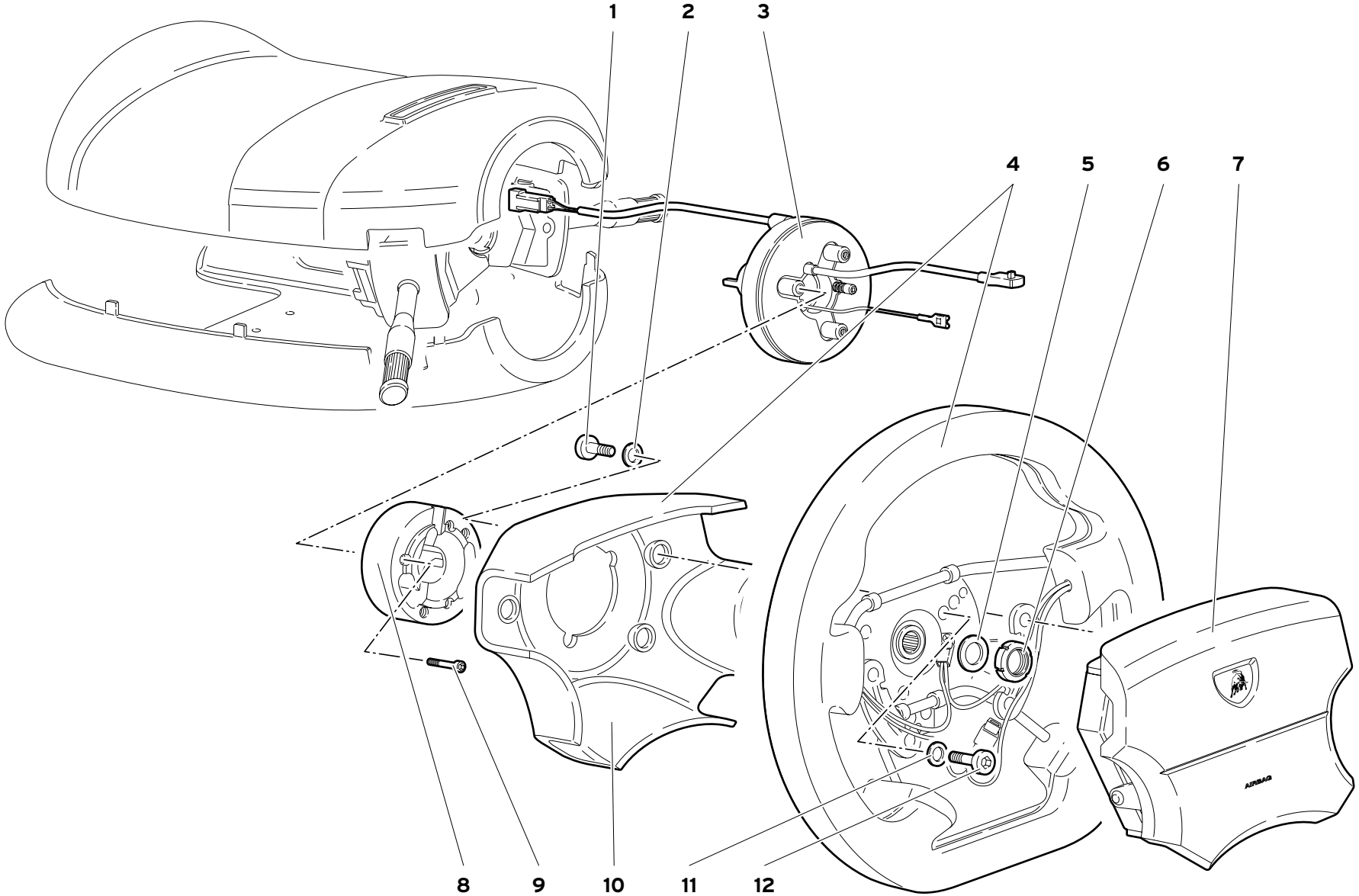
1
2
3
4
5
6
7
8
9
10
11
12
AIRBAG

Rif. Ref. Réf. Bez. Ref.	Codice Part number Numero des pièces Teilnummer Codigo	Q.tà Q.ty Q.té Stk. C.dad	Versione Version Version Version Versión	DESCRIZIONE	DESCRIPTION	DESCRIPTION	BESCHREIBUNG	DESCRIPCION
1	008700644	4		VITE	SCREW	VIS	SCHRAUBE	TORNILLO
2	008410602	4		RONDELLA	WASHER	RONDELLE	SCHEIBE	ARANDELA
3	0043000872	1		CONTATTO SPIRALATO	CONT. (SPIRAL COIL)	CONTACT	KONTAKT	CONTACTO
4	004337913	1		VOLANTE	STEERING WHEEL	VOLANT DE DIREC.	LENKRAD	VOLANTE DE DIREC.
5	008401417	1		RONDELLA	WASHER	RONDELLE	SCHEIBE	ARANDELA
6	008251501	1		GHIERA	PLUG	VIROLE	GEWINDERING	VIROLA
7	004337912	1		MODULO AIRBAG	AIRBAG MODULE	AIRBAG	AIRBAG	AIRBAG
8	004337936	1		DISTANZIALE	SPACER	ENTRETOISE	ABSTANDSTUECK	SEPARADOR
9	008700430	3		VITE	SCREW	VIS	SCHRAUBE	TORNILLO
10	004337914	1		COPERCHIO	COVER	COUVERCLE	DECKEL	TAPA
11	008410820	2		RONDELLA	WASHER	RONDELLE	SCHEIBE	ARANDELA
12	008700847	2		VITE	SCREW	VIS	SCHRAUBE	TORNILLO

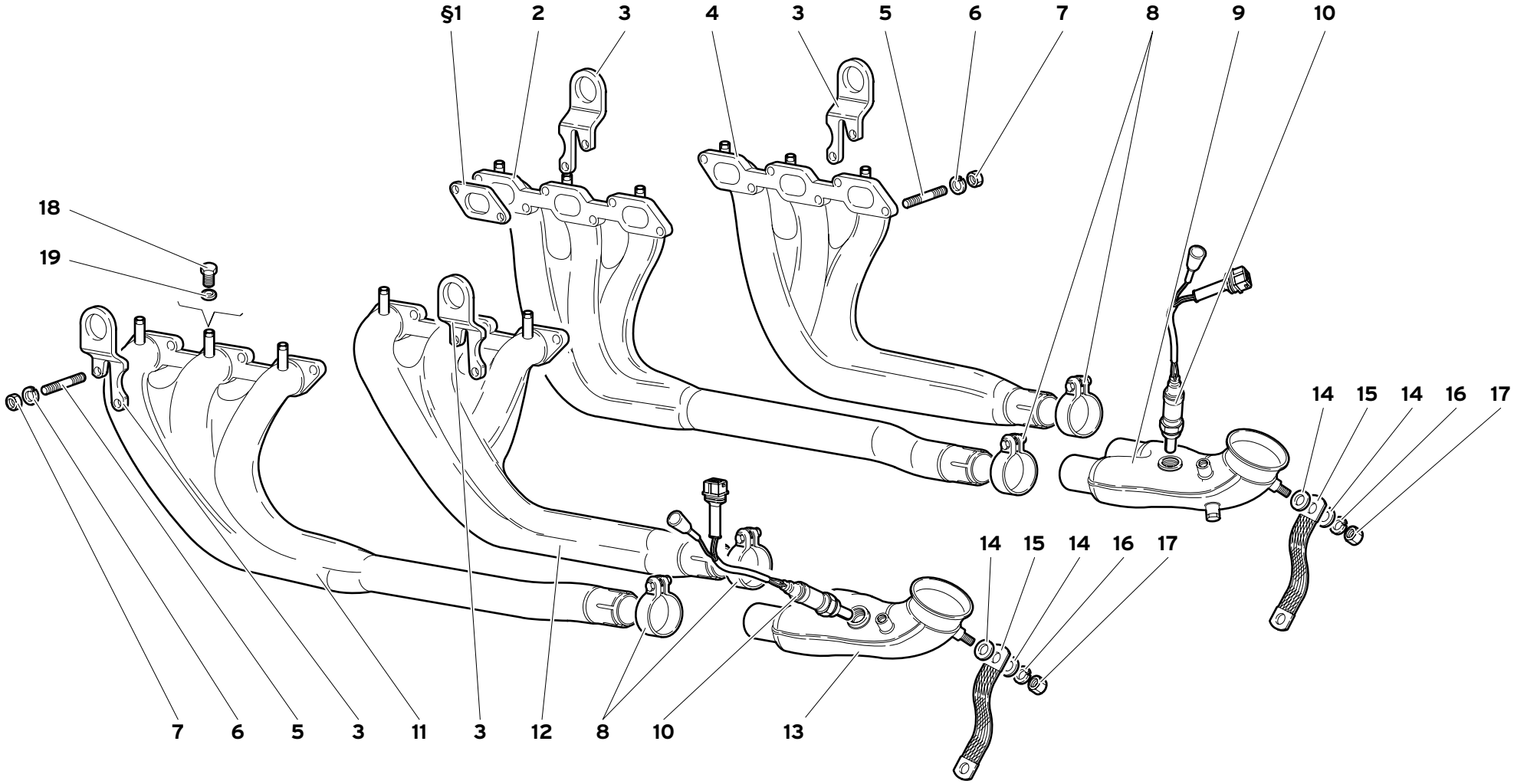

44

IMPIANTO DI SCARICO

EXHAUST SYSTEM
SYSTEME D'ECHAPPEMENT

AUSPUFFANLAGE
INSTALACIÓN DE EVACUACIÓN

44.01.00

Diablo GT

11/1999

Rif. Ref. Réf. Bez. Ref.	Codice Part number Numero des pièces Teilnummer Codigo	Q.tà Q.ty Q.té Stk. C.dad	Versione Version Version Version Versión	DESCRIZIONE	DESCRIPTION	DESCRIPTION	BESCHREIBUNG	DESCRIPCION
§1	001121245	12		GUARNIZIONE	GASKET	GUARNITURE	DICHTUNG	GUARNIZIONE
2	0044007621	1		COLLETTORE ANT. DX	FRONT EXHAUST MAN.	COLLECTEUR D'ECHA.	AUSLASSKRUMMER	COLECTOR DE ESC.
3	004432438	4		GANCIO	HOOK	CROCHET	HAKEN	GANCHO
4	0044007620	1		COLLETTORE POST. DX	REAR EXHAUST MAN.	COLLECTEUR D'ECHA.	AUSLASSKRUMMER	COLECTOR DE ESC.
5	008300809	24		PRIGIONIERO	STUD	GOUJON	STIFTSCHRAUBE	ESPARRAGO
6	008410817	24		RONDELLA	WASHER	RONDELLE	SCHEIBE	ARANDELA
7	008240808	24		DADO	NUT	ECROU	MUTTER	TUERCA
8	008835002	4		FASCETTA	STRAP	COLLIER	HALTEBAND	ABRAZADERA
9	0044004542	1		COLLETTORE A TRE VIE DX	EXHAUST MANIFOLD	COLLECTEUR D'ECHA.	AUSLASSKRUMMER	COLECTOR DE ESC.
10	004429307	2		SENSORE DI OSSIGENO	OXIGEN SENSOR	SENSEUR	GEBER	SENSOR
11	0044007619	1		COLLETTORE ANT. SX	FRO. L. EXHAUST MAN.	COLLECTEUR D'ECHA.	AUSLASSKRUMMER	COLECTOR DE ESC.
12	0044007618	1		COLLETTORE POST. SX	REAR L EXHAUST MAN.	COLLECTEUR D'ECHA.	AUSLASSKRUMMER	COLECTOR DE ESC.
13	0044004541	1		COLLETTORE A TRE VIE SX	EXHAUST MANIFOLD	COLLECTEUR D'ECHA.	AUSLASSKRUMMER	COLECTOR DE ESC.
14	008400806	4		RONDELLA	WASHER	RONDELLE	SCHEIBE	ARANDELA
15	001604328	2		CAVO MASSA	GROUND CABLE	FIL DE MASSEMASSEK	ABEL	CABLE DE MASA
16	008410806	2		RONDELLA	WASHER	RONDELLE	SCHEIBE	ARANDELA
17	008200808	2		DADO	NUT	ECROU	MUTTER	TUERCA
18	0044006437	12		TAPPO	PLUG	BOUCHON	STOPFEN	TAPON
19	008401008	12		RONDELLA	WASHER	RONDELLE	SCHEIBE	ARANDELA

§_ _ PRESENTE ANCHE NEL KIT GUARNIZIONI MOTORE | ALSO INCLUDED IN THE ENGINE GASKETS KIT | EST EGALEMENT PRESENTE DANS LE KIT JOINTS DE MOTEUR | AUCH IM KIT MOTORDICHTUNGEN VORHANDEN | INCLUIDO TAMBIÉN EN EL KIT DE GUARNICIONES DEL MOTOR

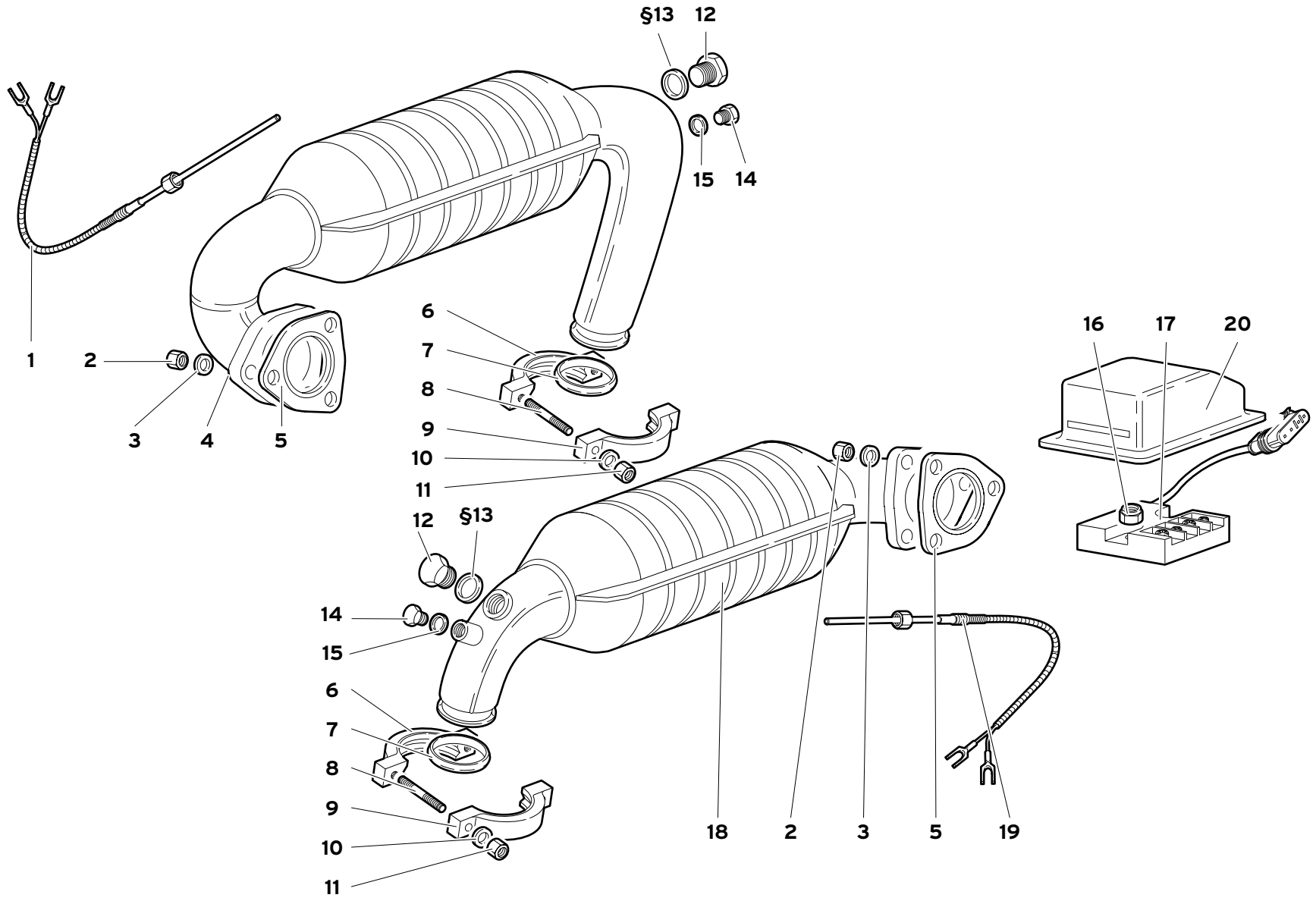

44

IMPIANTO DI SCARICO

EXHAUST SYSTEM
SYSTEME D'ECHAPPEMENT

AUSPUFFANLAGE
INSTALACIÓN DE EVACUACIÓN

44.02.01

Diablo GT

02/2000

Rif. Ref. Réf. Bez. Ref.	Codice Part number Numero des pièces Teilnummer Codigo	Q.tà Q.ty Q.té Stk. C.dad	Versione Version Version Version Versión	DESCRIZIONE	DESCRIPTION	DESCRIPTION	BESCHREIBUNG	DESCRIPCION
1	006033686	1		TERMOCOPPIA (L=1450 MM)	THERMOCOUPLE	THERMOCOUPLE	THERMOELEMENT	PAR TERMICO
2	008200825	6		DADO	NUT	ECROU	MUTTER	TUERCA
3	008440806	6		RONDELLA	WASHER	RONDELLE	SCHEIBE	ARANDELA
4	0044003565	1		ASSIEME CONVERT.CAT. DX	RIGHT CATAL. CON.	CONVERTISSEUR CAT.	KATALYSATOR	CONVER. CATALIT.
5	004432145	2		GUARNIZIONE	GASKET	GUARNITURE	DICHTUNG	GUARNIZIONE
6	004424067	2		SEMIANELLO FILETTATO	HALF RING	DEMI-BAGUE	RINGHAELFTE	SEMIANILLO
7	004424070	2		ANELLO DOPPIO CONO	BI-CONE RING	BI-CONE	DICHTKEGEL	ANILLO BICONICO
8	008300903	4		PRIGIONIERO	STUD	GOUJON	STIFTSCHRAUBE	ESPARRAGO
9	004424068	2		SEMIANELLO	HALF RING	DEMI-BAGUE	RINGHAELFTE	SEMIANILLO
10	008440806	4		RONDELLA	WASHER	RONDELLE	SCHEIBE	ARANDELA
11	008200825	4		DADO	NUT	ECROU	MUTTER	TUERCA
12	008931808	2		TAPPO	PLUG	BOUCHON	STOPFEN	TAPON
§13	008401819	2		RONDELLA	WASHER	RONDELLE	SCHEIBE	ARANDELA
14	004431148	2		TAPPO	PLUG	BOUCHON	STOPFEN	TAPON
15	008401022	2		RONDELLA	WASHER	RONDELLE	SCHEIBE	ARANDELA
16	008200406	2		DADO	NUT	ECROU	MUTTER	TUERCA
17	006033680	1		GIUNTO FREDDO CATALYST	COLD JOINT	JOINT FROID	KALTERANSCHLUSS	JUNTA FRÍA
18	0044003566	1		ASSIEME CONVERT. CAT. SX	LEFT CATALYTIC CON.	CONVERTISSEUR CAT.	KATALYSATOR	CONVER. CATALIT.
19	006033687	1		TERMOCOPPIA (L=640 MM)	THERMOCOUPLE	THERMOCOUPLE	THERMOELEMENT	PAR TERMICO
20	005934453	1		PROTEZIONE	SHIELD	PROTECTION	ABDECKUNG	DEFENSA

§_ _ PRESENTE ANCHE NEL KIT GUARNIZIONI MOTORE | ALSO INCLUDED IN THE ENGINE GASKETS KIT | EST EGALEMENT PRESENTE DANS LE KIT JOINTS DE MOTEUR | AUCH IM KIT MOTORDICHTUNGEN VORHANDEN | INCLUIDO TAMBIÉN EN EL KIT DE GUARNICIONES DEL MOTOR

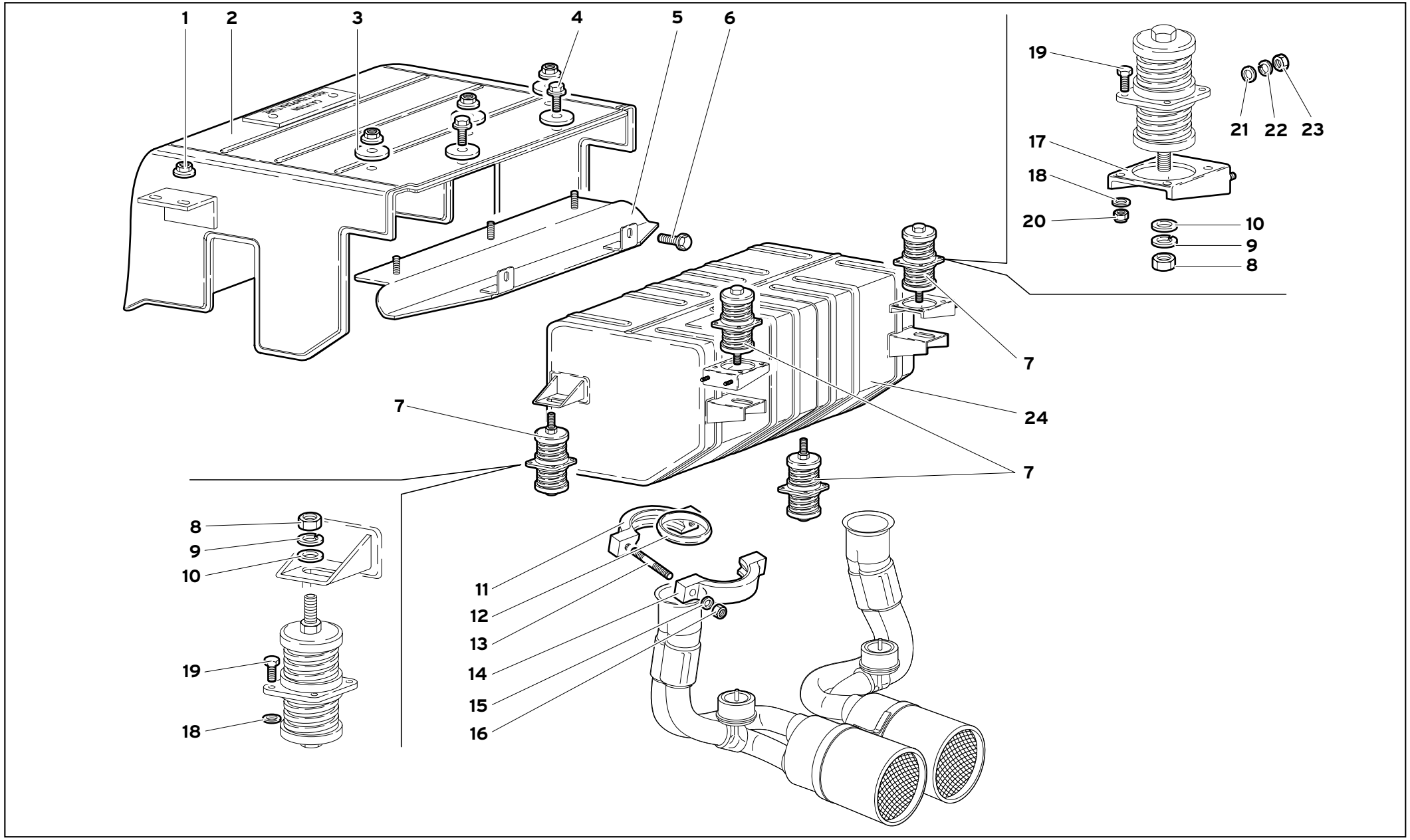

44

IMPIANTO DI SCARICO

EXHAUST SYSTEM
SYSTEME D'ECHAPPEMENT

AUSPUFFANLAGE
INSTALACIÓN DE EVACUACIÓN

44.03.00

Diablo GT

11/1999

Rif. Ref. Réf. Bez. Ref.	Codice Part number Numero des pièces Teilnummer Codigo	Q.tà Q.ty Q.té Stk. C.dad	Versione Version Version Version Versión	DESCRIZIONE	DESCRIPTION	DESCRIPTION	BESCHREIBUNG	DESCRIPCION
1	008200614	7		DADO	NUT	ECROU	MUTTER	TUERCA
2	004435003	1		PROTEZIONE	SHIELD	PROTECTION	ABDECKUNG	DEFENSA
3	009444151	5		RONDELLA	WASHER	RONDELLE	SCHEIBE	ARANDELA
4	008700660	2		VITE	SCREW	VIS	SCHRAUBE	TORNILLO
5	0044001454	1		PROTEZIONE	SHIELD	PROTECTION	ABDECKUNG	DEFENSA
6	008700449	2		VITE	SCREW	VIS	SCHRAUBE	TORNILLO
7	0044006410	4		AMMORTIZZATORE	SHOCK ABSORBER	AMORTISSEUR	STOSSDAEMPFER	AMORTIGUADOR
8	008201001	4		DADO	NUT	ECROU	MUTTER	TUERCA
9	008451005	4		RONDELLA	WASHER	RONDELLE	SCHEIBE	ARANDELA
10	008401006	4		RONDELLA	WASHER	RONDELLE	SCHEIBE	ARANDELA
11	004424067	2		SEMIANELLO FILETTATO	HALF RING	DEMI-BAGUE	RINGHAELFTE	SEMIANILLO
12	004424070	2		ANELLO DOPPIO CONO	BI-CONE RING	BI-CONE	DICHTKEGEL	ANILLO BICONICO
13	008300903	4		PRIGIONIERO	STUD	GOUJON	STIFTSCHRAUBE	ESPARRAGO
14	004424068	2		SEMIANELLO	HALF RING	DEMI-BAGUE	RINGHAELFTE	SEMIANILLO
15	008440806	4		RONDELLA	WASHER	RONDELLE	SCHEIBE	ARANDELA
16	008200825	4		DADO	NUT	ECROU	MUTTER	TUERCA
17	004437428	2		SUPPORTO	SUPPORT	SUPPORT	LAGER	SOPORTE
18	008410508	16		RONDELLA	WASHER	RONDELLE	SCHEIBE	ARANDELA
19	008140504	16		VITE	SCREW	VIS	SCHRAUBE	TORNILLO
20	008200503	16		DADO	NUT	ECROU	MUTTER	TUERCA
21	008400801	4		RONDELLA	WASHER	RONDELLE	SCHEIBE	ARANDELA
22	008410806	4		RONDELLA	WASHER	RONDELLE	SCHEIBE	ARANDELA
23	008200808	4		DADO	NUT	ECROU	MUTTER	TUERCA
24	0044004543	1		SILENZIATORE	SILENCER	SILENCIEUX	AUSPUFFTOPF	SILENCIADOR

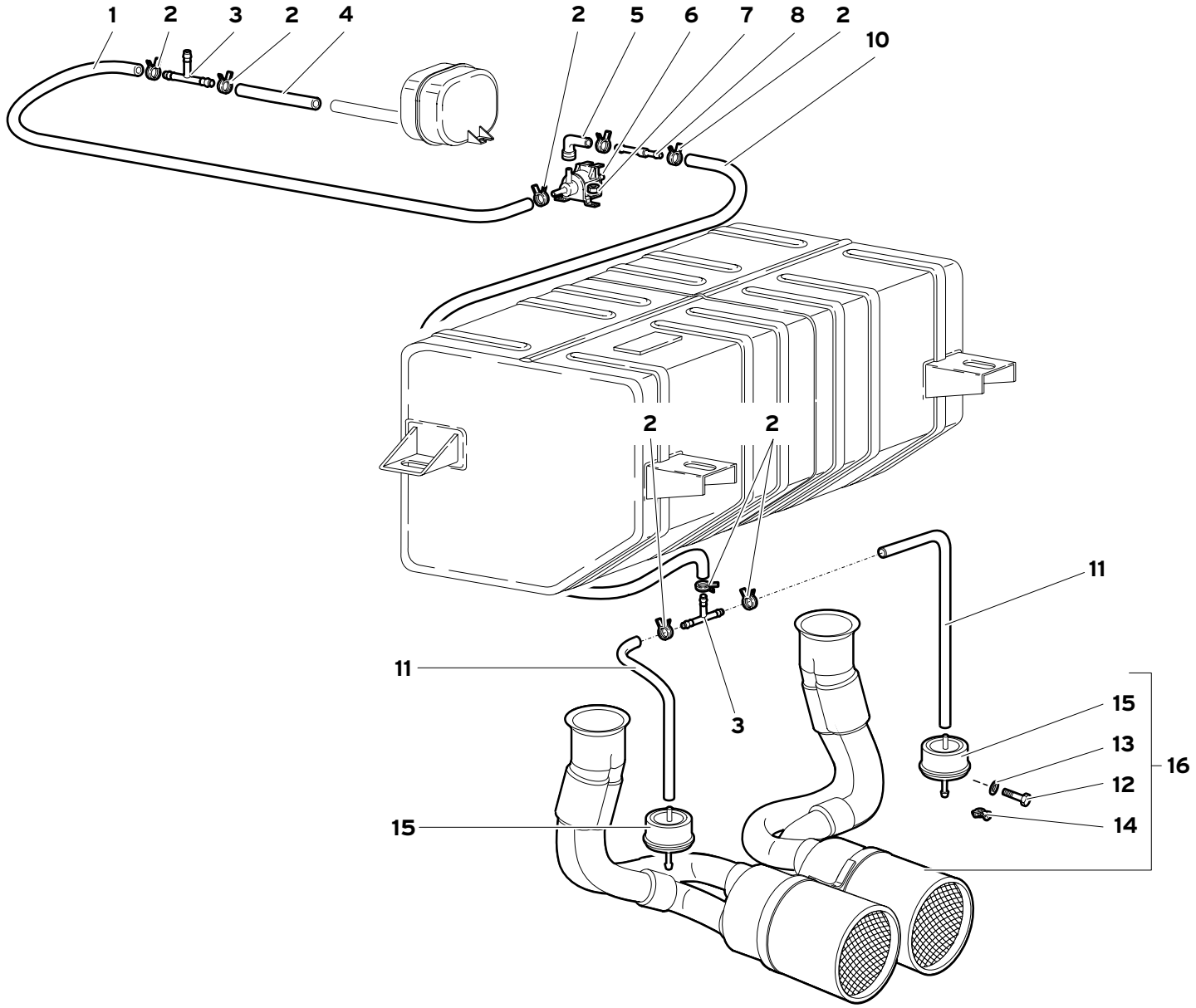

44

IMPIANTO DI SCARICO

EXHAUST SYSTEM

SYSTEME D'ECHAPPEMENT

AUSPUFFANLAGE

INSTALACIÓN DE EVACUACIÓN

44.04.00

Diablo GT

11/1999

Rif. Ref. Réf. Bez. Ref.	Codice Part number Numero des pièces Teilnummer Codigo	Q.tà Q.ty Q.té Stk. C.dad	Versione Version Version Version Versión	DESCRIZIONE	DESCRIPTION	DESCRIPTION	BESCHREIBUNG	DESCRIPCION
1	0044005139	1		TUBO FLESSIBILE	FLEX. HOSE	TUYAU FLEXIBLE	SCHLAUCH	MANGA FLEXIBLE
2	008830128	8		FASCETTA	STRAP	COLLIER	HALTEBAND	ABRAZADERA
3	007014169	2		RACCORDO TRE VIE	CONNECTION	RACCORD	STUTZEN	RACOR
4	004437808	1		TUBO FLESSIBILE	FLEX. HOSE	TUYAU FLEXIBLE	SCHLAUCH	MANGA FLEXIBLE
5	001329321	1		RACCORDO	CONNECTION	RACCORD	STUTZEN	RACOR
6	004627300	1		ELETTROVALVOLA	ELECTRO-VALVE	SOUPAPE ELECTRIQ.	STEUERVENTIL	ELECTROVALVULA
7	008200406	2		DADO	NUT	ECROU	MUTTER	TUERCA
8	001329319	1		RACCORDO	CONNECTION	RACCORD	STUTZEN	RACOR
9	001336194	1		SUPPORTO	SUPPORT	SUPPORT	LAGER	SOPORTE
10	004437810	1		TUBO FLESSIBILE	FLEX. HOSE	TUYAU FLEXIBLE	SCHLAUCH	MANGA FLEXIBLE
11	0044005140	2		TUBO FLESSIBILE	FLEX. HOSE	TUYAU FLEXIBLE	SCHLAUCH	MANGA FLEXIBLE
12	008100616	2		VITE	SCREW	VIS	SCHRAUBE	TORNILLO
13	008400606	2		RONDELLA	WASHER	RONDELLE	SCHEIBE	ARANDELA
14	001337177	2		FERMAGLIO	CLIP	AGRAFE	KLEMMSTUECK	SUJETADOR
15	001336037	2		ATTUATORE	CONTROL	COMMANDE	BETAETIGUNGS-	MANDO
16	0044004382	1		TERMINALE	TERMINAL	BORNE	KABELSCHUH	TERMINAL

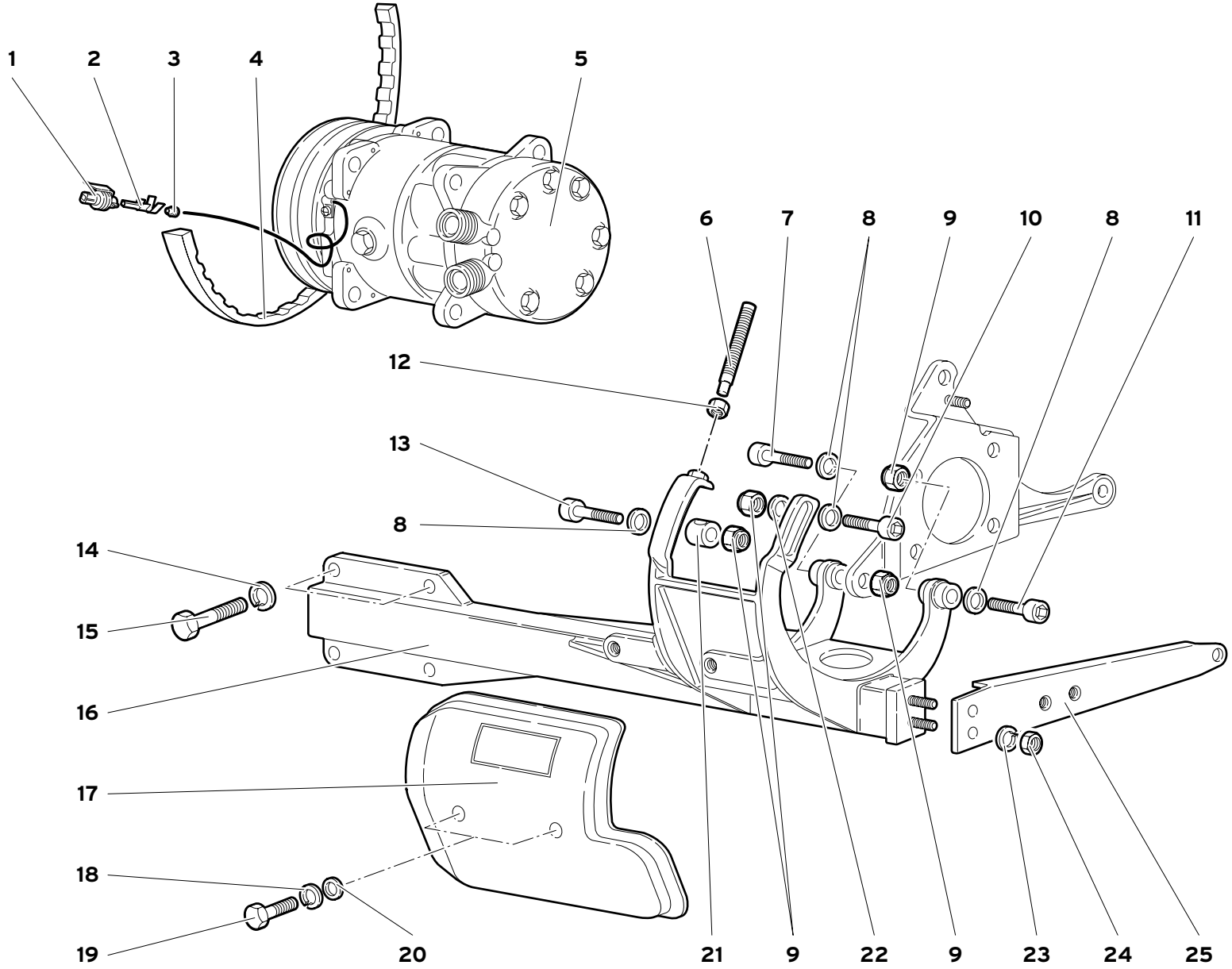
1
2
3
4
5
6
7
8
9
10
8
11
12
13
8
14
15
16
17
18
19
20
21
9
22
9
23
24
25

Rif. Ref. Réf. Bez. Ref.	Codice Part number Numero des pièces Teilnummer Codigo	Q.tà Q.ty Q.té Stk. C.dad	Versione Version Version Version Versión	DESCRIZIONE	DESCRIPTION	DESCRIPTION	BESCHREIBUNG	DESCRIPCION
1	006136453	1		CONNESSIONE	CONNECTION	CONNEXION	LEITUNG	CABLE
2	006136454	1		LINGUETTA	KEY	LINGUET	SCHEIBENFEDER	CHAVETA
3	006136447	1		GOMMA	RUBBER	CAUTCHOUC	GUMMI	CAUCHO
4	004534071	1		CINGHIA	BELT	COURROIE	RIEMEN	CORREA
5	004535409	1		COMPRESSORE	AIR COMPRESSOR	COMPRESSEUR D'AIR	LUFTPRESSER	COMPRESOR
6	008700841	1		VITE	SCREW	VIS	SCHRAUBE	TORNILLO
7	008701008	1		VITE	SCREW	VIS	SCHRAUBE	TORNILLO
8	008411002	4		RONDELLA	WASHER	RONDELLE	SCHEIBE	ARANDELA
9	008201008	4		DADO	NUT	ECROU	MUTTER	TUERCA
10	008701017	1		VITE	SCREW	VIS	SCHRAUBE	TORNILLO
11	008701014	1		VITE	SCREW	VIS	SCHRAUBE	TORNILLO
12	008200801	1		DADO	NUT	ECROU	MUTTER	TUERCA
13	008701020	1		VITE	SCREW	VIS	SCHRAUBE	TORNILLO
14	008410810	4		RONDELLA	WASHER	RONDELLE	SCHEIBE	ARANDELA
15	008100830	4		VITE	SCREW	VIS	SCHRAUBE	TORNILLO
16	004535242	1		SUPPORTO	SUPPORT	SUPPORT	LAGER	SOPORTE
17	004535934	1		PROTEZIONE	SHIELD	PROTECTION	ABDECKUNG	DEFENSA
18	008410602	2		RONDELLA	WASHER	RONDELLE	SCHEIBE	ARANDELA
19	008100601	2		VITE	SCREW	VIS	SCHRAUBE	TORNILLO
20	008400606	2		RONDELLA	WASHER	RONDELLE	SCHEIBE	ARANDELA
21	004529646	1		DISTANZIALE	SPACER	ENTRETOISE	ABSTANDSTUECK	SEPARADOR
22	008401028	1		RONDELLA	WASHER	RONDELLE	SCHEIBE	ARANDELA
23	008410810	2		RONDELLA	WASHER	RONDELLE	SCHEIBE	ARANDELA
24	008200801	2		DADO	NUT	ECROU	MUTTER	TUERCA
25	004529645	1		TIRANTE	TIE ROD	TIRANT	STANGE	VARILLA

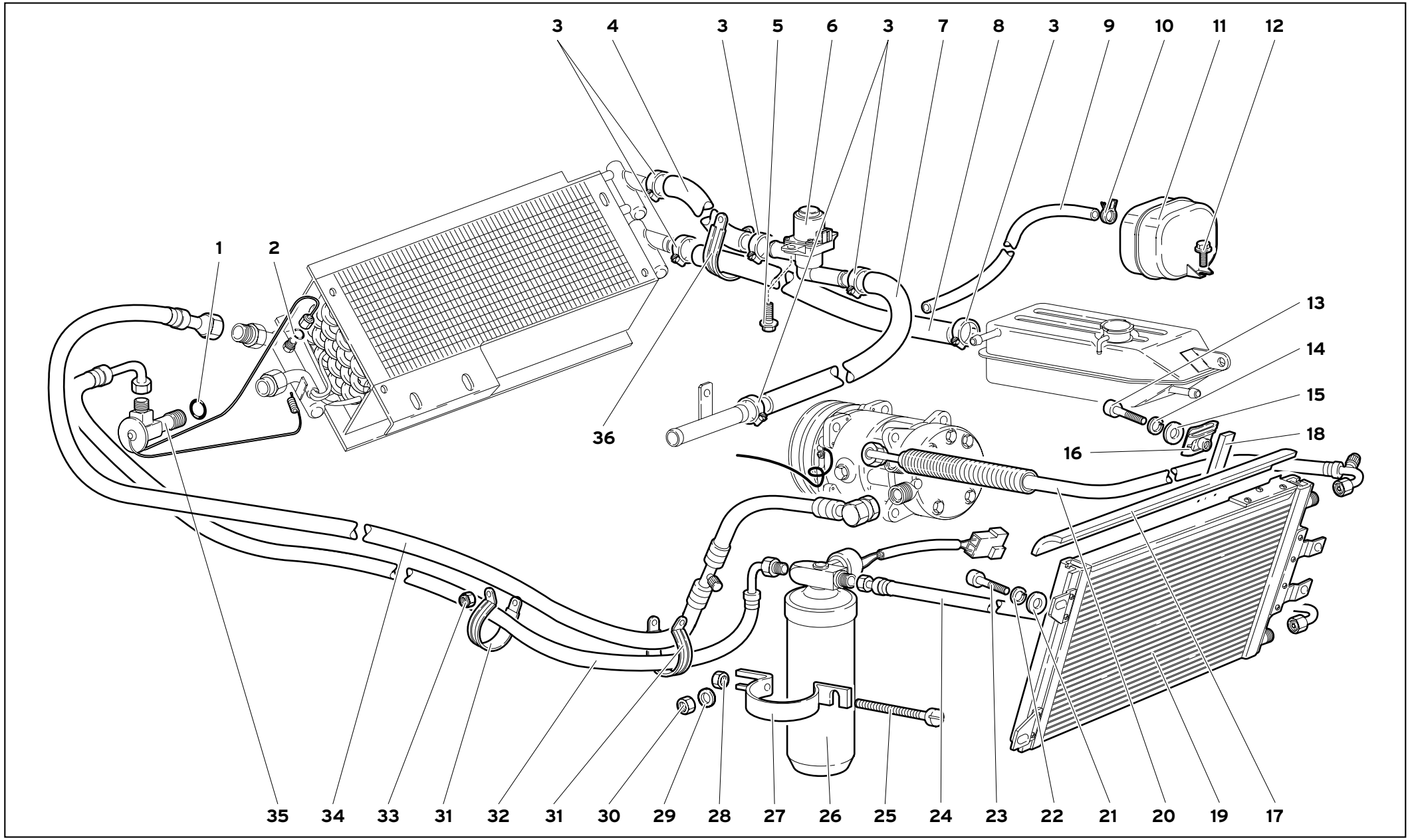

IMPIANTO DI CLIMATIZZAZIONE

45

CLIMATE CONTROL
SYSTEME DE CLIMATISATION
KLIMAANLAGE
SISTEMA DE CLIMATIZACIÓN

45.02.00

Diablo GT

11/1999

Rif. Ref. Réf. Bez. Ref.	Codice Part number Numero des pièces Teilnummer Codigo	Q.tà Q.ty Q.té Stk. C.dad	Versione Version Version Version Versión	DESCRIZIONE	DESCRIPTION	DESCRIPTION	BESCHREIBUNG	DESCRIPCION
1	004535912	1		ANELLO TENUTA	SEAL	JOINT D'ETANCHEITE	DICHTRING	JUNTA HERMETICA
2	004535915	1		ANELLO TENUTA	SEAL	JOINT D'ETANCHEITE	DICHTRING	JUNTA HERMETICA
3	008832003	6		FASCETTA	STRAP	COLLIER	HALTEBAND	ABRAZADERA
4	004734346	1		TUBO	PIPE	TUYAU	ROHR	TUBO
5	008700663	2		VITE	SCREW	VIS	SCHRAUBE	TORNILLO
6	006031658	1		ELETTROVALVOLA	ELECTRO-VALVE	SOUPAPE ELECTRI.	STEUERVENTIL	ELECTROVALVULA
7	004734347	1		TUBO	PIPE	TUYAU	ROHR	TUBO
8	001734332	1		TUBO	PIPE	TUYAU	ROHR	TUBO
9	0062005141	1		TUBO	PIPE	TUYAU	ROHR	TUBO
10	008830128	2		FASCETTA	STRAP	COLLIER	HALTEBAND	ABRAZADERA
11	001323406	1		SERBATOIO VUOTO	VACUUM TANK	RESERVOIR DEPRES-	UNTERDRUCKBEHAEL-	DEPOSITO DE VACIO
12	008700663	2		VITE	SCREW	VIS	SCHRAUBE	TORNILLO
13	008700614	2		VITE	SCREW	VIS	SCHRAUBE	TORNILLO
14	008410611	2		RONDELLA	WASHER	RONDELLE	SCHEIBE	ARANDELA
15	008400607	2		RONDELLA	WASHER	RONDELLE	SCHEIBE	ARANDELA
16	008220601	2		MOLLETTA	CLIP	AGRAFE	KLEMMSTUECK	SUJETADOR
17	004531592	2		GUARNIZIONE	GASKET	GUARNITURE	DICHTUNG	GUARNIZIONE
18	004531591	2		GUARNIZIONE	GASKET	GUARNITURE	DICHTUNG	GUARNIZIONE
19	0045001234	1		CONDENSATORE CONDIZIONATORE	A/C CONDENSER	CONDENSATEUR	KONDENSATOR	CONDENSADOR
20	0045001269	1		TUBO	PIPE	TUYAU	ROHR	TUBO
21	008400607	4		RONDELLA	WASHER	RONDELLE	SCHEIBE	ARANDELA
22	008410611	4		RONDELLA	WASHER	RONDELLE	SCHEIBE	ARANDELA
23	008700614	4		VITE	SCREW	VIS	SCHRAUBE	TORNILLO
24	0045001270	1		TUBO	PIPE	TUYAU	ROHR	TUBO
25	008700542	1		VITE	SCREW	VIS	SCHRAUBE	TORNILLO
26	0045003629	1		FILTRO DEIDRATORE	FILTER	FILTRE	FILTER	FILTRO
27	004531395	1		FASCETTA	STRAP	COLLIER	HALTEBAND	ABRAZADERA
28	008200503	1		DADO	NUT	ECROU	MUTTER	TUERCA
29	008400801	2		RONDELLA	WASHER	RONDELLE	SCHEIBE	ARANDELA
30	008200804	2		DADO	NUT	ECROU	MUTTER	TUERCA
31	008834401	6		FASCETTA	STRAP	COLLIER	HALTEBAND	ABRAZADERA
32	004535415	1		TUBO	PIPE	TUYAU	ROHR	TUBO
33	008200606	8		DADO	NUT	ECROU	MUTTER	TUERCA
34	004535416	1		TUBO	PIPE	TUYAU	ROHR	TUBO
35	004535412	1		VALVOLA DI ESPANSIONE	VALVE	SOUPAPE	VENTIL	VALVULA
36	008834401	2		FASCETTA	STRAP	COLLIER	HALTEBAND	ABRAZADERA

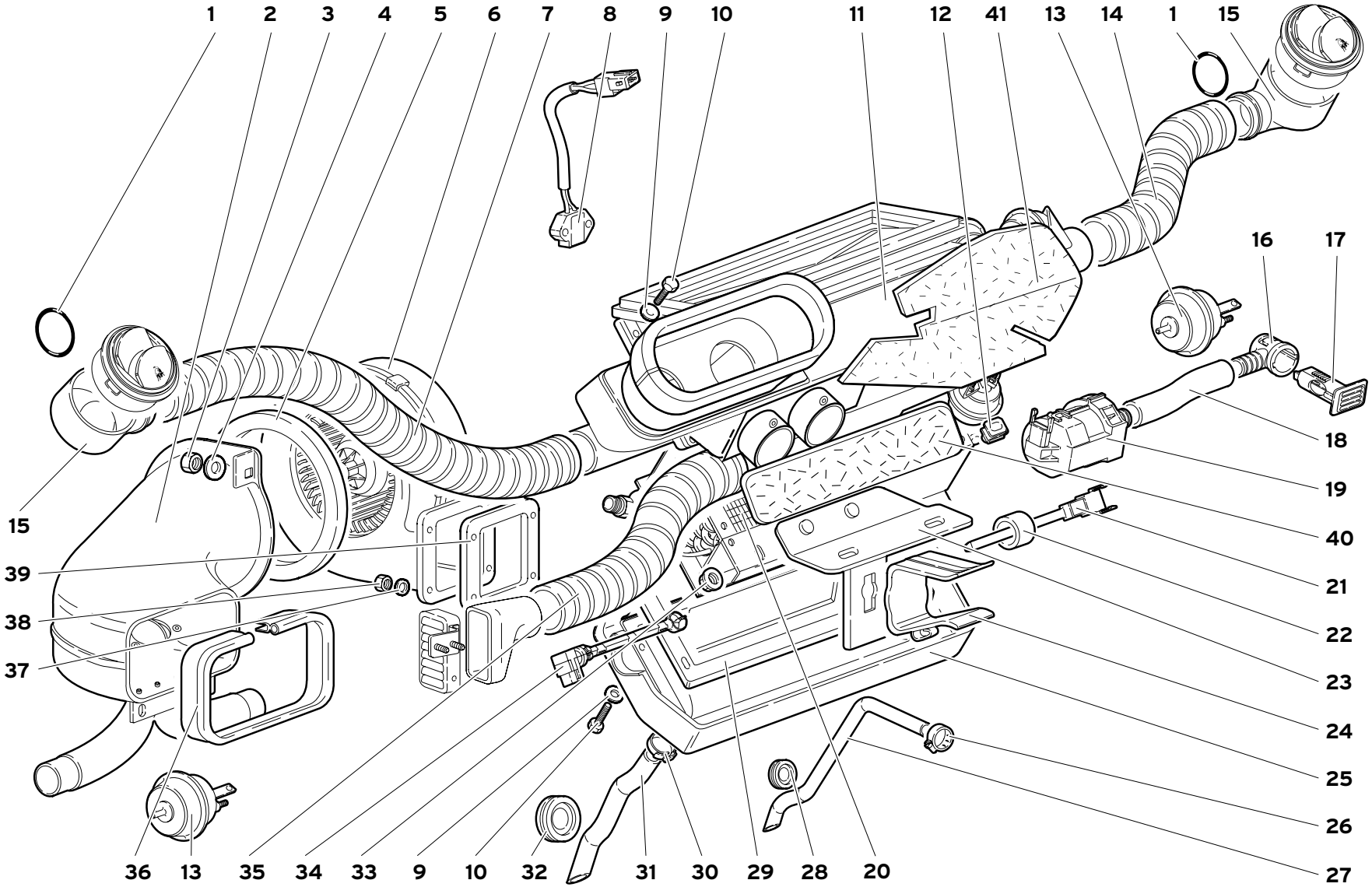
1
2
3
4
5
6
7
8
9
10
11
12
41
13
14
1
15
16
17
18
19
40
21
22
23
24
25
26
27
15
39
38
37
36
13
35
34
33
9
10
32
31
30
29
28
20

Rif. Ref. Réf. Bez. Ref.	Codice Part number Numero des pièces Teilnummer Codigo	Q.tà Q.ty Q.té Stk. C.dad	Versione Version Version Version Versión	DESCRIZIONE	DESCRIPTION	DESCRIPTION	BESCHREIBUNG	DESCRIPCION
1	008604401	2		ANELLO TENUTA	SEAL	JOINT D'ETANCHEITE	DICHTRING	JUNTA HERMETICA
2	009453182	1		CONVOGLIATORE	CONVEYOR	CONVOYEUR	LEITBLECH	CANALIZADOR
3	008200606	3		DADO	NUT	ECROU	MUTTER	TUERCA
4	008400607	3		RONDELLA	WASHER	RONDELLE	SCHEIBE	ARANDELA
5	009490202	1		GUARNIZIONE	GASKET	GUARNITURE	DICHTUNG	GUARNIZIONE
6	004537176	1		ELETTROVENTILATORE	ELECTROFAN	VENTILATEUR ELEC.	ELEKTR.LUEFTER	ELECTROVENTIL.
7	009414546	1		TUBO	PIPE	TUYAU	ROHR	TUBO
8	004526662	1		SENSORE TEMP. ESTERNA	TEMPER. SENSOR	SENSEUR	TEMP.-GEBER	SENSOR TEMPERA.
9	008400506	8		RONDELLA	WASHER	RONDELLE	SCHEIBE	ARANDELA
10	008100502	8		VITE	SCREW	VIS	SCHRAUBE	TORNILLO
11	0069003353	1		CONVOGLIATORE	CONVEYOR	CONVOYEUR	LEITBLECH	CANALIZADOR
12	008220503	8		MOLLETTA	CLIP	AGRAFE	KLEMMSTUECK	SUJETADOR
13	009414548	6		ATTUATORE	CONTROL	COMMANDE	BETAETIGUNGS-	MANDO
14	009414544	1		TUBO	PIPE	TUYAU	ROHR	TUBO
15	007014135	2		RACCORDO	CONNECTION	RACCORD	STUTZEN	RACOR ORIENTABLE
16	004526666	1		RACCORDO	CONNECTION	RACCORD	STUTZEN	RACOR
17	004526661	1		SENSORE TEMP. ABITACOLO	TEMPER. SENSOR	SENSEUR	TEMP.-GEBER	SENSOR TEMPERA.
18	006032223	1		TUBO	PIPE	TUYAU	ROHR	TUBO
19	004526665	1		ELETTROVENTOLA	ELECTROFAN	VENTILA. ELECTRIC	ELEKTRIC LUEFTER	ELECTROVENT.
20	004535410	1		EVAPORATORE - RISCALDATORE	EVAPORATOR	EVAPORATEUR	VERDAMPFER	EVAPORADOR
21	004526663	1		SENSORE TEMPERATURA	TEMPER. SENSOR	SENSEUR	TEMP.-GEBER	SENSOR TEMPERA.
22	004532839	1		PROTEZIONE	SHIELD	PROTECTION	ABDECKUNG	DEFENSA
23	005931538	1		SUPPORTO	SUPPORT	SUPPORT	LAGER	SOPORTE
24	005931539	1		SUPPORTO RADIO	SUPPORT	SUPPORT	LAGER	SOPORTE
25	009414505	1		CONVOGLIATORE	CONVEYOR	CONVOYEUR	LEITBLECH	CANALIZADOR
26	008831117	1		FASCETTA	STRAP	COLLIER	HALTEBAND	ABRAZADERA
27	009414537	1		TUBO SCARICO	PIPE	TUYAU	LEITUNG	TUBO
28	008612804	1		GUARNIZIONE	GASKET	GUARNITURE	DICHTUNG	GUARNIZIONE
29	009490203	1		GUARNIZIONE	GASKET	GUARNITURE	DICHTUNG	GUARNIZIONE
30	008832806	1		FASCETTA	STRAP	COLLIER	HALTEBAND	ABRAZADERA
31	009414540	1		TUBO SCARICO	PIPE	TUYAU	ROHR	TUBO
32	008611606	1		GUARNIZIONE	GASKET	GUARNITURE	DICHTUNG	GUARNIZIONE
33	008200614	2		DADO	NUT	ECROU	MUTTER	TUERCA
34	004526664	1		SENSORE TEMP. ARIA	TEMPER. SENSOR	SENSEUR	TEMP.-GEBER	SENSOR TEMPERA.
35	009414544	1		TUBO	PIPE	TUYAU	ROHR	TUBO
36	009490201	1		GUARNIZIONE	GASKET	GUARNITURE	DICHTUNG	GUARNIZIONE
37	008400401	4		RONDELLA	WASHER	RONDELLE	SCHEIBE	ARANDELA
38	008200406	4		DADO	NUT	ECROU	MUTTER	TUERCA
39	004731661	1		GUARNIZIONE	GASKET	GUARNITURE	DICHTUNG	GUARNIZIONE

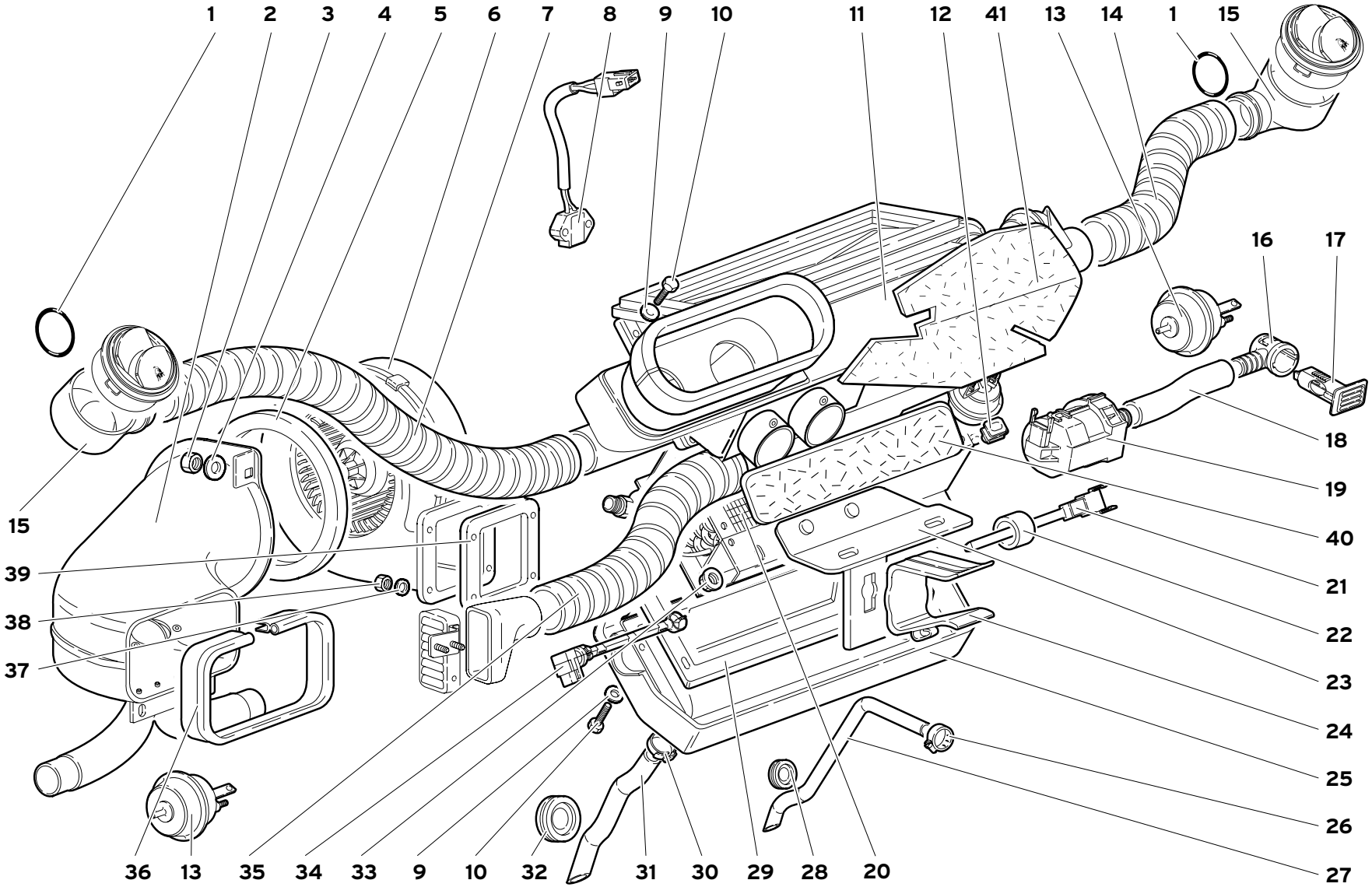
1
2
3
4
5
6
7
8
9
10
11
12
41
13
14
1
15
16
17
18
19
40
21
22
23
24
25
26
27
15
39
38
37
36
13
35
34
33
9
10
32
31
30
29
28
20

Rif. Ref. Réf. Bez. Ref.	Codice Part number Numero des pièces Teilnummer Codigo	Q.tà Q.ty Q.té Stk. C.dad	Versione Version Version Version Versión	DESCRIZIONE	DESCRIPTION	DESCRIPTION	BESCHREIBUNG	DESCRIPCION
40	0069004894	1		RIVESTIMENTO	COVERING	REVETEMENT	VERKLEIDUNG	FORRO
41	0069005078	1		RIVESTIMENTO	COVERING	REVETEMENT	VERKLEIDUNG	FORRO

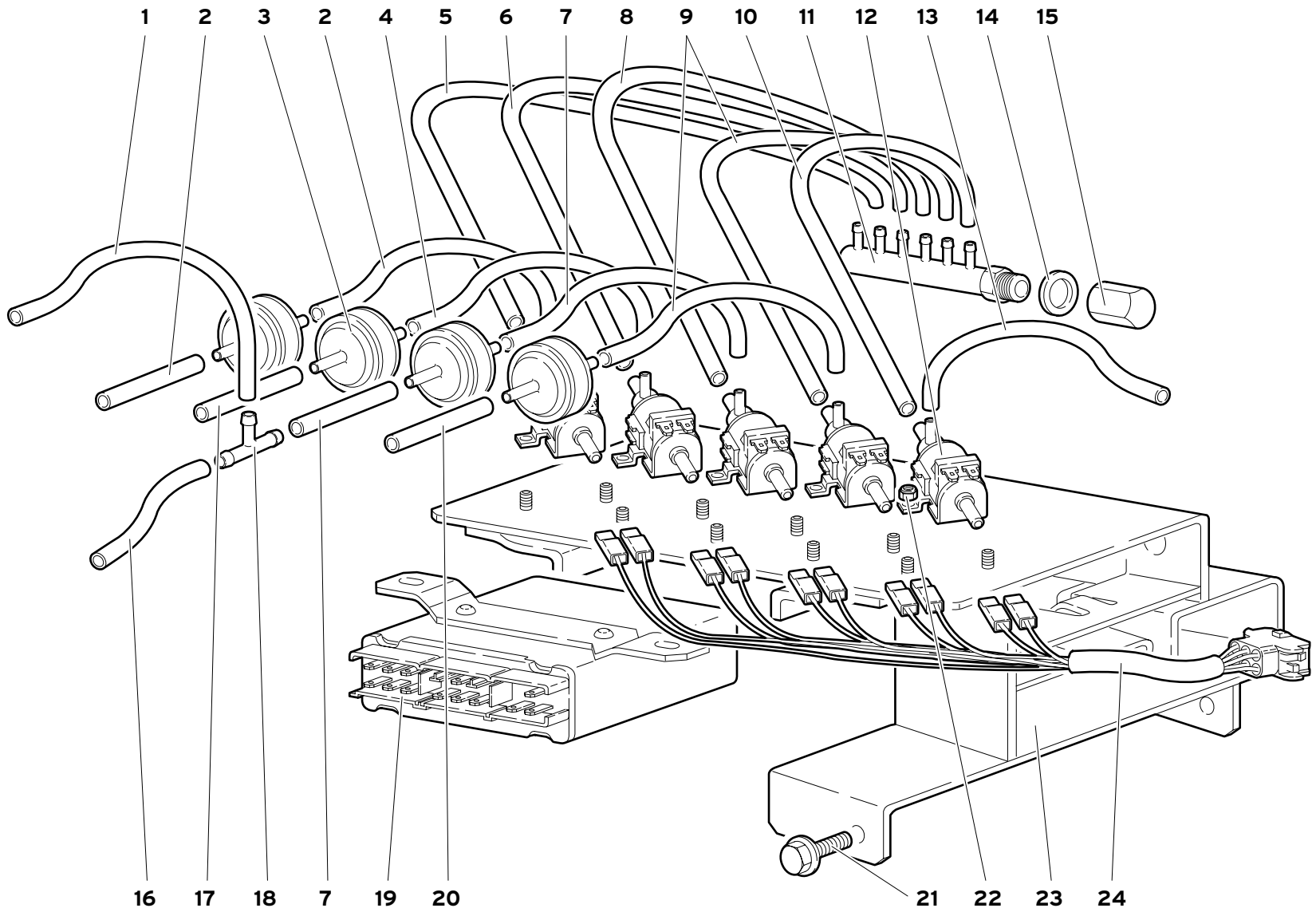
1
2
3
2
4
5
6
7
8
9
10
11
12
13
14
15
16
17
18
7
19
20
21
22
23
24

Rif. Ref. Réf. Bez. Ref.	Codice Part number Numero des pièces Teilnummer Codigo	Q.tà Q.ty Q.té Stk. C.dad	Versione Version Version Version Versión	DESCRIZIONE	DESCRIPTION	DESCRIPTION	BESCHREIBUNG	DESCRIPCION
1	009414649	1		TUBO FLESSIBILE	FLEX. HOSE	TUYAU FLEXIBLE	SCHLAUCH	MANGA FLEXIBLE
2	009414643	2		TUBO FLESSIBILE	FLEX. HOSE	TUYAU FLEXIBLE	SCHLAUCH	MANGA FLEXIBLE
3	009414633	4		VALVOLA	VALVE	SOUPAPE	VENTIL	VALVULA
4	009414645	1		TUBO FLESSIBILE	FLEX. HOSE	TUYAU FLEXIBLE	SCHLAUCH	MANGA FLEXIBLE
5	009414642	1		TUBO FLESSIBILE	FLEX. HOSE	TUYAU FLEXIBLE	SCHLAUCH	MANGA FLEXIBLE
6	009414644	1		TUBO FLESSIBILE	FLEX. HOSE	TUYAU FLEXIBLE	SCHLAUCH	MANGA FLEXIBLE
7	009414648	2		TUBO FLESSIBILE	FLEX. HOSE	TUYAU FLEXIBLE	SCHLAUCH	MANGA FLEXIBLE
8	009414647	1		TUBO FLESSIBILE	FLEX. HOSE	TUYAU FLEXIBLE	SCHLAUCH	MANGA FLEXIBLE
9	009414651	2		TUBO FLESSIBILE	FLEX. HOSE	TUYAU FLEXIBLE	SCHLAUCH	MANGA FLEXIBLE
10	009414653	1		TUBO FLESSIBILE	FLEX. HOSE	TUYAU FLEXIBLE	SCHLAUCH	MANGA FLEXIBLE
11	004621565	1		RACCORDO	CONNECTION	RACCORD	STUTZEN	RACOR ORIENTABLE
12	004627300	5		ELETTROVALVOLA	ELECTRO-VALVE	SOUPAPE ELECTRIQ.	STEUERVENTIL	ELECTROVALVULA
13	009414654	1		TUBO FLESSIBILE	FLEX. HOSE	TUYAU FLEXIBLE	SCHLAUCH	MANGA FLEXIBLE
14	008401008	1		RONDELLA	WASHER	RONDELLE	SCHEIBE	ARANDELA
15	009414606	1		TAPPO	PLUG	BOUCHON	STOPFEN	TAPON
16	009414650	1		TUBO FLESSIBILE	FLEX. HOSE	TUYAU FLEXIBLE	SCHLAUCH	MANGA FLEXIBLE
17	009414646	1		TUBO FLESSIBILE	FLEX. HOSE	TUYAU FLEXIBLE	SCHLAUCH	MANGA FLEXIBLE
18	007014169	1		RACCORDO	CONNECTION	RACCORD	STUTZEN	RACOR
19	004526659	1		CENTRALINA CLIMATIZZAZIONE	ELECTRONIC C. UNIT	DISPOSITIF DE COM.	ELEKTRONENSTEUER.	CENTRALITA ELEC.
20	009414652	1		TUBO FLESSIBILE	FLEX. HOSE	TUYAU FLEXIBLE	SCHLAUCH	MANGA FLEXIBLE
21	008700449	2		VITE	SCREW	VIS	SCHRAUBE	TORNILLO
22	008200401	10		DADO	NUT	ECROU	MUTTER	TUERCA
23	009414628	1		SUPPORTO	SUPPORT	SUPPORT	LAGER	SOPORTE
24	006130618	1		CABLAGGIO ELETTROV.	ELECT CABLE	CABLE	LEITUNG	CABLE

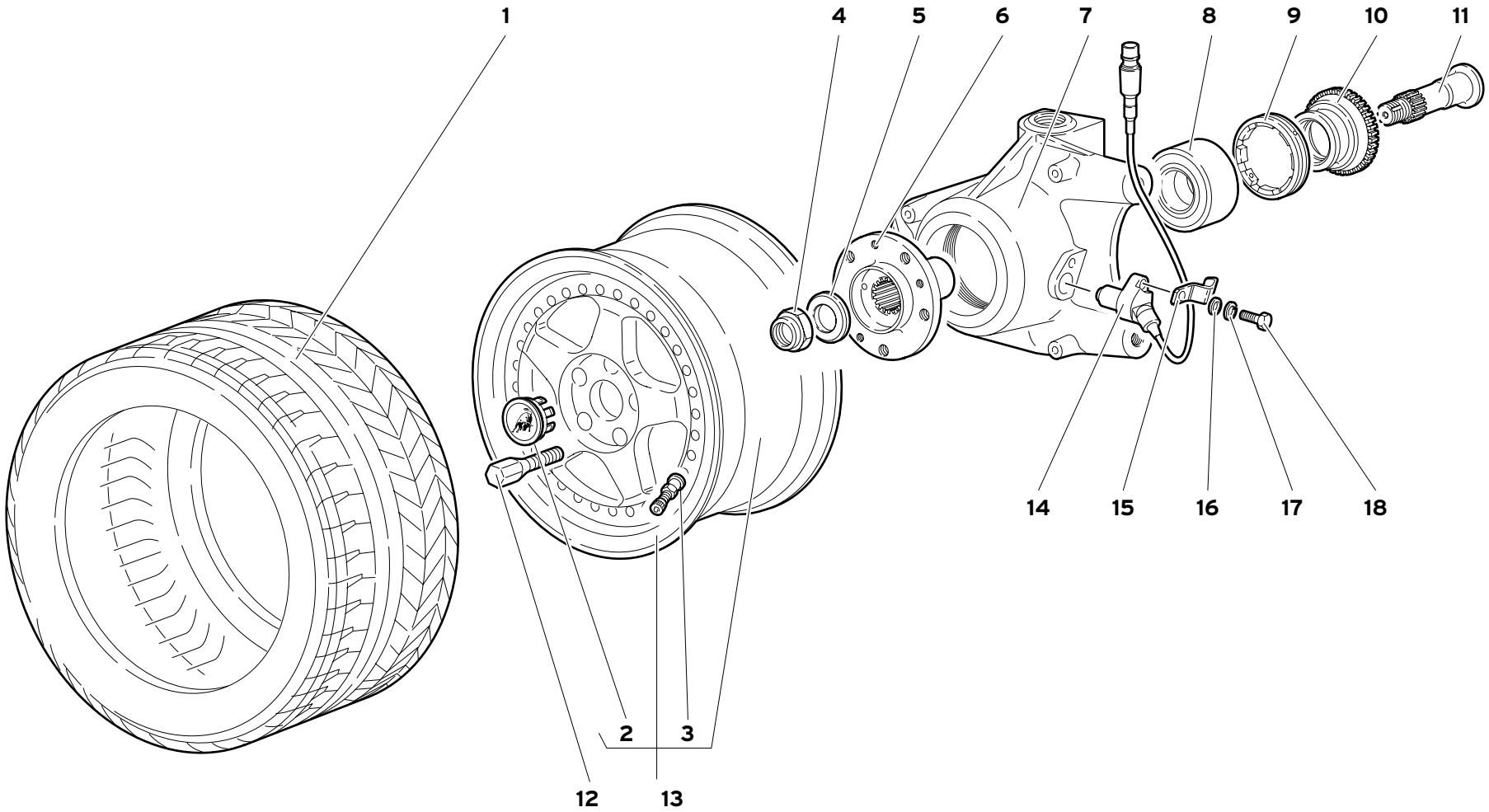

51

RUOTA E PORTAMOZZO ANTERIORE

FRONT WHEEL AND HUB CARRIER

ROUE ET PORTE-MOYEU AVANT

VORDERRAD UND VORDERER RADNABENHALTER

RUEDA Y PORTABUJE DELANTERO

51.01.00

Diablo GT

11/1999

Rif. Ref. Réf. Bez. Ref.	Codice Part number Numero des pièces Teilnummer Codigo	Q.tà Q.ty Q.té Stk. C.dad	Versione Version Version Version Versión	DESCRIZIONE	DESCRIPTION	DESCRIPTION	BESCHREIBUNG	DESCRIPCION
1	0051004356	2		PNEUMATICO ANT. 235/35 ZR 18	FRONT TYRE	PNEU	REIFEN	CUBIERTA
2	0051004742	2		COPRIMOZZO	HUB COVER	COUVRE-MOYEU	NABENDECKEL	TAPACUBOS
3	0051005003	2		VALVOLA	VALVE	SOUPAPE	VENTIL	VALVULA
4	0051001034	2		DADO	NUT	ECROU	MUTTER	TUERCA
5	0051001035	2		RONDELLA	WASHER	RONDELLE	SCHEIBE	ARANDELA
6	0051001039	2		MOZZO	HUB	MOYEU	NABE	BUJE
7	0051000983	1		PORTAMOZZO SX	LEFT HUB HOUSING	CHAPEAU DE MOYEU	NABENDECKEL	TAPACUBO
7	0051000984	1		PORTAMOZZO DX	RIGHT HUB HOUSING	CHAPEAU DE MOYEU	NABENDECKEL	TAPACUBO
8	008514501	2		CUSCINETTO	BEARING	ROULEMENT	LAGER	RODAMIENTO
9	005233369	2		GHIERA	PLUG	VIROLE	GEWINDERING	VIROLA
10	0051001033	2		RUOTA FONICA	PHONIC WHEEL	ROUE	RAD	RUEDA
11	0051001038	2		PERNO	PIN	AXE	BOLZEN	EJE
12	0051001075	10		COLONNETTA	STUD	COLONNETTE	BOLZEN	ESPARRAGO
13	0051004457	2		CERCHIO RUOTA ANTERIORE	FRONT RIM	JANTE	FELGE	LLANTA
14	0051001139	2		SENSORE GIRI RUOTA LAVOR.	TYRE REVOLUT. SENS.	SENSEUR	GEBER	SENSOR
15	0051001477	2		SUPPORTO	SUPPORT	SUPPORT	LAGER	SOPORTE
16	008400606	2		RONDELLA	WASHER	RONDELLE	SCHEIBE	ARANDELA
17	008410611	2		RONDELLA	WASHER	RONDELLE	SCHEIBE	ARANDELA
18	008100603	2		VITE	SCREW	VIS	SCHRAUBE	TORNILLO

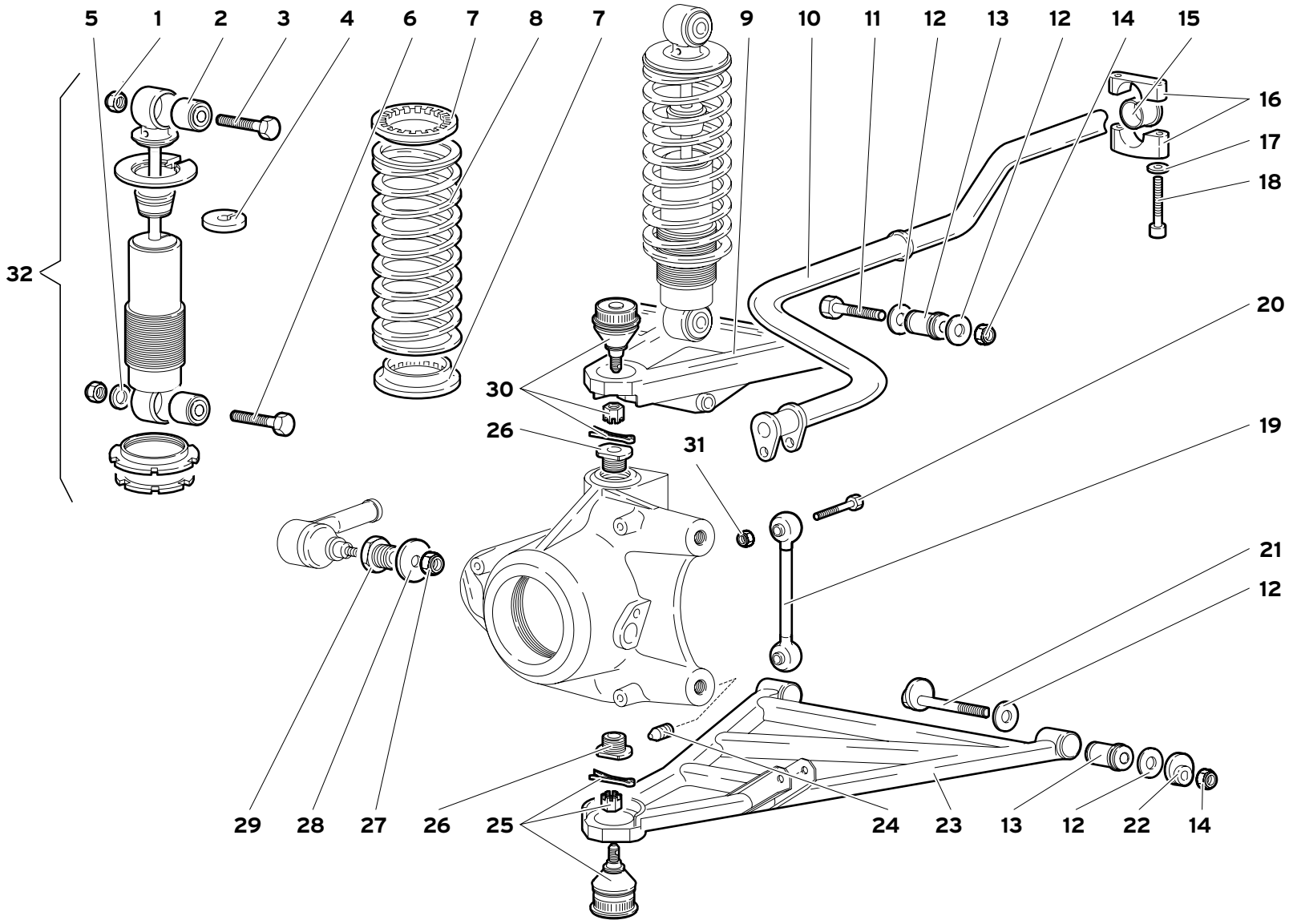

SOSPENSIONE ANTERIORE

51

FRONT SUSPENSION
SUSPENSION AVANT

VORDERE AUFHÄNGUNG
SUSPENSIONES DELANTERAS

51.02.01

DiabloGT

02/2000

Rif. Ref. Réf. Bez. Ref.	Codice Part number Numero des pièces Teilnummer Codigo	Q.tà Q.ty Q.té Stk. C.dad	Versione Version Version Version Versión	DESCRIZIONE	DESCRIPTION	DESCRIPTION	BESCHREIBUNG	DESCRIPCION
1	008201226	4		DADO	NUT	ECROU	MUTTER	TUERCA
2	005131666	4		BOCCOLA ELASTICA	RESILIENT BUSHING	BAGUE ELASTIQUE	ELASTISCHE BUECHSE	CASQUILLO ELAS.
3	008101280	2		VITE	SCREW	VIS	SCHRAUBE	TORNILLO
4	005134315	2		SPESSORE	SPACER	ENTRETOISE	ABSTANDSTUECK	SEPARADOR
5	008401234	12		RONDELLA	WASHER	RONDELLE	SCHEIBE	ARANDELA
6	005133229	2		VITE	SCREW	VIS	SCHRAUBE	TORNILLO
7	005219380	4		ANELLO GOMMA	RUBBER RING	BAGUE CAOUTCHOUC	GUMMIRING	GUARNICION
8	0051005137	2		MOLLA	SPRING	RESSORT	FEDER	RESORTE
9	0051005374	1		BRACCIO SUPERIORE DX	ARM	BRAS	ARM	BRAZO
9	0051005375	1		BRACCIO SUPERIORE SX	ARM	BRAS	ARM	BRAZO
10	005134392	1		BARRA TORSIONE	TORSION BAR	BARRE DE TORSION	DREHSTABFEDER	BARRA DE TORSION
11	008101269	4		VITE	SCREW	VIS	SCHRAUBE	TORNILLO
12	0051004521	4		DISTANZIALE	SPACER	ENTRETOISE	ABSTANDSTUECK	SEPARADOR
13	008921206	8		BOCCOLA ELASTICA	RESILIENT BUSHING	BAGUE ELASTIQUE	ELASTISCHE BUECHSE	CASQUILLO ELAS.
14	008201226	8		DADO	NUT	ECROU	MUTTER	TUERCA
15	005238302	2		BOCCOLA	BUSHING	DOUILLE	BUECHSE	CASQUILLO
16	005230258	2		CAVALLOTTO	RETAINER	ARRETOIR	KLEMMSTUECK	SUJETADOR
17	008410602	4		RONDELLA	WASHER	RONDELLE	SCHEIBE	ARANDELA
18	008700683	4		VITE	SCREW	VIS	SCHRAUBE	TORNILLO
19	0051002351	2		BIELLETTA COMPLETA	COMPLETE CONNECTING ROD	BIELLETTE COMPLETE	PLEUELSTÜCK KOMPLETT	BIELETTA COMPLETA
20	008100810	4		VITE	SCREW	VIS	SCHRAUBE	TORNILLO
21	0052002939	4		VITE CON ECCENTRICO	CAM SCREW	CAME	EXZENTERBOLZEN	EJE CON LEVA
22	005231925	4		ECCENTRICO	CAM	EXCENTRIQUE	EXZENTER	EXCENTRICA
23	0051004126	1		BRACCIO INFERIORE DX	ARM	BRAS	ARM	BRAZO
23	0051004125	1		BRACCIO INFERIORE SX	ARM	BRAS	ARM	BRAZO
24	008700606	4		VITE	SCREW	VIS	SCHRAUBE	TORNILLO
25	005125860	2		TESTA A SNODO	COUPLING	JOINT A ROTULE	GELENKKOPF	ARTICULACION
26	005126008	4		BUSSOLA	BUSHING	DOUILLE	GEWINDEBUECHSE	CASQUILLO
27	008201003	2		DADO	NUT	ECROU	MUTTER	TUERCA
28	008401030	2		RONDELLA	WASHER	RONDELLE	SCHEIBE	ARANDELA
29	0051001030	2		BUSSOLA	BUSHING	DOUILLE	GEWINDEBUECHSE	CASQUILLO
30	005125861	2		TESTA A SNODO	COUPLING	JOINT A ROTULE	GELENKKOPF	ARTICULACION
31	008200804	4		DADO	NUT	ECROU	MUTTER	TUERCA
32	005133165	2		AMMORTIZZATORE	SHOCK ABSORBER	AMORTISSEUR	STOSSDAEMPFER	AMORTIGUADOR

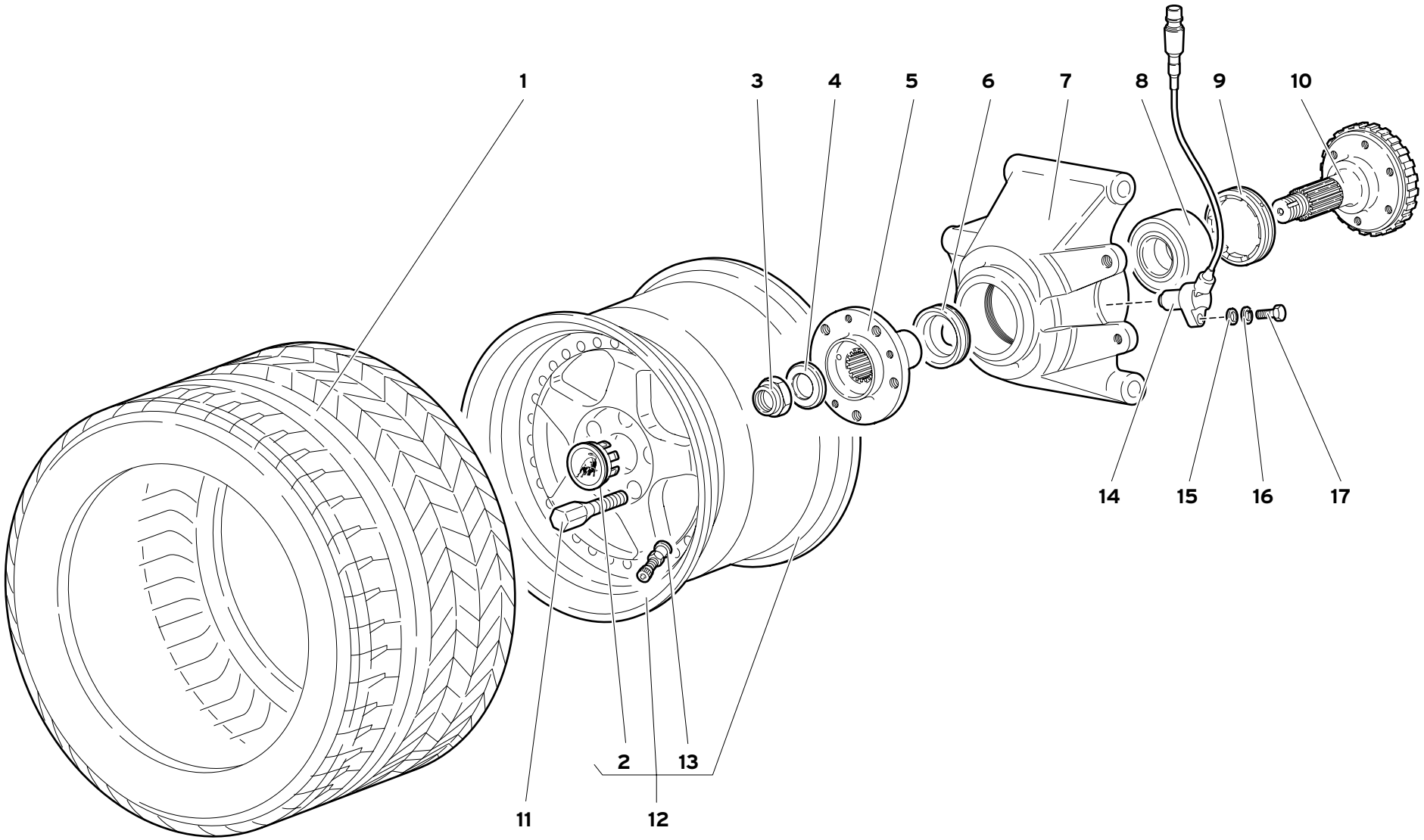

52

RUOTA E PORTAMOZZO POSTERIORE

REAR WHEEL AND HUB CARRIER

HINTERRAD UND HINTERER RADNABENHALTER

ROUE ET PORTE-MOYEU ARRIERE

RUEDA Y PORTABUJE POSTERIOR

52.01.00

Diablo GT

11/1999

Rif. Ref. Réf. Bez. Ref.	Codice Part number Numero des pièces Teilnummer Codigo	Q.tà Q.ty Q.té Stk. C.dad	Versione Version Version Version Versión	DESCRIZIONE	DESCRIPTION	DESCRIPTION	BESCHREIBUNG	DESCRIPCION
1	005334365	2		PNEUMATICO POST. 335/30 ZR 18	REAR TYRE	PNEU	REIFEN	CUBIERTA
2	0051004742	2		COPRIMOZZO	HUB COVER	COUVRE-MOYEU	NABENDECKEL	TAPACUBOS
3	005231418	2		DADO	NUT	ECROU	MUTTER	TUERCA
4	008403103	2		RONDELLA	WASHER	RONDELLE	SCHEIBE	ARANDELA
5	0052001022	2		MOZZO	HUB	MOYEU	NABE	BUJE
6	005238073	2		DISTANZIALE	SPACER	ENTRETOISE	ABSTANDSTUECK	SEPARADOR
7	0052000979	1		PORTAMOZZO SX	LEFT HUB HOUSING	CHAPEAU DE MOYEU	NABENDECKEL	TAPACUBO
7	0052000980	1		PORTAMOZZO DX	RIGHT HUB HOUSING	CHAPEAU DE MOYEU	NABENDECKEL	TAPACUBO
8	008514501	2		CUSCINETTO	BEARING	ROULEMENT	LAGER	RODAMIENTO
9	005233369	2		GHIERA	PLUG	VIROLE	GEWINDERING	VIROLA
10	0052002593	2		FLANGIA	FLANGE	BRIDE	FLANSCH	BRIDA
11	0051001075	10		COLONNETTA	STUD	COLONNETTE	BOLZEN	ESPARRAGO
12	0052004458	2		CERCHIO RUOTA POSTERIORE	REAR RIM	JANTE	FELGE	LLANTA
13	0051005003	2		VALVOLA	VALVE	SOUPAPE	VENTIL	VALVULA
14	0051001139	2		SENSORE GIRI RUOTA LAVOR.	TYRE REVOLUT. SENS.	SENSEUR	GEBER	SENSOR
15	008400606	2		RONDELLA	WASHER	RONDELLE	SCHEIBE	ARANDELA
16	008410611	2		RONDELLA	WASHER	RONDELLE	SCHEIBE	ARANDELA
17	008100603	2		VITE	SCREW	VIS	SCHRAUBE	TORNILLO

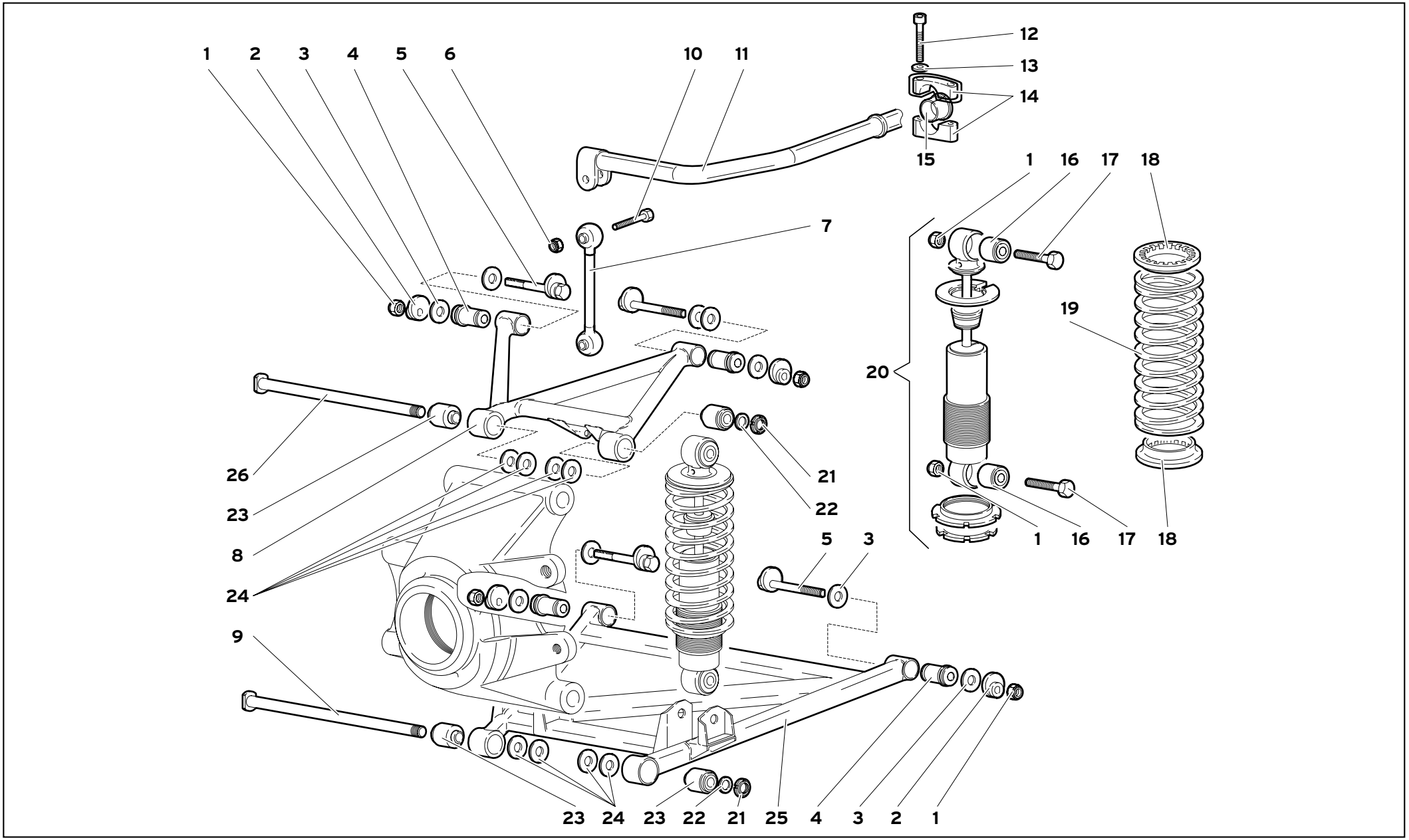

SOSPENSIONE POSTERIORE

REAR SUSPENSION
SUSPENSION ARRIERE
HINTERE AUFHÄNGUNG
SUSPENSIÓN POSTERIOR

52.02.01

Diablo GT

02/2000

Rif. Ref. Réf. Bez. Ref.	Codice Part number Numero des pièces Teilnummer Codigo	Q.tà Q.ty Q.té Stk. C.dad	Versione Version Version Version Versión	DESCRIZIONE	DESCRIPTION	DESCRIPTION	BESCHREIBUNG	DESCRIPCION
1	008201226	8		DADO	NUT	ECROU	MUTTER	TUERCA
2	005231925	8		ECCENTRICO	CAM	EXCENTRIQUE	EXZENTER	EXCENTRICA
3	005133170			SPESSORE 1 MM	SHIM	CALE D'EPAISSEUR	DISTANZSCHEIBE	SUPLEMENTO
3	005133488			SPESSORE 1,5 MM	SHIM	CALE D'EPAISSEUR	DISTANZSCHEIBE	SUPLEMENTO
3	005133489			SPESSORE 2 MM	SHIM	CALE D'EPAISSEUR	DISTANZSCHEIBE	SUPLEMENTO
3	005133490			SPESSORE 2,5 MM	SHIM	CALE D'EPAISSEUR	DISTANZSCHEIBE	SUPLEMENTO
3	005133169			SPESSORE 3 MM	SHIM	CALE D'EPAISSEUR	DISTANZSCHEIBE	SUPLEMENTO
4	008921206	8		BOCCOLA ELASTICA	RESILIENT BUSHING	BAGUE ELASTIQUE	ELASTISCHE BUECHSE	CASQUILLO ELASTI.
5	0052002939	8		PERNO CON ECCENTRICO	CAM PIN	CAME	EXZENTERBOLZEN	EJE CON LEVA
6	008200804	4		DADO	NUT	ECROU	MUTTER	TUERCA
7	0051002351	2		BIELLA COMPLETA	COMPLETE CONNECTING ROD	BIELLE COMPLETE	PLEUEL KOMPLETT	BIELA COMPLETA
8	005225909	1		BRACCIO SUPERIORE SX	ARM	BRAS	ARM	BRAZO
8	005225908	1		BRACCIO SUPERIORE DX	ARM	BRAS	ARM	BRAZO
9	005225205	2		PERNO	PIN	AXE	BOLZEN	EJE
10	008100810	4		VITE	SCREW	VIS	SCHRAUBE	TORNILLO
11	0052005049	1		BARRA TORSIONE	TORSION BAR	BARRE DE TORSION	DREHSTABFEDER	BARRA DE TORSION
12	008700683	4		VITE	SCREW	VIS	SCHRAUBE	TORNILLO
13	008410602	4		RONDELLA	WASHER	RONDELLE	SCHEIBE	ARANDELA
14	0052003970	2		CAVALLOTTO	RETAINER	ARRETOIR	KLEMMSTUECK	SUJETADOR
15	0052003966	2		BOCCOLA	BUSHING	DOUILLE	BUECHSE	CASQUILLO
16	005131666	8		BOCCOLA ELASTICA	RESILIENT BUSHING	BAGUE ELASTIQUE	ELASTISCHE BUECHSE	CASQUILLO ELASTI.
17	008101269	8		VITE	SCREW	VIS	SCHRAUBE	TORNILLO
18	005219380	8		ANELLO	RING	BAGUE	RING	ANILLO
19	0052004952	4		MOLLA	SPRING	RESSORT	FEDER	RESORTE
20	005233166	4		AMMORTIZZATORE	SHOCK ABSORBER	AMORTISSEUR	STOSSDAEMPFER	AMORTIGUADOR
21	008251702	4		GHIERA	PLUG	VIROLE	GEWINDERING	VIROLA
22	008401708	4		RONDELLA	WASHER	RONDELLE	SCHEIBE	ARANDELA
23	005225207	8		BOCCOLA ELASTICA	RESILIENT BUSHING	BAGUE ELASTIQUE	ELASTISCHE BUECHSE	CASQUILLO ELASTI.
24	008401710	24		RONDELLA	WASHER	RONDELLE	SCHEIBE	ARANDELA
25	005225906	1		BRACCIO INFERIORE DX	ARM	BRAS	ARM	BRAZO
25	005225907	1		BRACCIO INFERIORE SX	ARM	BRAS	ARM	BRAZO
26	005225204	2		PERNO	PIN	AXE	BOLZEN	EJE

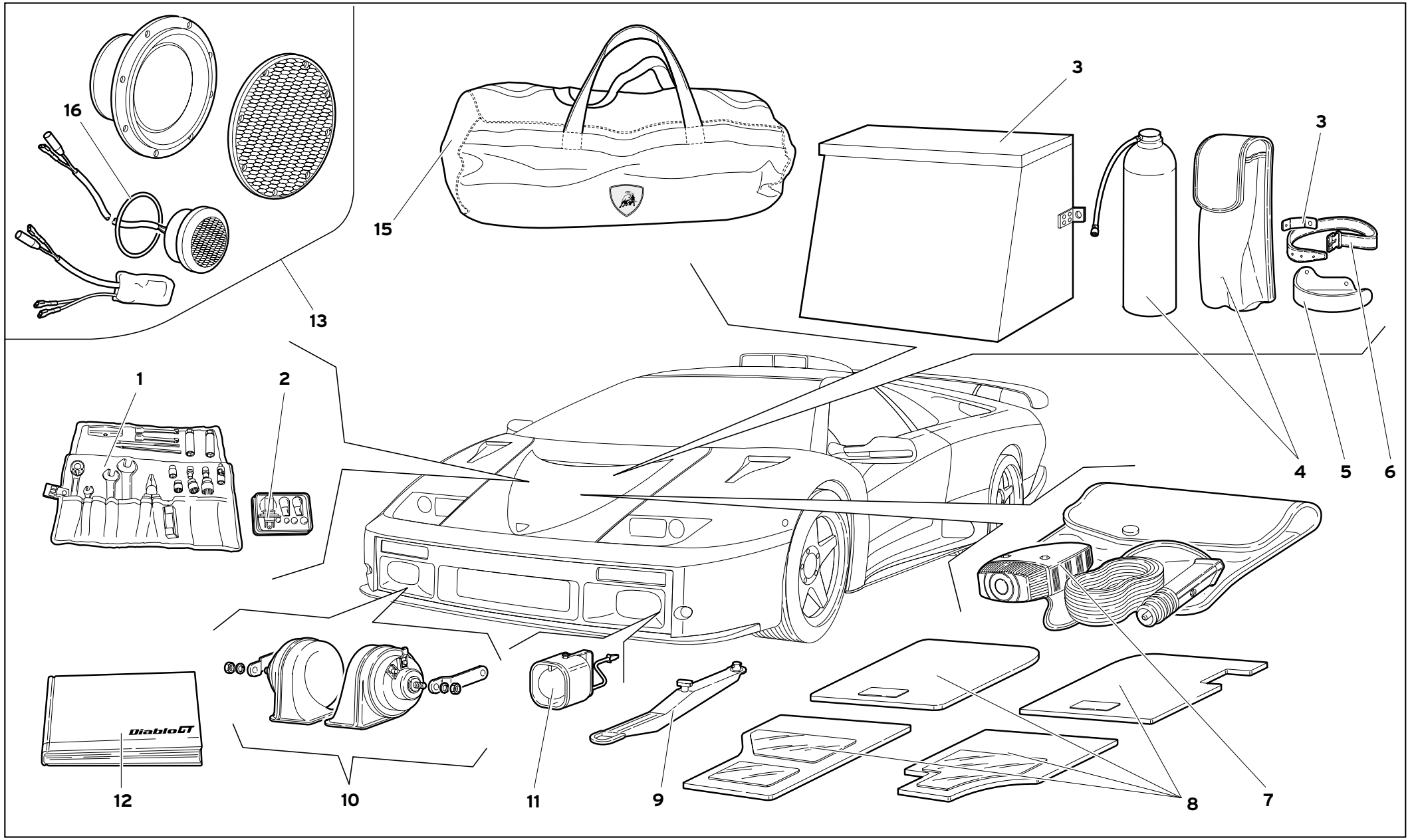

59

ACCESSORI

ACCESSORIES
ACCESSOIRES

ZUBEHÖR
ACCESORIOS

59.01.00

DiabloGT

11/1999

Rif. Ref. Réf. Bez. Ref.	Codice Part number Numero des pièces Teilnummer Codigo	Q.tà Q.ty Q.té Stk. C.dad	Versione Version Version Version Versión	DESCRIZIONE	DESCRIPTION	DESCRIPTION	BESCHREIBUNG	DESCRIPCION
1	004830512	1		BORSA CON UTENSILI	TOOL KIT W/BAG	TROUSSE AVEC OU-	WERKZEUGTASCHE	BOLSA DE HERRA-
2	0048002388	1		KIT LAMPADINE	KIT BULBS	KIT LAMPES	KIT LAMPEN	KIT BOMBILLAS
3	004836126	2		SUPPORTO	SUPPORT	SUPPORT	LAGER	SOPORTE
4	004834670	1		BOMBOLETTA RIPARAGOMMA	INFLATOR	BOMBE	REIFENFULLFLASCHE	BOMBA
5	009411107	1		SUPPORTO DX	RIGHT SUPPORT	SUPPORT	LAGER	SOPORTE
5	009411108	1		SUPPORTO SX	LEFT SUPPORT	SUPPORT	LAGER	SOPORTE
6	004831747	2		CINTURA	BELT	CEINTURE	SICHERHEITSGURT	CINTURON
7	004831304	1		LAMPADA TRASPORTABILE	INSPECTION LAMP	LAMPE BALADEUSE	HANDLEUCHTE	LAMPARA DE INSP.
8	0078005152	1		SERIE TAPPETI	SET OF MATS	SERIE DE TAPIS	SATZ MATTEN	JUEGO ALFOMBRIL.
9	004835011	1		GANCIO DI TRAINO	TOW HOOK	CROCHET D'ATTELAGE	ZUGHAKEN	ENGANCHE DE REM.
10	005935217	1		KIT AVVISATORI	HORN ASSY	AVERTISSEURS	SATZ SIGNALHOERN.	GRUPO AVISADOR
11	0061001924	1		SIRENA ANTIFURTO	ANTITHEFT SIREN	SIRENE ANTIVOL	DIEBSTAHLSCHUTZ SIRENE	SIRENA ANTIRROBO
12	901325764	1		LIBRETTO USO E MANUTENZIONE PER DIABLO GT	OWNER B.	LIVRE	BUCH	LIBRO
13	0059004722	2		KIT AUTOPARLANTI	SPEAKERS KIT	KIT HAUT-PARLEURS	SATZ LAUTSPRECHER	KIT ALTAVOCES
14	0068004748	1		PORTAVALIGIA	SUITCASE HOLDER	PORTE-VALISE	KOFFERHALTER	PORTAEQUIPAJE
♦15	0097006627	1		KIT TELI COPRIVETTURA	CAR COVER KIT	KIT TOILES POUR VEHICULE	SATZ FAHRZEUGPLANEN	KIT LONAS PARA CUBRIR EL VEHÍCULO
●15	0097006637	1		KIT TELI COPRIVETTURA	CAR COVER KIT	KIT TOILES POUR VEHICULE	SATZ FAHRZEUGPLANEN	KIT LONAS PARA
16	008604402	2		ANELLO TENUTA	SEAL	JOINT D'ETANCHEITE	DICHTRING	JUNTA HERMETICA

♦ – –	VERSIONE CINTURA A 4 PUNTI	FOUR-POINT SEAT BELT VERSION	VERSION CEINTURE A 4 POINTS	VERSION 4-PUNKT-SICHERHEITSGURT	VERSIÓN CINTURÓN CON 4 PUNTOS DE ANCLAJE
● – –	VERSIONE CINTURA A 3 PUNTI	THREE-POINT SEAT BELT VERSION	VERSION CEINTURE A 3 POINTS	VERSION 3-PUNKT-SICHERHEITSGURT	VERSIÓN CINTURÓN CON 3 PUNTOS DE ANCLAJE