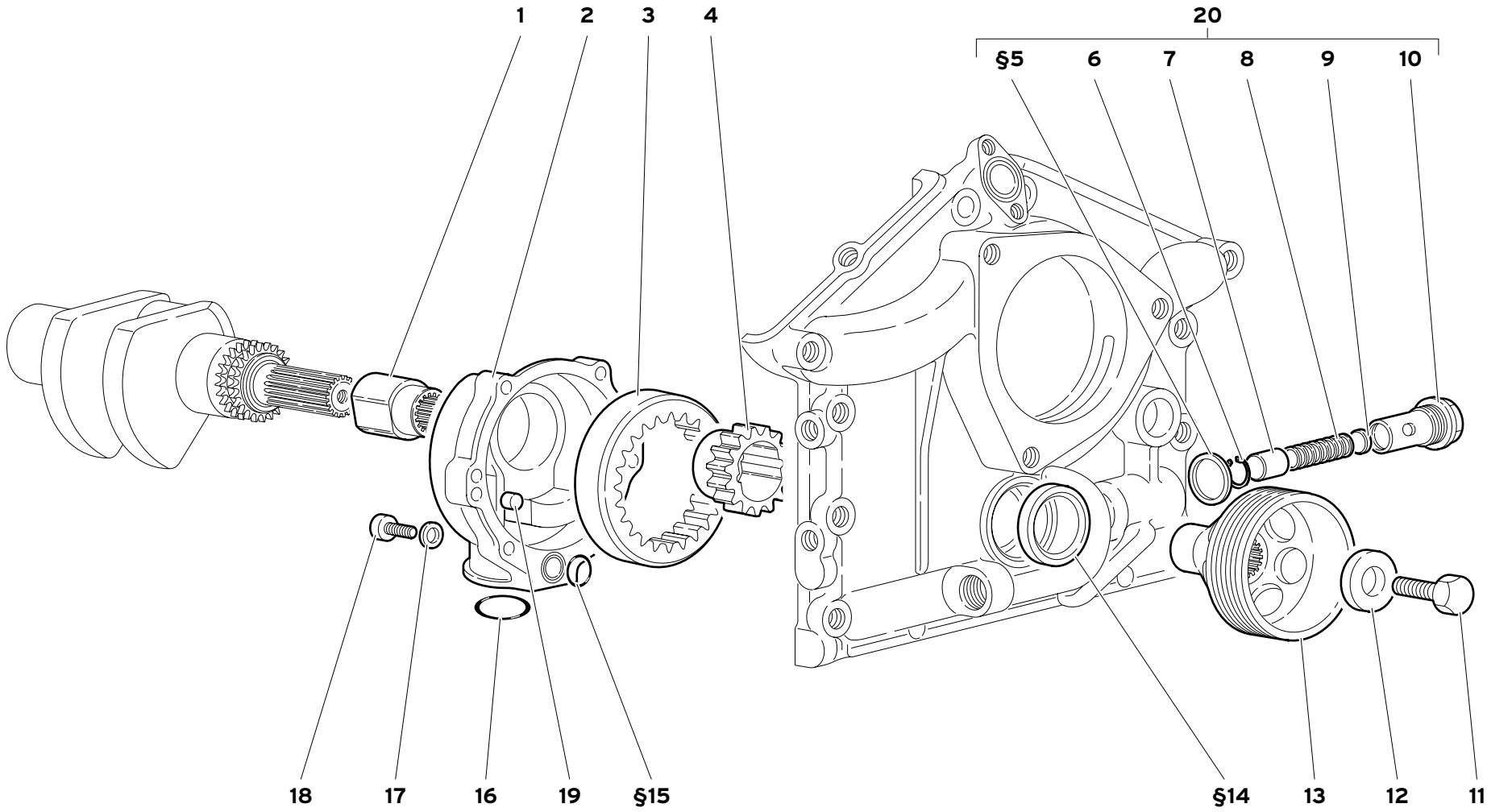

15

POMPA OLIO MOTORE

ENGINE OIL PUMP
POMPE A HUILE MOTEUR

MOTORÖLPUMPE
BOMBA ACEITE MOTOR

15.01.00

DiabloGT

11/1999

Rif. Ref. Réf. Bez. Ref.	Codice Part number Numero des pièces Teilnummer Codigo	Q.tà Q.ty Q.té Stk. C.dad	Versione Version Version Version Versión	DESCRIZIONE	DESCRIPTION	DESCRIPTION	BESCHREIBUNG	DESCRIPCION
1	001532187	1		GIUNTO	COUPLING	ACCOUPLEMENT	KUPPLUNG	ARRASTRE
2	001532874	1		COPERCHIO	COVER	COUVERCLE	DECKEL	TAPA
3	001528526	1		INGRANAGGIO CONDOTTO	DRIVEN GEAR	PIGNON CONDUIT	ANGETRIEBENES	PINON CONDUCIDO
4	001528525	1		INGRANAGGIO CONDUTTORE	GEAR	PIGNON	ZAHRAD	PINON
§5	008403007	1		RONDELLA	WASHER	RONDELLE	SCHEIBE	ARANDELA
6	008571901	1		ANELLO RITEGNO	RETAINER RING	ARRETOIR	HALTERING	RETENEDOR
7	001232216	1		PISTONCINO	PLUNGER	PISTON	STOESSEL	EMBOLO
8	001519888	1		MOLLA	SPRING	RESSORT	FEDER	RESORTE
9	001232217	5		DISTANZIALE	SPACER	ENTRETOISE	ABSTANDSTUECK	SEPARADOR
10	001232215	1		CORPO VALV.REGOL.PRESS.	BODY	CORPS	GEHAUSE	CUERPO
11	008101641	1		VITE	SCREW	VIS	SCHRAUBE	TORNILLO
12	001433466	1		RONDELLA	WASHER	RONDELLE	SCHEIBE	ARANDELA
13	001432192	1		PULEGGIA	PULLEY	POULIE	RIEMENSCHEIBE	POLEA
§14	008613702	1		ANELLO TENUTA	SEAL	JOINT D'ETANCHEITE	DICHTRING	JUNTA HERMETICA
§15	008601705	1		ANELLO TENUTA	SEAL	JOINT D'ETANCHEITE	DICHTRING	JUNTA HERMETICA
16	008603503	1		ANELLO TENUTA	SEAL	JOINT D'ETANCHEITE	DICHTRING	JUNTA HERMETICA
17	008410602	6		RONDELLA	WASHER	RONDELLE	SCHEIBE	ARANDELA
18	008700627	6		VITE	SCREW	VIS	SCHRAUBE	TORNILLO
19	008850602	2		GRANO	DOWEL	ERGOT	PASSTIFT	PITON
20	0015004602	1		ASSIEME VALVOLA	VALVE ASSEMBLY	ENSEMBLE SOUPAPE	VENTILZUSAMMENBAU	GRUPO VÁLVULAS

§_ _ PRESENTE ANCHE NEL KIT GUARNIZIONI MOTORE / ALSO INCLUDED IN THE ENGINE GASKETS KIT / EST EGALEMENT PRESENTE DANS LE KIT JOINTS DE MOTEUR / AUCH IM KIT MOTORDICHTUNGEN VORHANDEN / INCLUIDO TAMBIÉN EN EL KIT DE GUARNICIONES DEL MOTOR

POMPA OLIO MOTORE

ENGINE OIL PUMP
POMPE A HUILE MOTEUR
MOTORÖLPUMPE
BOMBA ACEITE MOTOR

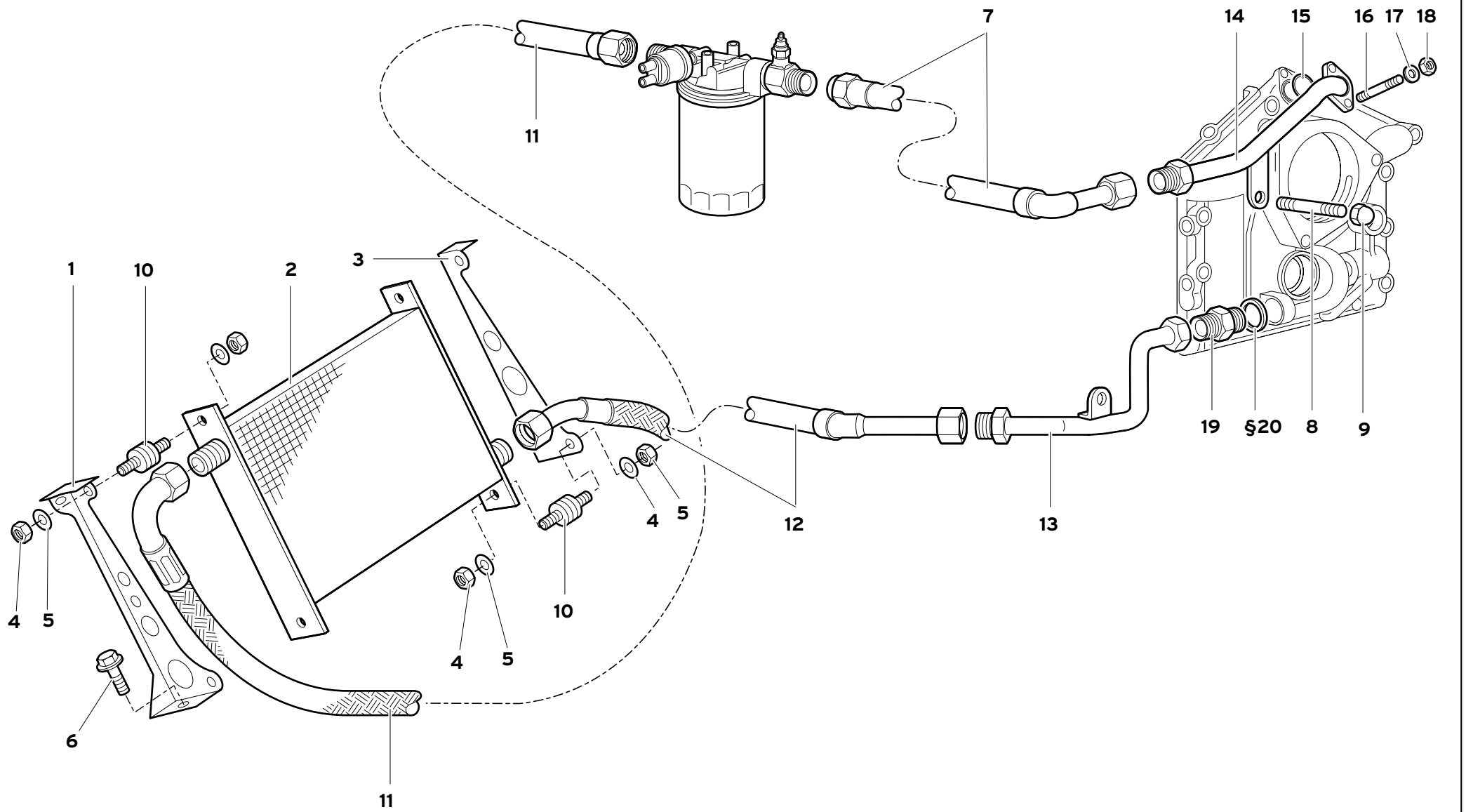

15	CIRCUITO OLIO MOTORE ENGINE OIL SYSTEM CIRCUIT HUILE MOTEUR MOTORÖLKREISLAUF CIRCUITO ACEITE MOTOR	15.02.00	Diablo GT 11/1999

Rif. Ref. Réf. Bez. Ref.	Codice Part number Numero des pièces Teilnummer Codigo	Q.tà Q.ty Q.té Stk. C.dad	Versione Version Version Version Versión	DESCRIZIONE	DESCRIPTION	DESCRIPTION	BESCHREIBUNG	DESCRIPCION
1	0041004589	1		STAFFA SX	BRACKET	ETRIER	HALTER	SOPORTE
2	0015004643	1		RADIATORE OLIO	OIL RADIATOR	RADIATEUR	KUEHLER	RADIADOR
3	0041004590	1		STAFFA DX	BRACKET	ETRIER	HALTER	SOPORTE
4	008200814	8		DADO	NUT	ECROU	MUTTER	TUERCA
5	008400607	8		RONDELLA	WASHER	RONDELLE	SCHEIBE	ARANDELA
6	008700663	4		VITE	SCREW	VIS	SCHRAUBE	TORNILLO
7	0015004178	1		TUBO	PIPE	TUYAU	ROHR	TUBO
8	008300905	1		PRIGIONIERO	STUD	GOUJON	STIFTSCHRAUBE	ESPARRAGO
9	008200816	1		DADO	NUT	ECROU	MUTTER	TUERCA
10	008920602	4		SUPPORTO ELASTICO	ELASTIC SUPPORT	SUPPORT ELASTIQUE	FEDERTRAEGER	APOYO ELASTICO
11	0015004177	1		TUBO FLESSIBILE	FLEX. HOSE	TUYAU FLEXIBLE	SCHLAUCH	MANGA FLEXIBLE
12	0015004176	1		TUBO FLESSIBILE	FLEX. HOSE	TUYAU FLEXIBLE	SCHLAUCH	MANGA FLEXIBLE
13	0015005034	1		TUBO	PIPE	TUYAU	ROHR	TUBO
14	001535967	1		TUBO	PIPE	TUYAU	ROHR	TUBO
15	008602803	1		ANELLO TENUTA	SEAL	JOINT D'ETANCHEITE	DICHTRING	JUNTA HERMETICA
16	008300828	2		PRIGIONIERO	STUD	GOUJON	STIFTSCHRAUBE	ESPARRAGO
17	008410810	2		RONDELLA	WASHER	RONDELLE	SCHEIBE	ARANDELA
18	008200801	2		DADO	NUT	ECROU	MUTTER	TUERCA
19	001529610	1		RACCORDO	CONNECTION	RACCORD	STUTZEN	RACOR
§20	008403007	1		RONDELLA	WASHER	RONDELLE	SCHEIBE	ARANDELA

§_ _ PRESENTE ANCHE NEL KIT GUARNIZIONI MOTORE | ALSO INCLUDED IN THE ENGINE GASKETS KIT | EST EGALEMENT PRESENTE DANS LE KIT JOINTS DE MOTEUR | AUCH IM KIT MOTORDICHTUNGEN VORHANDEN | INCLUIDO TAMBIÉN EN EL KIT DE GUARNICIONES DEL MOTOR

CIRCUITO OLIO MOTORE

ENGINE OIL SYSTEM
CIRCUIT HUILE MOTEUR
MOTORÖLKREISLAUF
CIRCUITO ACEITE MOTOR

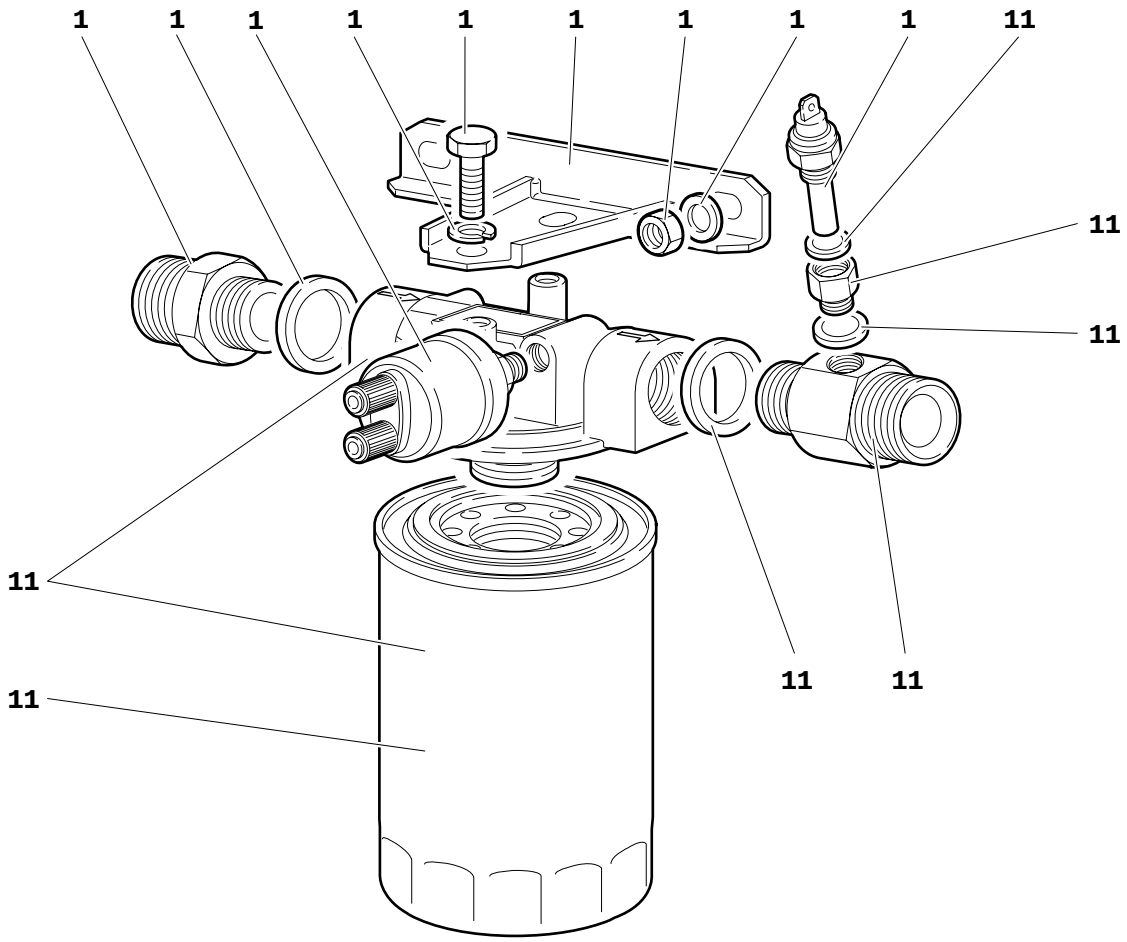

15

FILTRO OLIO MOTORE

ENGINE OIL FILTER
FILTRE A HUILE MOTEUR

MOTORÖLFILTER
FILTRO ACEITE MOTOR

15.03.00

Diablo GT

11/1999

Rif. Ref. Réf. Bez. Ref.	Codice Part number Numero des pièces Teilnummer Codigo	Q.tà Q.ty Q.té Stk. C.dad	Versione Version Version Version Versión	DESCRIZIONE	DESCRIPTION	DESCRIPTION	BESCHREIBUNG	DESCRIPCION
1	001534859	1		RACCORDO	CONNECTION	RACCORD	STUTZEN	RACOR ORIENTABLE
2	008402604	1		RONDELLA	WASHER	RONDELLE	SCHEIBE	ARANDELA
3	001530303	1		SENSORE	TEMPERATURE SENS.	SENSEUR	TEMP.-GEBER	SENSOR TEMPER.
4	008410810	2		RONDELLA	WASHER	RONDELLE	SCHEIBE	ARANDELA
5	008100826	2		VITE	SCREW	VIS	SCHRAUBE	TORNILLO
6	004135224	1		STAFFA DI SUPPORTO FILTRO OLIO	BRACKET	ETRIER	HALTER	SOPORTE
7	008200804	2		DADO	NUT	ECROU	MUTTER	TUERCA
8	008400801	2		RONDELLA	WASHER	RONDELLE	SCHEIBE	ARANDELA
9	001530301	1		SENSORE TEMPERATURA OLIO	TEMPERATURE SENS.	SENSEUR	TEMP.-GEBER	SENSOR TEMPER.
10	008401425	1		RONDELLA	WASHER	RONDELLE	SCHEIBE	ARANDELA
11	001535918	1		RACCORDO	CONNECTION	RACCORD	STUTZEN	RACOR ORIENTABLE
12	008402608			DISTANZIALE	SPACER	ENTRETOISE	ABSTANDSTUECK	SEPARADOR
13	001534857	1		FILTRO OLIO	OIL FILTER	FILTRE A HUILE	OELFILTER	FILTRO DE ACEITE
14	0015004822	1		SUPPORTO CON FILTRO OLIO	SUPP. AND OIL FILTER	SUPPORT	LAGER	SOPORTE
15	001535919	1		RACCORDO	CONNECTION	RACCORD	STUTZEN	RACOR ORIENTABLE
16	008401621	1		RONDELLA	WASHER	RONDELLE	SCHEIBE	ARANDELA

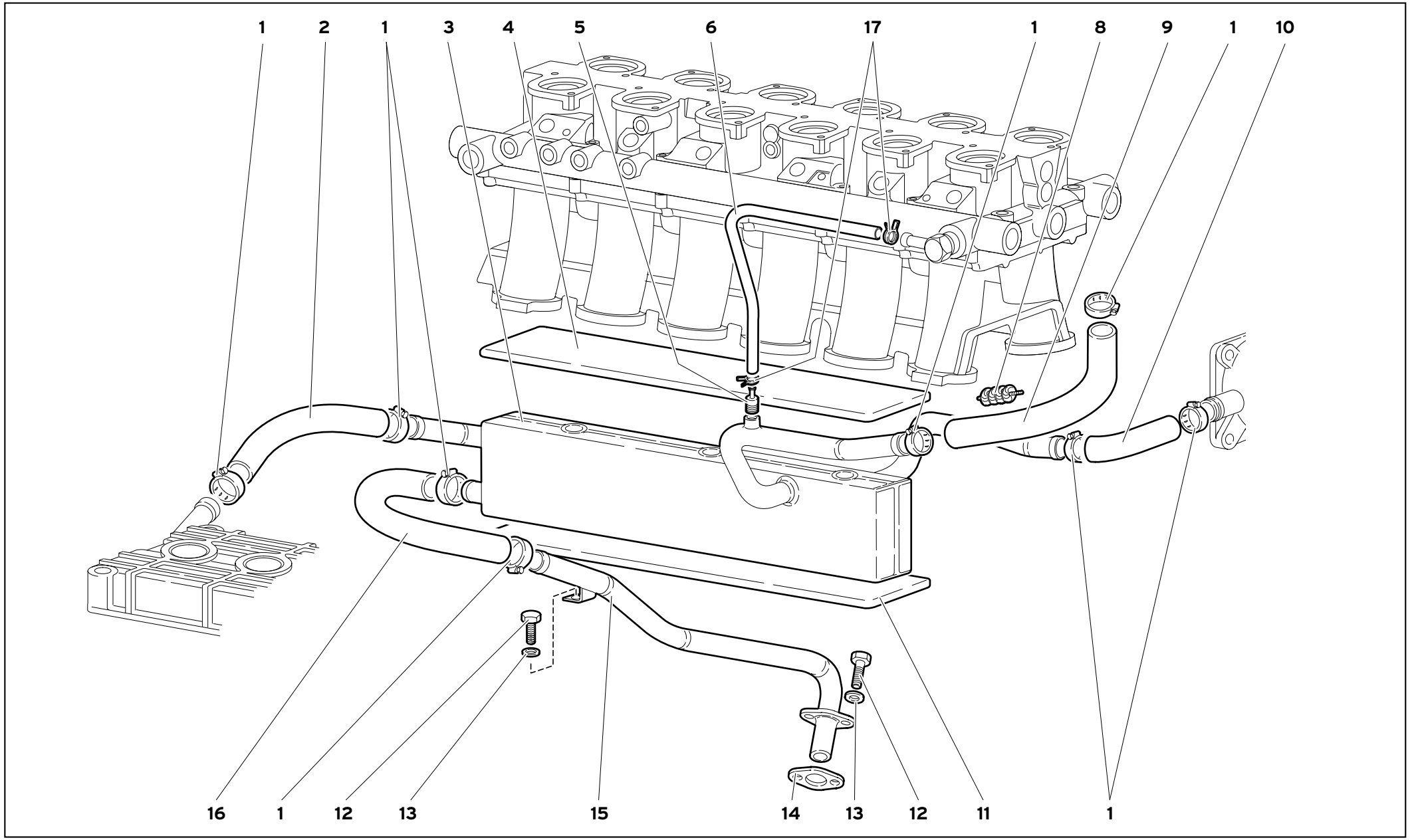

15

CIRCUITO SFIATO OLIO MOTORE

ENGINE OIL BREATHING SYSTEM

CIRCUIT EVENT HUILE MOTEUR

ÖLENTLÜFTERKREISLAUF

CIRCUITO VENTILACIÓN ACEITE DEL MOTOR

15.04.00

Rif. Ref. Réf. Bez. Ref.	Codice Part number Numero des pièces Teilnummer Codigo	Q.tà Q.ty Q.té Stk. C.dad	Versione Version Version Version Versión	DESCRIZIONE	DESCRIPTION	DESCRIPTION	BESCHREIBUNG	DESCRIPCION
1	008832003	8		FASCETTA	STRAP	COLLIER	HALTEBAND	ABRAZADERA
2	001533391	1		TUBO	PIPE	TUYAU	ROHR	TUBO
3	001533385	1		SERBATOIO	RESERVOIR	RESERVOIR	BEHAELTER	DEPOSITO
4	001533448	1		ISOLANTE	INSULATOR	ISOLANT	ISOLIERUNG	AISLADOR
5	001328721	1		RACCORDO	CONNECTION	RACCORD	STUTZEN	RACOR
6	0013004793	1		TUBO	PIPE	TUYAU	ROHR	TUBO
7	001333445	1		TUBO	PIPE	TUYAU	ROHR	TUBO
8	001532768	1		SPEGNIFIAMMA	FLAME TRAP	COUPE-FLAMME	FLAMMENLOESCHER	APAGALLAMAS
9	001533775	1		TUBO	PIPE	TUYAU	ROHR	TUBO
10	0015001026	1		TUBO	PIPE	TUYAU	ROHR	TUBO
11	001533447	1		ISOLANTE	INSULATOR	ISOLANT	ISOLIERUNG	AISLADOR
12	008100601	3		VITE	SCREW	VIS	SCHRAUBE	TORNILLO
13	008410602	3		RONDELLA	WASHER	RONDELLE	SCHEIBE	ARANDELA
14	001831058	1		GUARNIZIONE	GASKET	GUARNITURE	DICHTUNG	GUARNIZIONE
15	001532643	1		TUBO	PIPE	TUYAU	ROHR	TUBO
16	001532654	1		TUBO	PIPE	TUYAU	ROHR	TUBO
17	008830128	2		FASCETTA	STRAP	COLLIER	HALTEBAND	ABRAZADERA

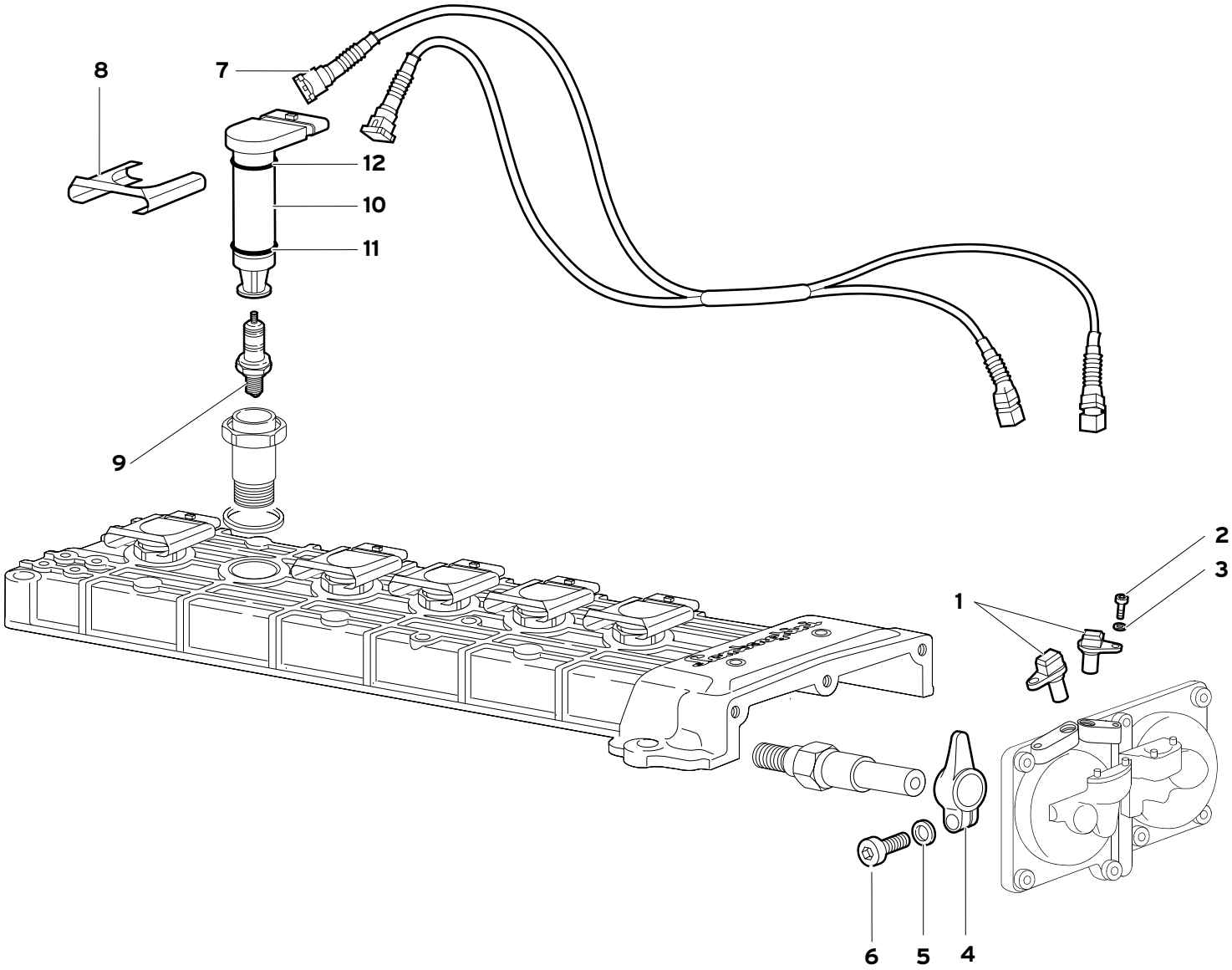

SENSORI DI FASE E COMPONENTI ELETTRICI

PHASE SENSORS AND ELECTRICAL COMPONENTS

SENSOREN FÜR MOTORTAKT UND ELEKTRISCHE BAUTEILE

CAPTEURS DE PHASE ET COMPOSANTS ELECTRIQUES

SENSORES DE FASE Y COMPONENTES ELÉCTRICOS

Rif. Ref. Réf. Bez. Ref.	Codice Part number Numero des pièces Teilnummer Codigo	Q.tà Q.ty Q.té Stk. C.dad	Versione Version Version Version Versión	DESCRIZIONE	DESCRIPTION	DESCRIPTION	BESCHREIBUNG	DESCRIPCION
1	002436999	2		SENSORE DI FASE	TIMING SENSOR	SENSEUR	GEBER	SENSOR
2	008700670	2		VITE	SCREW	VIS	SCHRAUBE	TORNILLO
3	008410602	2		RONDELLA	WASHER	RONDELLE	SCHEIBE	ARANDELA
4	0016003891	1		GENERATORE DI IMPULSI	PULSE GENERATOR	BROSSE	STAHLBUERSTE	ESCOBILLA
5	008410602	1		RONDELLA	WASHER	RONDELLE	SCHEIBE	ARANDELA
6	008700670	1		VITE	SCREW	VIS	SCHRAUBE	TORNILLO
7	0061003980	1		PROLUNGA PER SENSORI	SENSOR EXTENSION	RALLONGE POUR CAPTEURS	VERLANGERUNG SENSOREN	EXTENSION PARA SENSORES
8	0016003237	12		MOLLA	SPRING	RESSORT	FEDER	RESORTE
9	0016003036	12		CANDELA	SPARK PLUG	BOUGIE	KERZE	BUJIA
10	0016003534	12		BOBINA	COIL	BOBINE	ZUENDSPULE	BOBINA
11	008602302	12		ANELLO TENUTA	SEAL	JOINT D'ETANCHEITE	DICHTRING	JUNTA HERMETICA
12	008602502	12		ANELLO TENUTA	SEAL	JOINT D'ETANCHEITE	DICHTRING	JUNTA HERMETICA

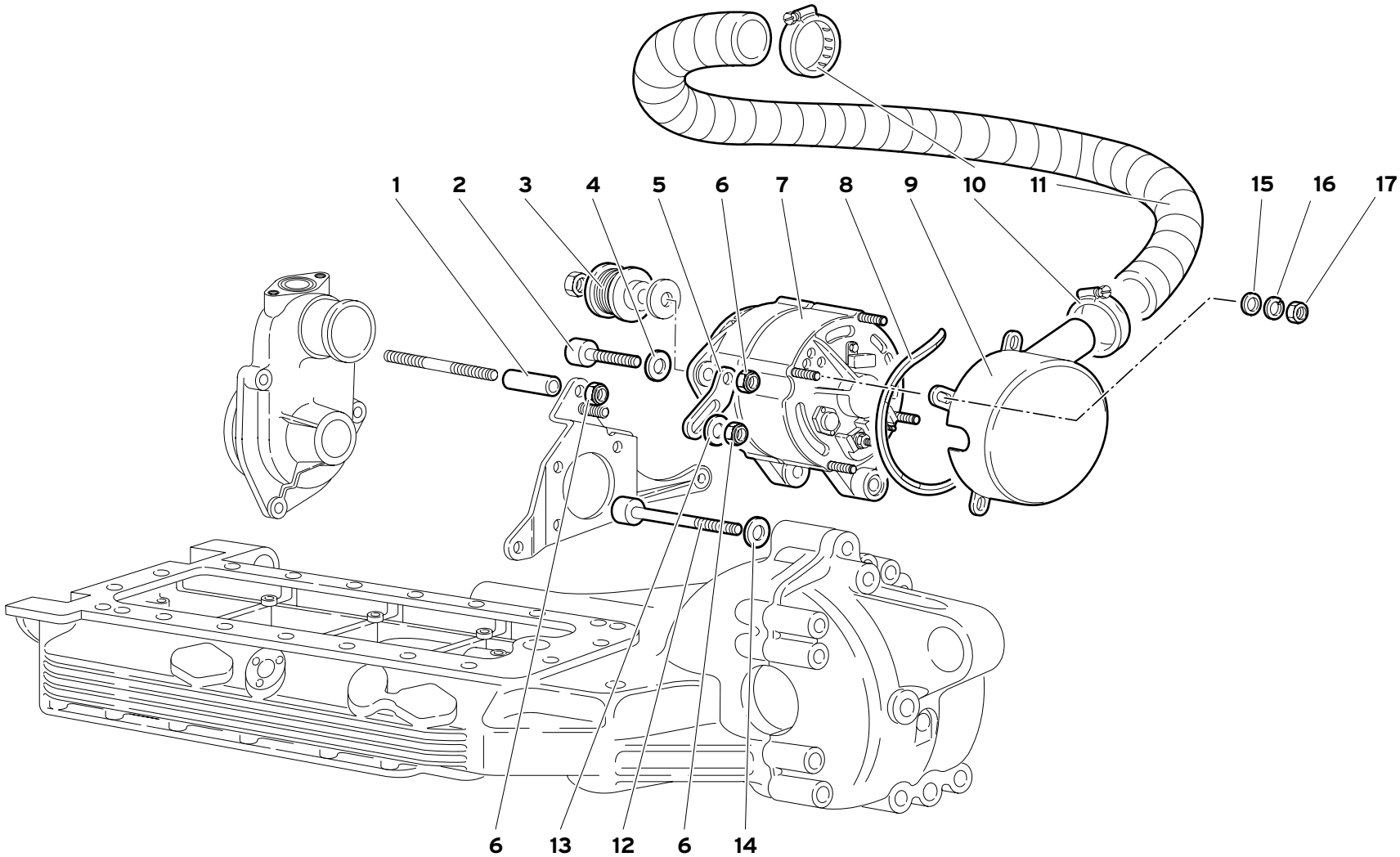

ALTERNATORE

ALTERNATOR
ALTERNATEUR

DREHSTROMGENERATOR
ALTERNADOR

16.02.00

Rif. Ref. Réf. Bez. Ref.	Codice Part number Numero des pièces Teilnummer Codigo	Q.tà Q.ty Q.té Stk. C.dad	Versione Version Version Version Versión	DESCRIZIONE	DESCRIPTION	DESCRIPTION	BESCHREIBUNG	DESCRIPCION
1	004031496	1		DISTANZIALE	SPACER	ENTRETOISE	ABSTANDSTUECK	SEPARADOR
2	008701017	1		VITE	SCREW	VIS	SCHRAUBE	TORNILLO
3	001636515	1		PULEGGIA	PULLEY	POULIE	RIEMENSCHEIBE	POLEA
4	008401006	1		RONDELLA	WASHER	RONDELLE	SCHEIBE	ARANDEL
5	0016002730	1		STAFFA	BRACKET	ETRIER	HALTER	SOPORTE
6	008201008	3		DADO	NUT	ECROU	MUTTER	TUERCA
7	001625271	1		ALTERNATORE	ALTERNATOR	ALTERNATEUR	DREHSTROMLICHT-	ALTERNADOR
8	001625920	1		GUARNIZIONE	GASKET	GUARNITURE	DICHTUNG	GUARNIZIONE
9	001635962	1		CONVOGLIATORE	CONVEYOR	CONVOYEUR	LEITBLECH	CANALIZADOR
10	008833802	2		FASCETTA	STRAP	COLLIER	HALTEBAND	ABRAZADERA
11	001635963	1		TUBO	PIPE	TUYAU	ROHR	TUBO
12	008701022	1		VITE	SCREW	VIS	SCHRAUBE	TORNILLO
13	008401006	1		RONDELLA	WASHER	RONDELLE	SCHEIBE	ARANDELA
14	008411002	1		RONDELLA	WASHER	RONDELLE	SCHEIBE	ARANDELA
15	008400506	4		RONDELLA	WASHER	RONDELLE	SCHEIBE	ARANDELA
16	008410502	4		RONDELLA	WASHER	RONDELLE	SCHEIBE	ARANDELA
17	008200501	4		DADO	NUT	ECROU	MUTTER	TUERCA

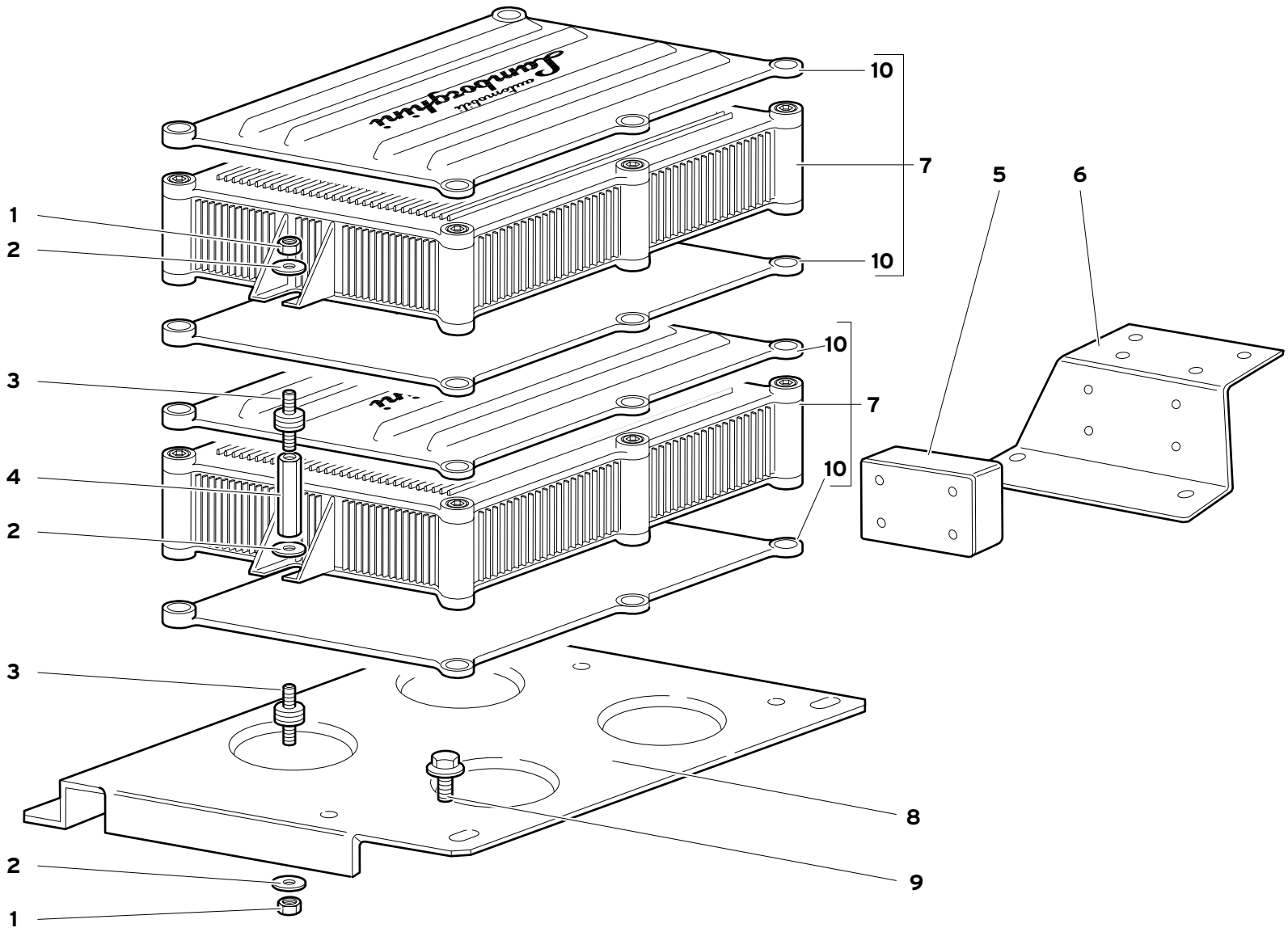

CENTRALINE ELETTRONICHE INIEZIONE

ELECTRONIC INJECTION UNITS

ELEKTRONISCHE EINSPRITZSTEUERUNGEN

CENTRALES ELECTRONIQUES D'INJECTION

CENTRALITAS ELECTRÓNICAS DE INYECCIÓN

16.03.00

Rif. Ref. Réf. Bez. Ref.	Codice Part number Numero des pièces Teilnummer Codigo	Q.tà Q.ty Q.té Stk. C.dad	Versione Version Version Version Versión	DESCRIZIONE	DESCRIPTION	DESCRIPTION	BESCHREIBUNG	DESCRIPCION
1	008200606	6		DADO	NUT	ECROU	MUTTER	TUERCA
2	008400607	12		RONDELLA	WASHER	RONDELLE	SCHEIBE	ARANDELA
3	008920603	6		SUPPORTO ELASTICO	ELASTIC SUPPORT	SUPPORT ELASTIQUE	FEDERTRAEGER	APOYO ELASTICO
4	002032381	3		COLONNETTA	STUD	COLONNETTE	BOLZEN	ESPARRAGO
5	001637825	1		CENTRAL. CARTER DRIVER	ELECT. CONTROL UNIT	DISPOSITIF DE COM.	ELEKTRONENSTEUER.	CENTRALITA ELEC.
6	0059004928	1		SUPPORTO	SUPPORT	SUPPORT	LAGER	SOPORTE
♦7	0020004361	2		CENTRALINA ELETTRONICA	ELECT. CONTROL UNIT	DISPOSITIF DE COM.	ELEKTRONENSTEUER.	CENTRALITA ELEC.
7	0020006581	2		CENTRALINA ELETTRONICA	ELECT. CONTROL UNIT	DISPOSITIF DE COM.	ELEKTRONENSTEUER.	CENTRALITA ELEC.
8	0020004926	1		PIASTRA	PLATE	PLAQUE	PLATTE	PLACA
9	008700663	3		VITE	SCREW	VIS	SCHRAUBE	TORNILLO
10	0020005052	4		COPERCHIO CENTRALINA ELETTR.	ELECTRONIC CONTROL UNIT COVER	COUVERCLE CENTRALE ELECTRONIQUE	DECKEL ELEKTRONISCHES STEUERGERÄT	TAPA PARA CENTRALITA ELECTR.

♦ =	SOLO I TELAI N°	ONLY CHASSIS NUMBERS	UNIQUEMENT CHASSIS N°	NUR FÜR DIE FAHRGESTELL-NRN.	SÓLO LOS CHASIS N°
	12267+12271+12277+12294+12302+12309+12313+12317+12323+12325+12328+12333+12337+12339+12341+12345+12349+12365				

CENTRALINE ELETTRONICHE INIEZIONE

ELECTRONIC INJECTION UNITS
ELEKTRONISCHE EINSPRITZSTEUERUNGEN
CENTRALES ELECTRONIQUES D'INJECTION
CENTRALITAS ELECTRÓNICAS DE INYECCIÓN

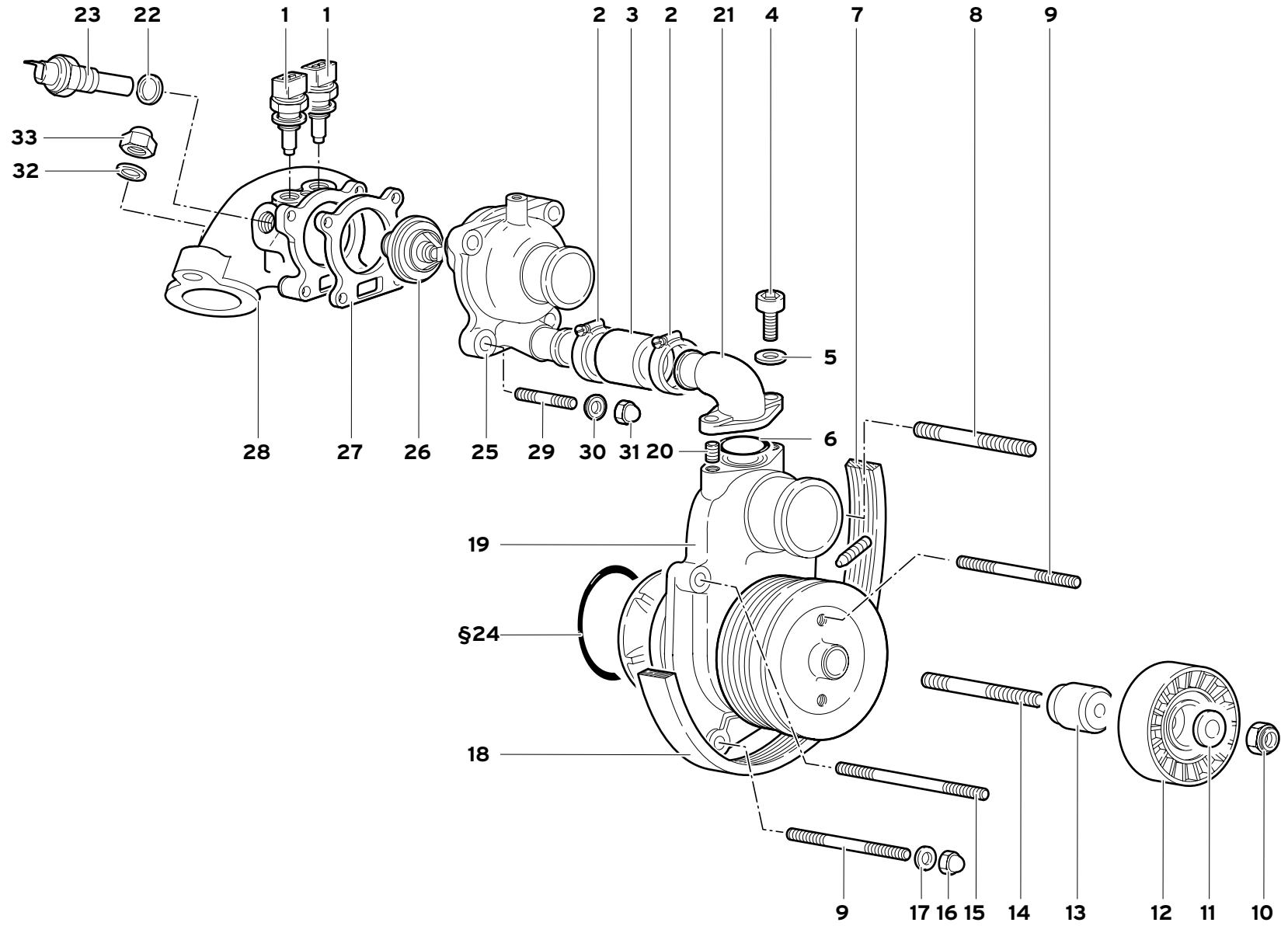

17

POMPA ACQUA

WATER PUMP
POMPE A EAU

WASSERPUMPE
BOMBA DEL AGUA

17.01.01

DiabloGT
02/2000

Rif. Ref. Réf. Bez. Ref.	Codice Part number Numero des pièces Teilnummer Codigo	Q.tà Q.ty Q.té Stk. C.dad	Versione Version Version Version Versión	DESCRIZIONE	DESCRIPTION	DESCRIPTION	BESCHREIBUNG	DESCRIPCION
1	002024394	2		SENSORE TEMP. ACQUA	TEMPERAT. SENSOR	SENSEUR	TEMP.-GEBER	SENSOR TEMPER.
2	008832604	2		FASCETTA	STRAP	COLLIER	HALTEBAND	ABRAZADERA
3	001732811	1		TUBO	PIPE	TUYAU	ROHR	TUBO
4	008700617	2		VITE	SCREW	VIS	SCHRAUBE	TORNILLO
5	008410602	2		RONDELLA	WASHER	RONDELLE	SCHEIBE	ARANDELA
6	008602803	1		ANELLO TENUTA	SEAL	JOINT D'ETANCHEITE	DICHTRING	JUNTA HERMETICA
7	008700650	1		VITE	SCREW	VIS	SCHRAUBE	TORNILLO
8	008301034	1		PRIGIONIERO	STUD	GOUJON	STIFTSCHRAUBE	ESPARRAGO
9	008300809	2		PRIGIONIERO	STUD	GOUJON	STIFTSCHRAUBE	ESPARRAGO
10	008201008	1		DADO	NUT	ECROU	MUTTER	TUERCA
11	008400806	1		RONDELLA	WASHER	RONDELLE	SCHEIBE	ARANDELA
12	001237084	1		PULEGGIA	PULLEY	POULIE	RIEMENSCHEIBE	POLEA
13	001237082	1		BUSSOLA	BUSHING	DOUILLE	GEWINDEBUECHSE	CASQUILLO
14	008301034	1		PRIGIONIERO	STUD	GOUJON	STIFTSCHRAUBE	ESPARRAGO
15	008300833	1		PRIGIONIERO	STUD	GOUJON	STIFTSCHRAUBE	ESPARRAGO
16	008200809	3		DADO	NUT	ECROU	MUTTER	TUERCA
17	008400806	3		RONDELLA	WASHER	RONDELLE	SCHEIBE	ARANDELA
18	001736516	1		CINGHIA POMPA ACQUA E ALTERN.	TRANS BELT	COURROIE	RIEMEN	CORREA
19	0017001862	1		POMPA ACQUA	WATER PUMP	POMPE A EAU	WASSERPUMPE	BOMBA DE AGUA
20	008840601	2		HELI-COIL	HELI-COIL	HELI-COIL	HELI-COIL	HELI-COIL
21	001732803	1		RACCORDO	CONNECTION	RACCORD	STUTZEN	RACOR ORIENTABLE
22	008401408	1		RONDELLA	WASHER	RONDELLE	SCHEIBE	ARANDELA
23	001724221	1		TERMOCOPPIA	THERMOCOUPLE	THERMOCOUPLE	THERMOELEMENT	PAR TERMICO
§24	008609901	1		ANELLO DI TENUTA	SEAL	JOINT D'ETANCHEITE	DICHTRING	JUNTA HERMETICA
25	001732806	1		COPERCHIO	COVER	COUVERCLE	DECKEL	TAPA
26	0017006576	1		TERMOSTATO	THERMOSTAT	THERMOSTAT	THERMOSTAT	TERMOSTATO
27	001732808	1		GUARNIZIONE	GASKET	GUARNITURE	DICHTUNG	GUARNIZIONE
28	0017006572	1		CORPO TERMOSTATO	THERMOSTAT CASING	CORPS THERMOSTAT	THERMOSTAT-GEHÄUSE	CUERPO DEL TERMOSTATO
29	008300803	4		PRIGIONIERO	STUD	GOUJON	STIFTSCHRAUBE	ESPARRAGO
30	008410810	4		RONDELLA	WASHER	RONDELLE	SCHEIBE	ARANDELA
31	008200816	4		DADO	NUT	ECROU	MUTTER	TUERCA
32	008410602	2		RONDELLA	WASHER	RONDELLE	SCHEIBE	ARANDELA
33	008200606	2		DADO	NUT	ECROU	MUTTER	TUERCA

§_ _ PRESENTE ANCHE NEL KIT GUARNIZIONI MOTORE / ALSO INCLUDED IN THE ENGINE GASKETS KIT / EST EGALEMENT PRESENTE DANS LE KIT JOINTS DE MOTEUR / AUCH IM KIT MOTORDICHTUNGEN VORHANDEN / INCLUIDO TAMBIÉN EN EL KIT DE GUARNICIONES DEL MOTOR

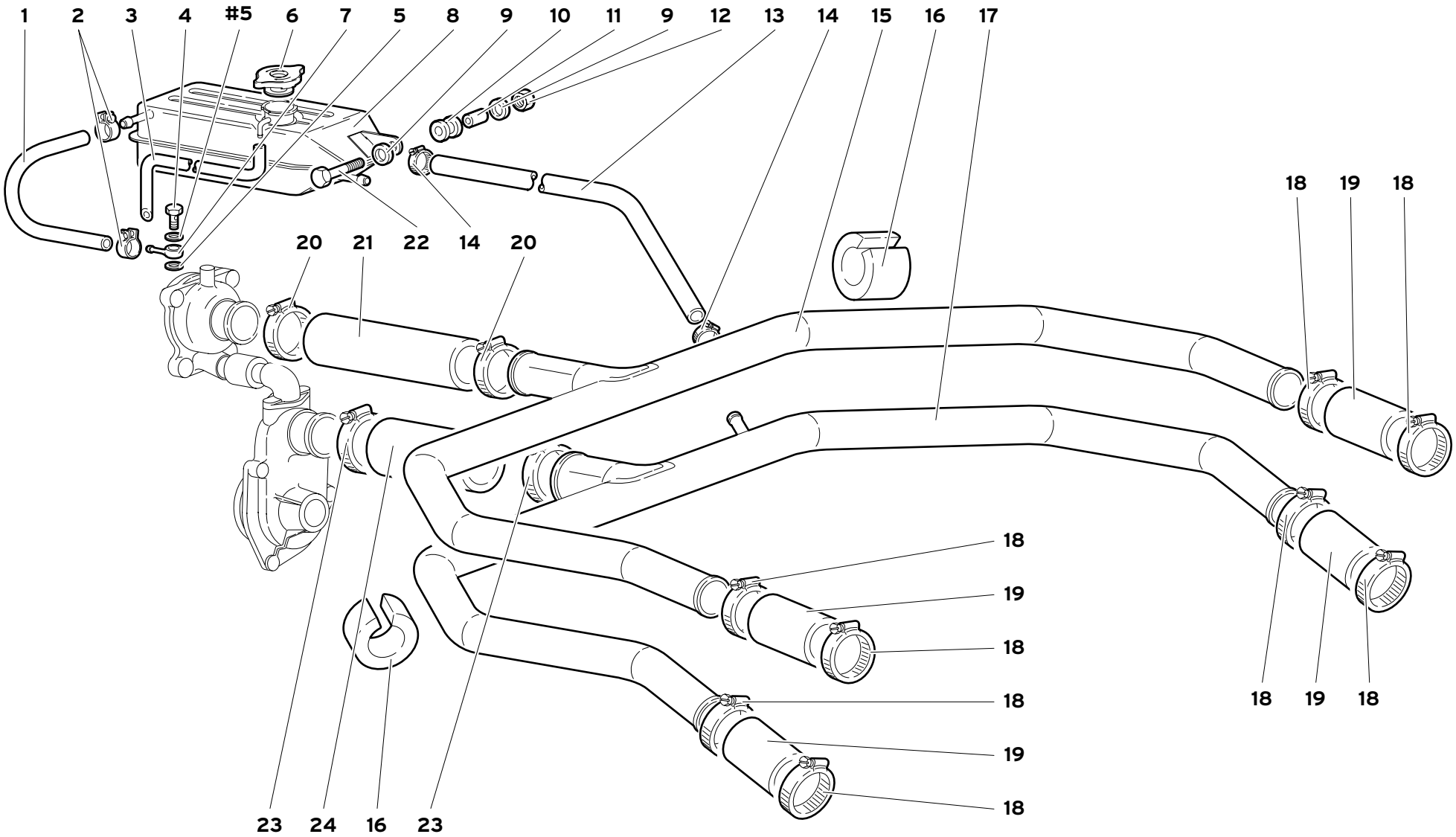

17

CIRCUITO RAFFREDDAMENTO ACQUA

WATER COOLING SYSTEM

CIRCUIT DE REFROIDISSEMENT EAU

WASSER-KÜHLKREISLAUF

CIRCUITO DE REFRIGERACIÓN DE AGUA

17.02.01

Diablo GT

02/2000

Rif. Ref. Réf. Bez. Ref.	Codice Part number Numero des pièces Teilnummer Codigo	Q.tà Q.ty Q.té Stk. C.dad	Versione Version Version Version Versión	DESCRIZIONE	DESCRIPTION	DESCRIPTION	BESCHREIBUNG	DESCRIPCION
1	001733713	1		TUBO	PIPE	TUYAU	ROHR	TUBO
2	008830817	2		FASCETTA	STRAP	COLLIER	HALTEBAND	ABRAZADERA
3	001731993	1		TUBO	PIPE	TUYAU	ROHR	TUBO
4	001733423	1		VITE DI SFIATO	VENT SCREW	VIS D'EVENT	ENTLUEFTUNGS-	TORNILLO DE RESPI.
#5	008400818	2		RONDELLA	WASHER	RONDELLE	SCHEIBE	ARANDELA
6	001734185	1		TAPPO SERBATOIO	TANK CAP	BOUCHON	SCHRAUBDECKEL	TAPON
7	001733714	1		RACCORDO	CONNECTION	RACCORD	STUTZEN	RACOR
8	001733712	1		SERBATOIO	W/W RESERVOIR	RESERVOIR	BEHAELTER	DEPOSITO
9	008400607	2		RONDELLA	WASHER	RONDELLE	SCHEIBE	ARANDELA
10	008610903	1		BOCCOLA GOMMA	RUBBER BUSHING	BAGUE CAOUTCHOUC	GUMMIBUECHSE	COJINETE DE CAUC.
11	008800602	1		BOCCOLA	BUSHING	DOUILLE	BUECHSE	CASQUILLO
12	008200606	1		DADO	NUT	ECROU	MUTTER	TUERCA
13	001737088	1		TUBO	PIPE	TUYAU	ROHR	TUBO
14	008831524	2		FASCETTA	STRAP	COLLIER	HALTEBAND	ABRAZADERA
15	001735106	1		TUBO	PIPE	TUYAU	ROHR	TUBO
16	001732057	4		PROTEZIONE	SHIELD	PROTECTION	ABDECKUNG	DEFENSA
17	0017001314	1		TUBO	PIPE	TUYAU	ROHR	TUBO
18	008833001	8		FASCETTA	STRAP	COLLIER	HALTEBAND	ABRAZADERA
19	001730574	4		TUBO	PIPE	TUYAU	ROHR	TUBO
20	008833802	2		FASCETTA	STRAP	COLLIER	HALTEBAND	ABRAZADERA
21	001732812	1		TUBO	PIPE	TUYAU	ROHR	TUBO
22	008100623	1		VITE	SCREW	VIS	SCHRAUBE	TORNILLO
23	008834501	2		FASCETTA	STRAP	COLLIER	HALTEBAND	ABRAZADERA
24	001730572	1		TUBO	PIPE	TUYAU	ROHR	TUBO

#_ _ PRESENTE ANCHE NEL KIT GUARNIZIONI MOTORE E NEL KIT GUARNIZIONI COPERCHI

ALSO INCLUDED IN THE ENGINE GASKETS KIT AND COVER GASKETS KIT

EST EGALEMENT PRESENTE DANS LE KIT JOINTS DE MOTEUR ET DANS LE KIT JOINTS DE COUVERCLES

AUCH IM KIT MOTORDICHTUNGEN UND DECKELDICHTUNGEN

INCLUIDO TAMBIÉN EN EL KIT DE GUARN. DEL MOTOR Y EN EL KIT DE GUARN. PARA TAPAS

CIRCUITO RAFFREDDAMENTO ACQUA

WATER COOLING SYSTEM

CIRCUIT DE REFROIDISSEMENT EAU

WASSER-KÜHLKREISLAUF

CIRCUITO DE REFRIGERACIÓN DE AGUA

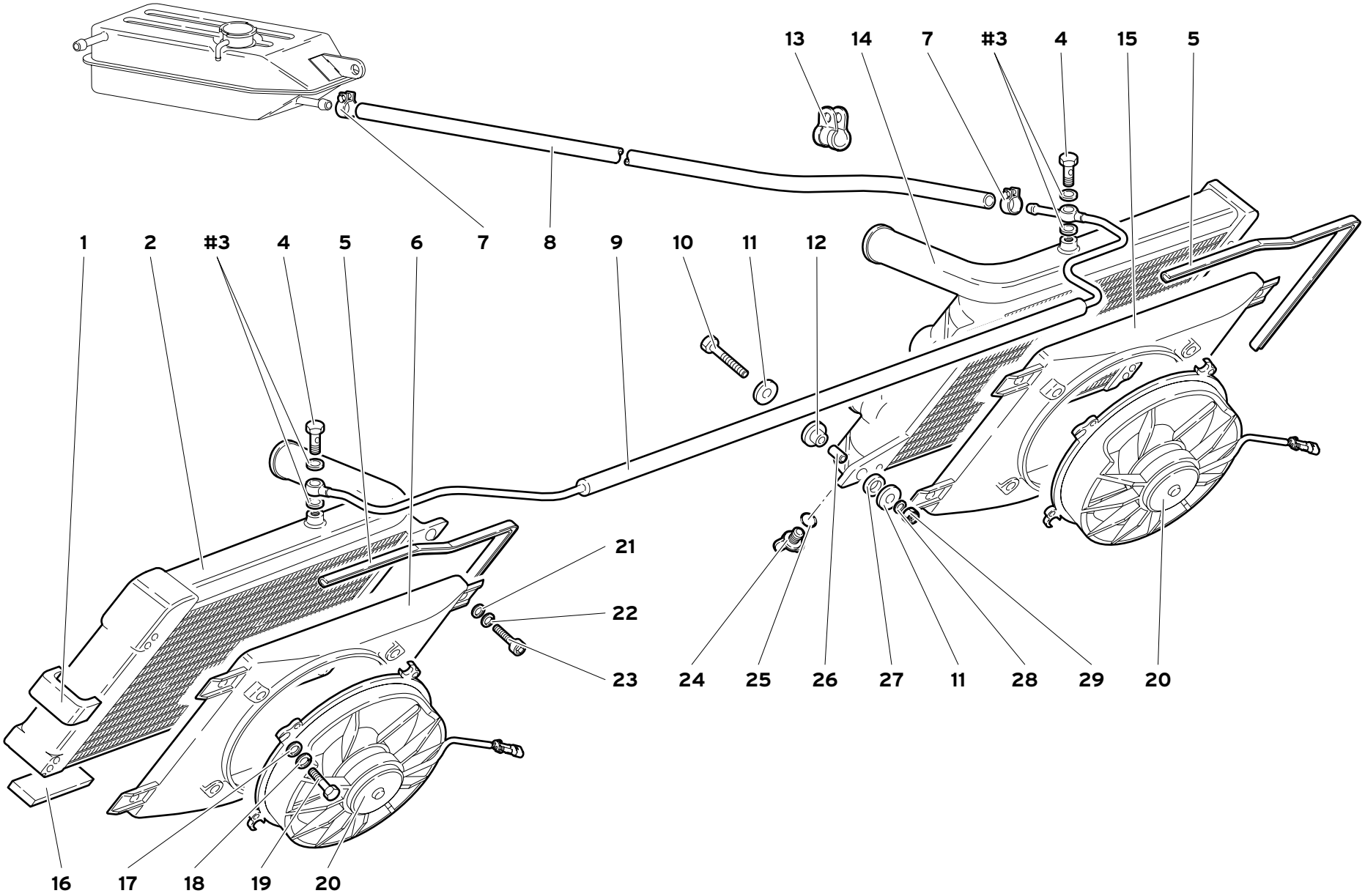

17

RADIATORI ED ELETTROVENTILATORI

RADIATORS AND ELECTRO-FANS

KÜHLER UND ELEKTRO-VENTILATOREN

RADIATEURS ET ELECTROVENTILATEURS

RADIADORES Y ELECTROVENTILADORES

17.03.01

Diablo GT

02/2000

Rif. Ref. Réf. Bez. Ref.	Codice Part number Numero des pièces Teilnummer Codigo	Q.tà Q.ty Q.té Stk. C.dad	Versione Version Version Version Versión	DESCRIZIONE	DESCRIPTION	DESCRIPTION	BESCHREIBUNG	DESCRIPCION
1	001733004	4		PROTEZIONE	SHIELD	PROTECTION	ABDECKUNG	DEFENSA
2	001735035	1		RADIATORE SX	LEFT RADIATOR	RADIATEUR	KUEHLER	RADIADOR
#3	008400818	4		RONDELLA	WASHER	RONDELLE	SCHEIBE	ARANDELA
4	001733423	2		VITE DI SFIATO	VENT SCREW	VIS D'EVENT	ENTLUEFTUNGS.	TORNILLO DE RESPI.
5	001731660	2		GUARNIZIONE	GASKET	GUARNITURE	DICHTUNG	GUARNIZIONE
6	001730744	1		CONVOGLIATORE SX	LEFT CONVEYOR	CONVOYEUR	LEITBLECH	CANALIZADOR
7	008830817	2		FASCETTA	STRAP	COLLIER	HALTEBAND	ABRAZADERA
8	001735264	1		TUBO	PIPE	TUYAU	ROHR	TUBO
9	001738038	1		TUBO DI SFIATO	VENT PIPE	TUBE D'EVENT	ENTLUEFTUNGSLEI.	TUBO DE VENTILA.
10	008100824	4		VITE	SCREW	VIS	SCHRAUBE	TORNILLO
11	008400804	8		RONDELLA	WASHER	RONDELLE	SCHEIBE	ARANDELA
12	001733266	4		BOCCOLA GOMMA	RUBBER BUSHING	BAGUE CAOUTCHOUC	GUMMIBUECHSE	COJINETE DE CAUC.
13	008831515	1		FASCETTA	STRAP	COLLIER	HALTEBAND	ABRAZADERA
14	001735034	1		RADIATORE DX	RIGHT RADIATOR	RADIATEUR	KUEHLER	RADIADOR
15	001730743	1		CONVOGLIATORE DX	RIGHT CONVEYOR	CONVOYEUR	LEITBLECH	CANALIZADOR
16	001731451	2		PROTEZIONE	SHIELD	PROTECTION	ABDECKUNG	DEFENSA
17	008400506	8		RONDELLA	WASHER	RONDELLE	SCHEIBE	ARANDELA
18	008410502	8		RONDELLA	WASHER	RONDELLE	SCHEIBE	ARANDELA
19	008100502	8		VITE	SCREW	VIS	SCHRAUBE	TORNILLO
20	001737219	2		ELETTROVENTILATORE	ELECTROFAN	VENTILATEUR ELEC.	ELEKTR.LUEFTER	ELECTROVENTILA.
21	008400607	8		RONDELLA	WASHER	RONDELLE	SCHEIBE	ARANDELA
22	008410612	8		RONDELLA	WASHER	RONDELLE	SCHEIBE	ARANDELA
23	008700644	8		VITE	SCREW	VIS	SCHRAUBE	TORNILLO
24	001731655	2		TAPPO	PLUG	BOUCHON	STOPFEN	TAPON
25	008600906	2		ANELLO TENUTA	SEAL	JOINT D'ETANCHEITE	DICHTRING	JUNTA HERMETICA
26	001733267	4		BOCCOLA	BUSHING	DOUILLE	BUECHSE	CASQUILLO
27	001707163	4		ANELLO GOMMA	RUBBER RING	BAGUE CAOUTCHOUC	GUMMIRING	GUARNICION DE
28	008400801	4		RONDELLA	WASHER	RONDELLE	SCHEIBE	ARANDELA
29	008200804	4		DADO	NUT	ECROU	MUTTER	TUERCA

#_ _	PRESENTE ANCHE NEL KIT GUARNIZIONI MOTORE E NEL KIT GUARNIZIONI COPERCHI	ALSO INCLUDED IN THE ENGINE GASKETS KIT AND COVER GASKETS KIT	EST EGALEMENT PRESENTE DANS LE KIT JOINTS DE MOTEUR ET DANS LE KIT JOINTS DE COUVERCLES	AUCH IM KIT MOTORDICHTUNGEN UND DECKELDICHTUNGEN	INCLUIDO TAMBIÉN EN EL KIT DE GUARN. DEL MOTOR Y EN EL KIT DE GUARN. PARA TAPAS

RADIATORI ED ELETTROVENTILATORI

RADIATORS AND ELECTRO-FANS
RADIATEURS ET ELECTROVENTILATEURS
KÜHLER UND ELEKTRO-VENTILATOREN
RADIADORES Y ELECTROVENTILADORES

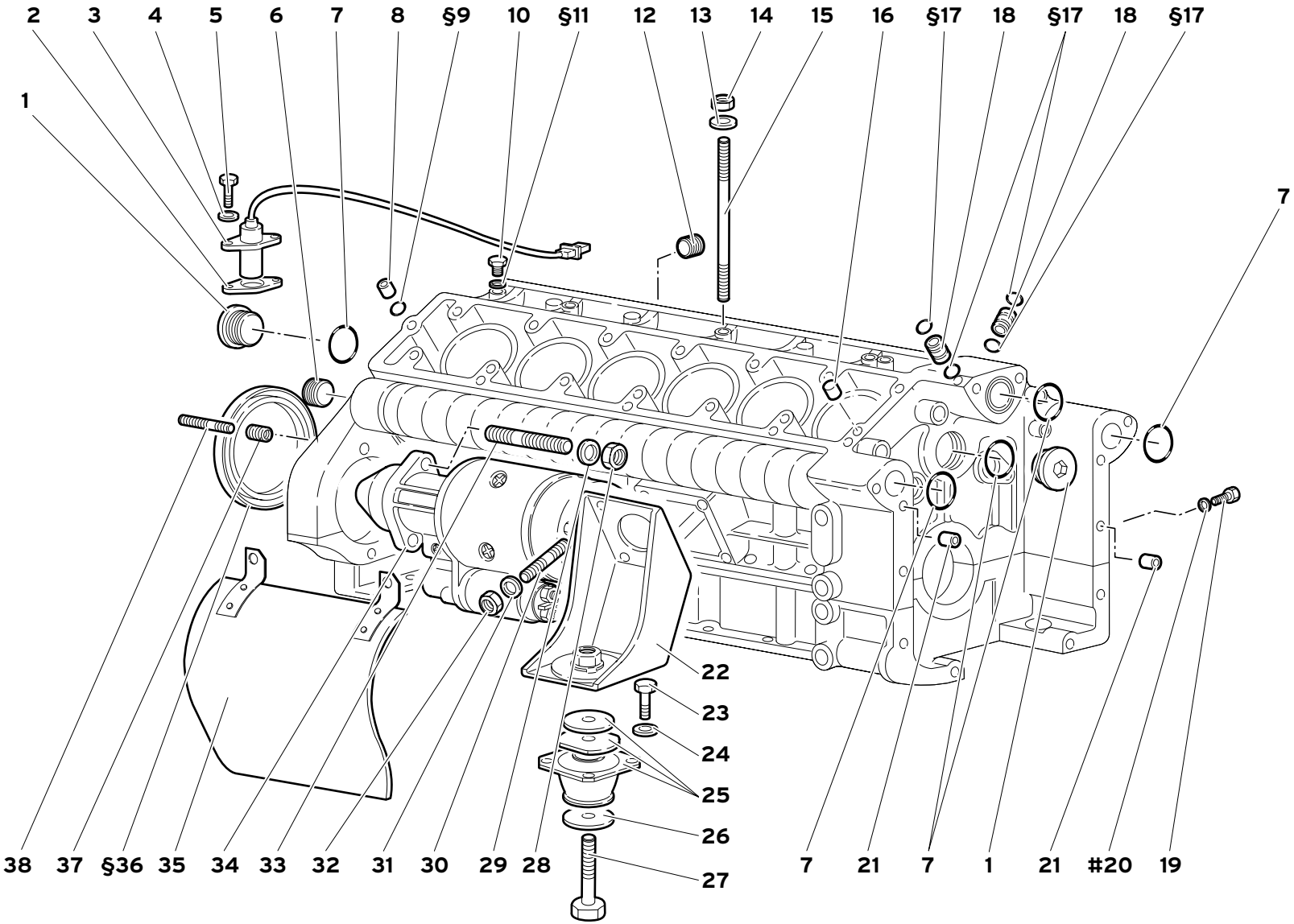
2
3
4
5
6
7
8
§9
10
§11
12
13
14
15
16
§17
18
§17
18
§17
1
7
22
23
24
25
26
27
38
37
§36
35
34
33
32
31
30
29
28
7
21
7
1
21
#20
19

Rif. Ref. Réf. Bez. Ref.	Codice Part number Numero des pièces Teilnummer Codigo	Q.tà Q.ty Q.té Stk. C.dad	Versione Version Version Version Versión	DESCRIZIONE	DESCRIPTION	DESCRIPTION	BESCHREIBUNG	DESCRIPCION
1	001830023	2		TAPPO	PLUG	BOUCHON	STOPFEN	TAPON
2	001628601			SPESSORE DI REGISTRO 0,2 MM	SHIM	CALE D'EPAISSEUR	DISTANZSCHEIBE	SUPLEMENTO
2	001628602			SPESSORE DI REGISTRO 0,4 MM	SHIM	CALE D'EPAISSEUR	DISTANZSCHEIBE	SUPLEMENTO
3	001625411	1		SENSORE FASE VOLANO	SENSOR	SENSEUR	GEBER	SENSOR
4	008410502	2		RONDELLA	WASHER	RONDELLE	SCHEIBE	ARANDELA
5	008100504	2		VITE	SCREW	VIS	SCHRAUBE	TORNILLO
6	008933503	2		TAPPO	PLUG	BOUCHON	STOPFEN	TAPON
7	008603503	5		ANELLO TENUTA	SEAL	JOINT D'ETANCHEITE	DICHTRING	JUNTA HERMETICA
8	001832161	2		GRANO	DOWEL	ERGOT	PASSTIFT	PITON
§9	008601106	2		ANELLO TENUTA	SEAL	JOINT D'ETANCHEITE	DICHTRING	JUNTA HERMETICA
10	008101402	1		TAPPO	PLUG	BOUCHON	STOPFEN	TAPON
§11	008401425	1		RONDELLA	WASHER	RONDELLE	SCHEIBE	ARANDELA
12	008931209	1		TAPPO	PLUG	BOUCHON	STOPFEN	TAPON
13	008400801	2		RONDELLA	WASHER	RONDELLE	SCHEIBE	ARANDELA
14	008200809	3		DADO	NUT	ECROU	MUTTER	TUERCA
15	008300891	3		PRIGIONIERO	STUD	GOUJON	STIFTSCHRAUBE	ESPARRAGO
16	008850821	2		GRANO	DOWEL	ERGOT	PASSTIFT	PITON
§17	008600705	4		ANELLO TENUTA	SEAL	JOINT D'ETANCHEITE	DICHTRING	JUNTA HERMETICA
18	001833995	2		GRANO	DOWEL	ERGOT	PASSTIFT	PITON
19	008100620	1		VITE	SCREW	VIS	SCHRAUBE	TORNILLO
#20	008400609	1		RONDELLA	WASHER	RONDELLE	SCHEIBE	ARANDELA
21	008851304	2		GRANO	DOWEL	ERGOT	PASSTIFT	PITON
22	001835941	2		SUPPORTO	SUPPORT	SUPPORT	LAGER	SOPORTE
23	008101031	8		VITE	SCREW	VIS	SCHRAUBE	TORNILLO
24	008411014	8		RONDELLA	WASHER	RONDELLE	SCHEIBE	ARANDELA
25	001834734	2		SUPPORTO ELASTICO	ELASTIC SUPPORT	SUPPORT ELASTIQUE	FEDERTRAEGER	APOYO ELASTICO
26	001831606	2		RONDELLA	WASHER	RONDELLE	SCHEIBE	ARANDELA
27	004131471	2		VITE	SCREW	VIS	SCHRAUBE	TORNILLO
28	001832869	2		DADO	NUT	ECROU	MUTTER	TUERCA
29	008411213	2		RONDELLA	WASHER	RONDELLE	SCHEIBE	ARANDELA
30	008300814	8		PRIGIONIERO	STUD	GOUJON	STIFTSCHRAUBE	ESPARRAGO

§_ _ PRESENTE ANCHE NEL KIT GUARNIZIONI MOTORE / ALSO INCLUDED IN THE ENGINE GASKETS KIT / EST EGALEMENT PRESENTE DANS LE KIT JOINTS DE MOTEUR / AUCH IM KIT MOTORDICHTUNGEN VORHANDEN / INCLUIDO TAMBIÉN EN EL KIT DE GUARNICIONES DEL MOTOR

#_ _ PRESENTE ANCHE NEL KIT GUARNIZIONI MOTORE E NEL KIT GUARNIZIONI COPERCHI / ALSO INCLUDED IN THE ENGINE GASKETS KIT AND COVER GASKETS KIT / EST EGALEMENT PRESENTE DANS LE KIT JOINTS DE MOTEUR ET DANS LE KIT JOINTS DE COUVERCLES / AUCH IM KIT MOTORDICHTUNGEN UND DECKELDICHTUNGEN / INCLUIDO TAMBIÉN EN EL KIT DE GUARN. DEL MOTOR Y EN EL KIT DE GUARN. PARA TAPAS

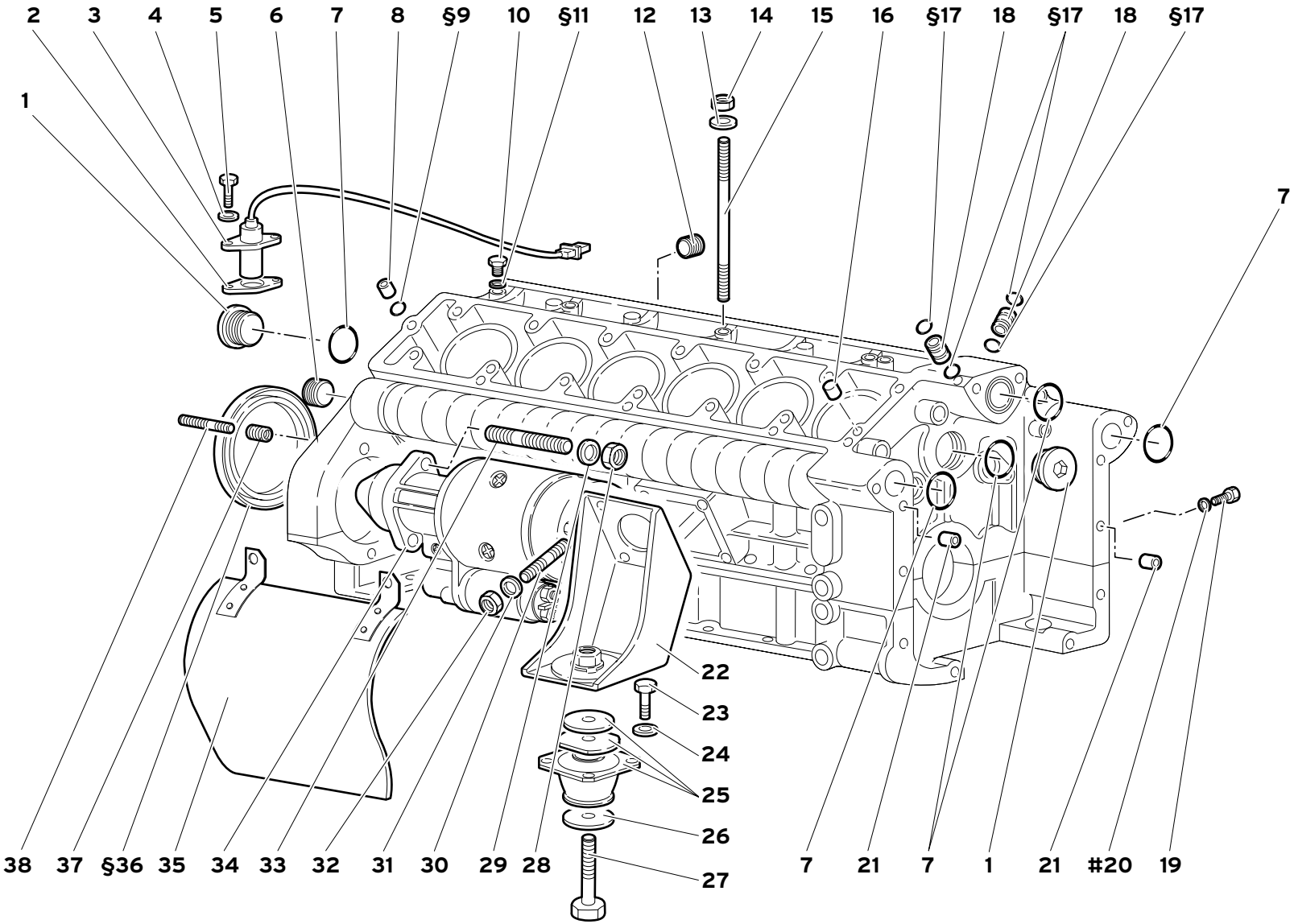
2
3
4
5
6
7
8
§9
10
§11
12
13
14
15
16
§17
18
§17
18
§17
1
7
22
23
24
25
26
27
38
37
§36
35
34
33
32
31
30
29
28
7
21
7
1
21
#20
19

Rif. Ref. Réf. Bez. Ref.	Codice Part number Numero des pièces Teilnummer Codigo	Q.tà Q.ty Q.té Stk. C.dad	Versione Version Version Version Versión	DESCRIZIONE	DESCRIPTION	DESCRIPTION	BESCHREIBUNG	DESCRIPCION
31	008410806	8		RONDELLA	WASHER	RONDELLE	SCHEIBE	ARANDELA
32	008200808	8		DADO	NUT	ECROU	MUTTER	TUERCA
33	008301249	2		PRIGIONIERO	STUD	GOUJON	STIFTSCHRAUBE	ESPARRAGO
34	001630672	1		MOTORINO AVVIAMENTO	STARTER MOTOR	DEMARREUR	ANLASSER	MOTOR DE ARRANQ.
35	001635959	1		PROTEZIONE	SHIELD	PROTECTION	ABDECKUNG	DEFENSA
§36	001829403	1		ANELLO TENUTA	SEAL	JOINT D'ETANCHEITE	DICHTRING	JUNTA HERMETICA
37	008210873	2		BOCCOLA	BUSHING	DOUILLE	BUECHSE	CASQUILLO
38	008300809	2		PRIGIONIERO	STUD	GOUJON	STIFTSCHRAUBE	ESPARRAGO

§_ _	PRESENTE ANCHE NEL KIT GUARNIZIONI MOTORE	ALSO INCLUDED IN THE ENGINE GASKETS KIT	EST EGALEMENT PRESENTE DANS LE KIT JOINTS DE MOTEUR	AUCH IM KIT MOTORDICHTUNGEN VORHANDEN	INCLUIDO TAMBIÉN EN EL KIT DE GUARNICIONES DEL MOTOR
#_ _	PRESENTE ANCHE NEL KIT GUARNIZIONI MOTORE E NEL KIT GUARNIZIONI COPERCHI	ALSO INCLUDED IN THE ENGINE GASKETS KIT AND COVER GASKETS KIT	EST EGALEMENT PRESENTE DANS LE KIT JOINTS DE MOTEUR ET DANS LE KIT JOINTS DE COUVERCLES	AUCH IM KIT MOTORDICHTUNGEN UND DECKELDICHTUNGEN	INCLUIDO TAMBIÉN EN EL KIT DE GUARN. DEL MOTOR Y EN EL KIT DE GUARN. PARA TAPAS

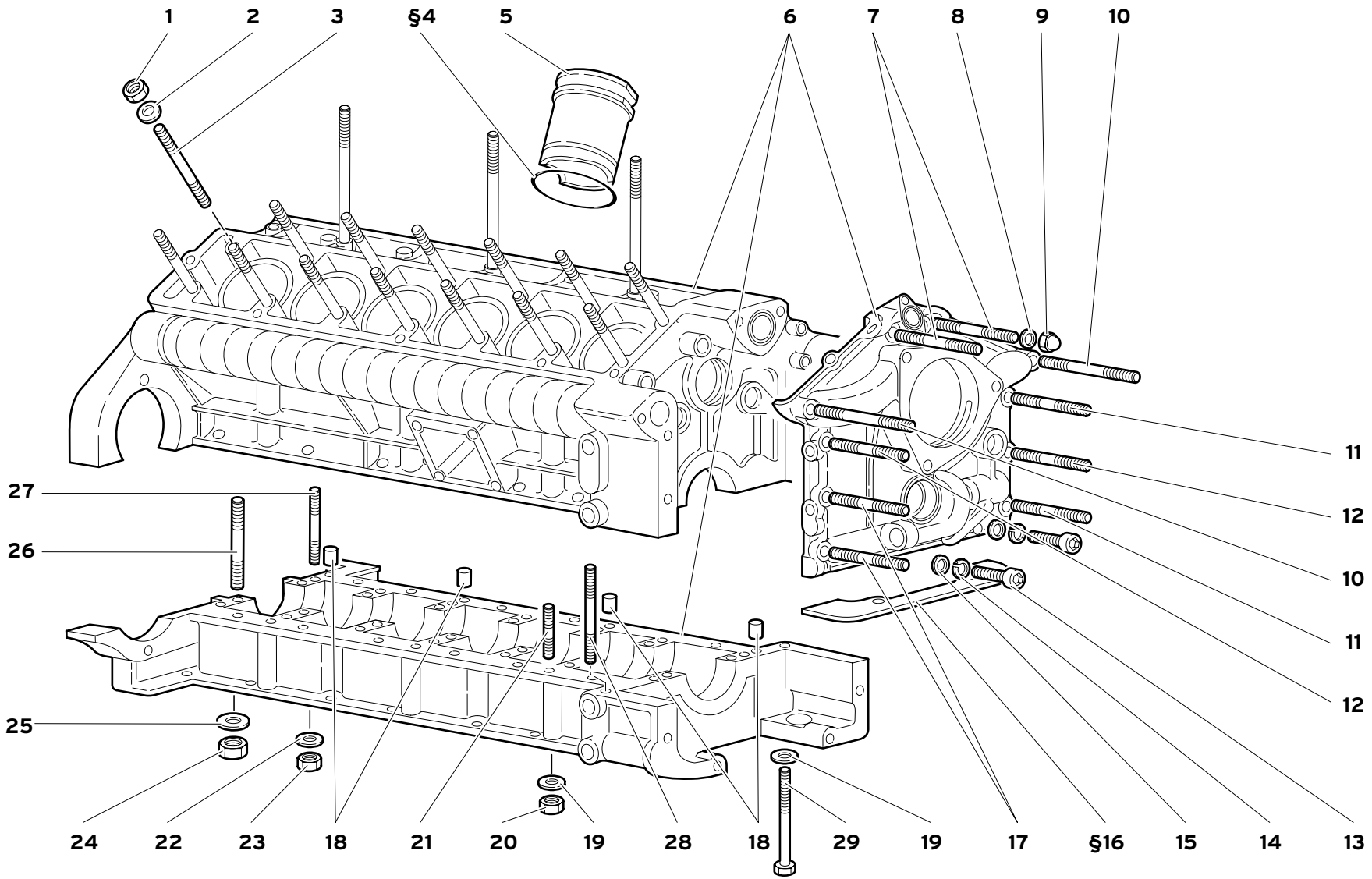

18

BASAMENTO E SUPPORTO INFERIORE

CRANKCASE AND LOWER MOUNTING

BLOC-MOTEUR ET SUPPORT INFERIEUR

MOTORGEHÄUSE UND UNTERER TRÄGER

BASE Y SOPORTE INFERIOR

18.02.00

Diablo GT

11/1999

Rif. Ref. Réf. Bez. Ref.	Codice Part number Numero des pièces Teilnummer Codigo	Q.tà Q.ty Q.té Stk. C.dad	Versione Version Version Version Versión	DESCRIZIONE	DESCRIPTION	DESCRIPTION	BESCHREIBUNG	DESCRIPCION
1	001120924	28		DADO	NUT	ECROU	MUTTER	TUERCA
2	008401230	28		RONDELLA	WASHER	RONDELLE	SCHEIBE	ARANDELA
3	001824761	28		PRIGIONIERO	STUD	GOUJON	STIFTSCHRAUBE	ESPARRAGO
§4	008608801	12		ANELLO TENUTA	SEAL	JOINT D'ETANCHEITE	DICHTRING	JUNTA HERMETICA
5	001829442	12		CILINDRO	CYLINDER	CYLINDRE	ZYLINDER	CILINDRO
6	400132000	1		BASAMENTO LAVORATO	CRANKCASE	BATI MOTEUR	KURBELGEHAUSE	BLOQUE DE CILIN.
7	008300904	2		PRIGIONIERO 45 MM	STUD	GOUJON	STIFTSCHRAUBE	ESPARRAGO
8	008400806	9		RONDELLA	WASHER	RONDELLE	SCHEIBE	ARANDELA
9	008200816	9		DADO	NUT	ECROU	MUTTER	TUERCA
10	008300905	2		PRIGIONIERO 55 MM	STUD	GOUJON	STIFTSCHRAUBE	ESPARRAGO
11	008300902	4		PRIGIONIERO 35 MM	STUD	GOUJON	STIFTSCHRAUBE	ESPARRAGO
12	008300903	2		PRIGIONIERO 40 MM	STUD	GOUJON	STIFTSCHRAUBE	ESPARRAGO
13	008700822	2		VITE	SCREW	VIS	SCHRAUBE	TORNILLO
14	008410806	2		RONDELLA	WASHER	RONDELLE	SCHEIBE	ARANDELA
15	008400806	2		RONDELLA	WASHER	RONDELLE	SCHEIBE	ARANDELA
§16	001232219	1		GUARNIZIONE	GASKET	GUARNITURE	DICHTUNG	GUARNIZIONE
17	008300902	2		PRIGIONIERO 35 MM	STUD	GOUJON	STIFTSCHRAUBE	ESPARRAGO
18	008851105	4		GRANO	DOWEL	ERGOT	PASSTIFT	PITON
19	008410815	15		RONDELLA	WASHER	RONDELLE	SCHEIBE	ARANDELA
20	008200808	13		DADO	NUT	ECROU	MUTTER	TUERCA
21	008300826	2		PRIGIONIERO 35 MM	STUD	GOUJON	STIFTSCHRAUBE	ESPARRAGO
21	008300803	10		PRIGIONIERO 25 MM	STUD	GOUJON	STIFTSCHRAUBE	ESPARRAGO
22	008400820	14		RONDELLA	WASHER	RONDELLE	SCHEIBE	ARANDELA
23	008200805	14		DADO	NUT	ECROU	MUTTER	TUERCA
24	008201221	14		DADO	NUT	ECROU	MUTTER	TUERCA
25	008401227	14		RONDELLA	WASHER	RONDELLE	SCHEIBE	ARANDELA
26	008301238	14		PRIGIONIERO	STUD	GOUJON	STIFTSCHRAUBE	ESPARRAGO
27	008300917	14		PRIGIONIERO	STUD	GOUJON	STIFTSCHRAUBE	ESPARRAGO
28	008300884	1		PRIGIONIERO 95 MM	STUD	GOUJON	STIFTSCHRAUBE	ESPARRAGO
29	008100871	2		VITE 95 MM	SCREW	VIS	SCHRAUBE	TORNILLO

§_ _ PRESENTE ANCHE NEL KIT GUARNIZIONI MOTORE | ALSO INCLUDED IN THE ENGINE GASKETS KIT | EST EGALEMENT PRESENTE DANS LE KIT JOINTS DE MOTEUR | AUCH IM KIT MOTORDICHTUNGEN VORHANDEN | INCLUIDO TAMBIÉN EN EL KIT DE GUARNICIONES DEL MOTOR

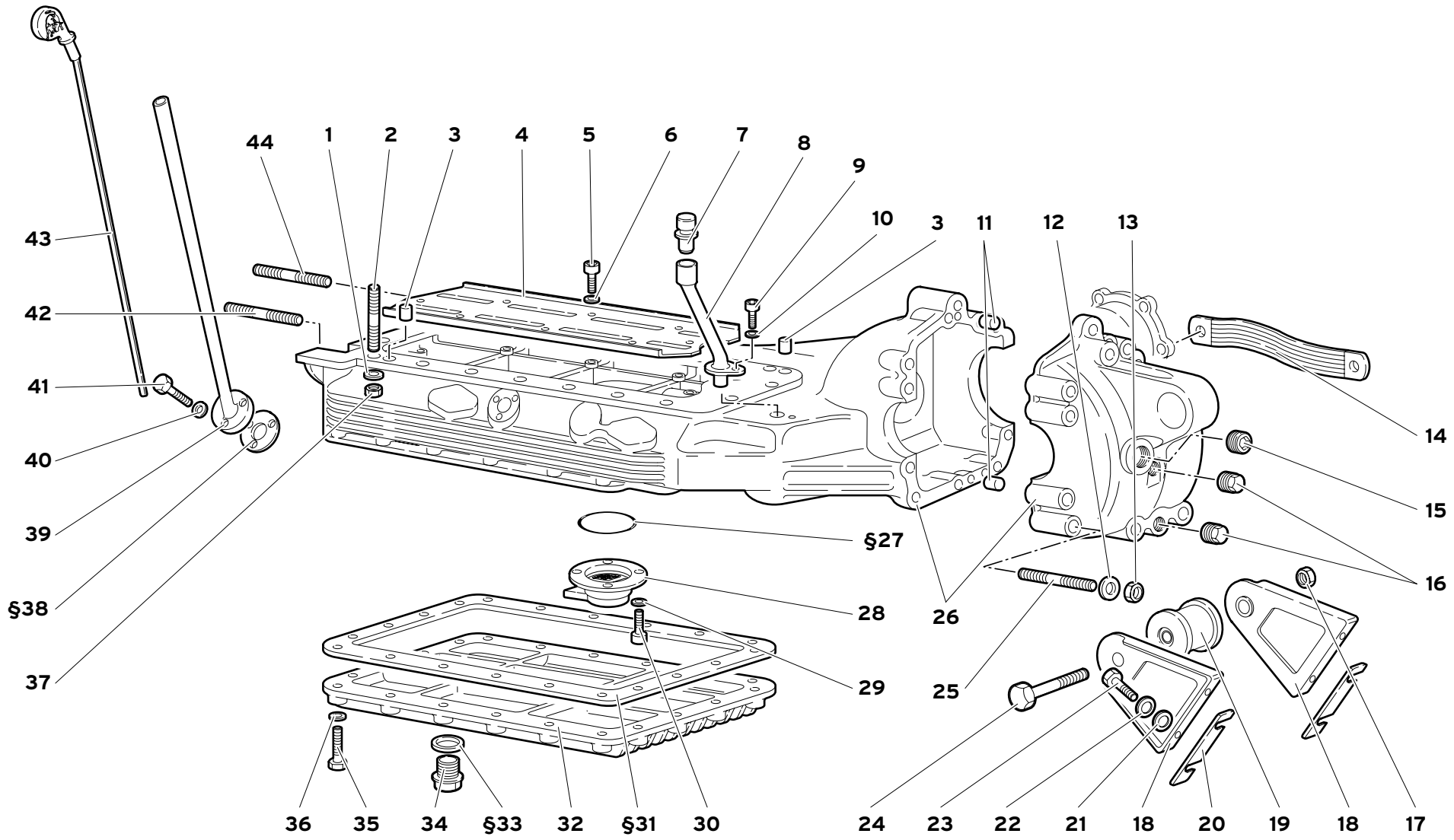

18

COPPA OLIO

OIL SUMP
CARTER D'HUILE

ÖLWANNE
CÁRTER DEL ACEITE

18.03.01

DiabloGT
02/2000

Rif. Ref. Réf. Bez. Ref.	Codice Part number Numero des pièces Teilnummer Codigo	Q.tà Q.ty Q.té Stk. C.dad	Versione Version Version Version Versión	DESCRIZIONE	DESCRIPTION	DESCRIPTION	BESCHREIBUNG	DESCRIPCION
1	008410810	18		RONDELLA	WASHER	RONDELLE	SCHEIBE	ARANDELA
2	008300839	8		PRIGIONIERO 28 MM	STUD	GOUJON	STIFTSCHRAUBE	ESPARRAGO
2	008300806	6		PRIGIONIERO 70 MM	STUD	GOUJON	STIFTSCHRAUBE	ESPARRAGO
2	008300897	4		PRIGIONIERO 106 MM	STUD	GOUJON	STIFTSCHRAUBE	ESPARRAGO
3	008850806	2		GRANO	DOWEL	ERGOT	PASSTIFT	PITON
4	001827775	1		PARATIA ANTISBATTIMENTO	PLATE	PLAQUE	PLATTE	PLACA
5	008700644	8		VITE	SCREW	VIS	SCHRAUBE	TORNILLO
6	008410602	8		RONDELLA	WASHER	RONDELLE	SCHEIBE	ARANDELA
7	002325257	1		SFIATO OLIO	VENT PIPE	TUBE D'EVENT	ENTLUEFTUNGSLEI.	TUBO DE VENTILA.
8	0023001636	1		TUBO	PIPE	TUYAU	ROHR	TUBO
9	008700547	1		VITE	SCREW	VIS	SCHRAUBE	TORNILLO
10	008410503	1		RONDELLA	WASHER	RONDELLE	SCHEIBE	ARANDELA
11	008850806	2		GRANO	DOWEL	ERGOT	PASSTIFT	PITON
12	008411002	10		RONDELLA	WASHER	RONDELLE	SCHEIBE	ARANDELA
13	008201001	10		DADO	NUT	ECROU	MUTTER	TUERCA
14	001604328	2		CAVO MASSA	GROUND CABLE	FIL DE MASSEMASSEK	ABEL	CABLE DE MASA
15	008932602	1		TAPPO	PLUG	BOUCHON	STOPFEN	TAPON
16	008932203	2		TAPPO MAGNETICO	MAGNETIC PLUG	BOUCHON MAGNETI.	MAGNET-VERSCHLUS.	TAPON IMANADO
17	008201416	1		DADO	NUT	ECROU	MUTTER	TUERCA
18	004126765	2		STAFFA	BRACKET	ETRIER	HALTER	SOPORTE
19	008921415	1		SILENTBLOC	SILENTBLOC	SILENTBLOC	SILENTBLOC	SILENTBLOC
20	004126766			SPESSORE DI REGISTRO	SHIM	CALE D'EPAISSEUR	DISTANZSCHEIBE	SUPLEMENTO
21	008400801	4		RONDELLA	WASHER	RONDELLE	SCHEIBE	ARANDELA
22	008410806	4		RONDELLA	WASHER	RONDELLE	SCHEIBE	ARANDELA
23	008100862	4		VITE	SCREW	VIS	SCHRAUBE	TORNILLO
24	008101430	1		VITE	SCREW	VIS	SCHRAUBE	TORNILLO
25	0018001643	10		PRIGIONIERO	STUD	GOUJON	STIFTSCHRAUBE	ESPARRAGO
26	450132001	1		COPPA OLIO	OIL SUMP	CARTER A HUILE	DELWANNE	CARTER DE ACEITE
§27	008609302	1		ANELLO TENUTA	SEAL	JOINT D'ETANCHEITE	DICHTRING	JUNTA HERMETICA
28	001832017	1		FLANGIA	FLANGE	BRIDE	FLANSCH	BRIDA
29	008410602	4		RONDELLA	WASHER	RONDELLE	SCHEIBE	ARANDELA

§_ _	PRESENTE ANCHE NEL KIT GUARNIZIONI MOTORE	ALSO INCLUDED IN THE ENGINE GASKES KIT	EST EGALEMENT PRESENTE DANS LE KIT JOINTS DE MOTEUR	AUCH IM KIT MOTORDICHTUNGEN VORHANDEN	INCLUIDO TAMBIÉN EN EL KIT DE GUARNICIONES DEL MOTOR

COPPA OLIO

OIL SUMP
CARTER D'HUILE

ÖLWANNE
CÁRTER DEL ACEITE

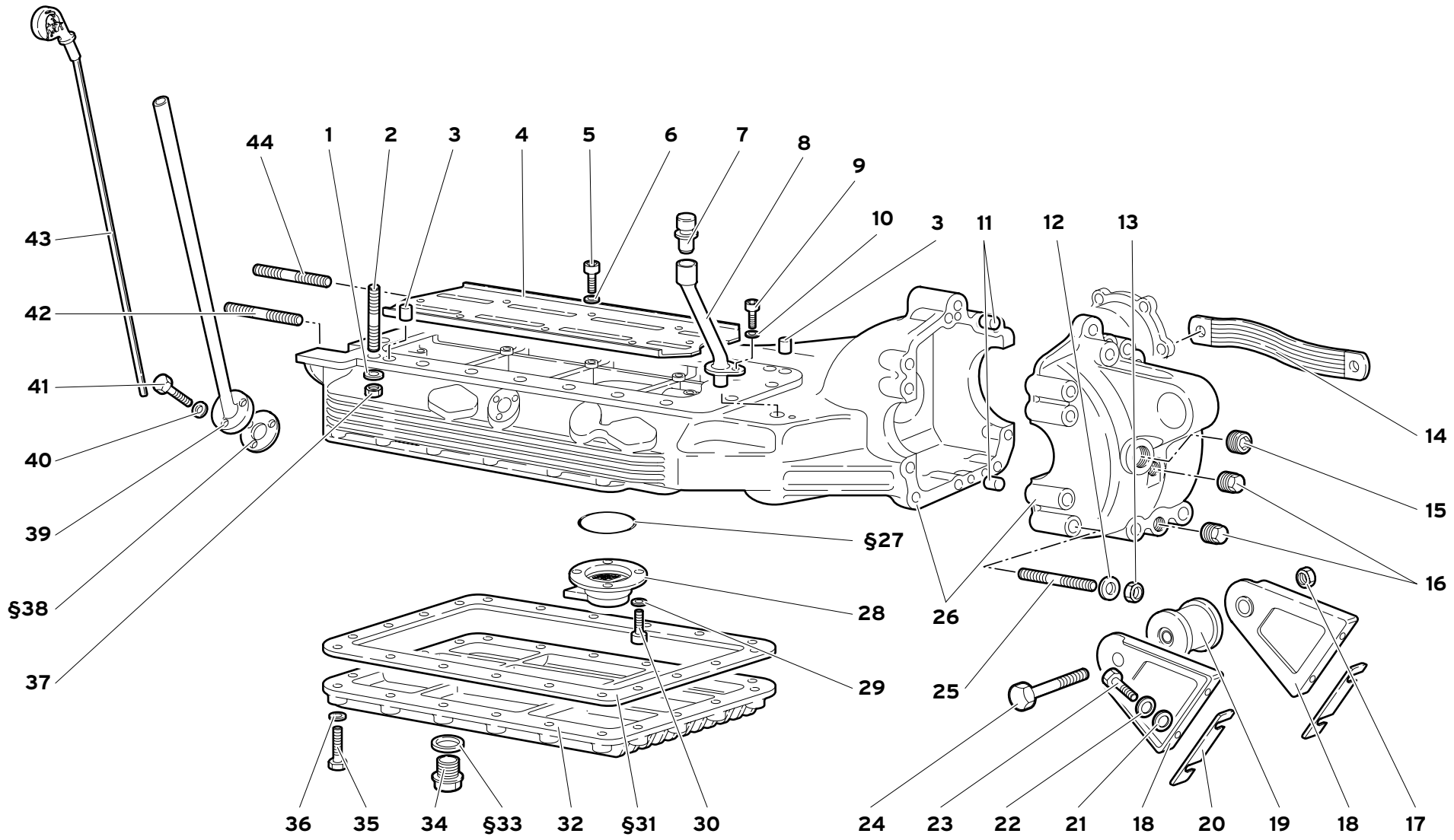

18

COPPA OLIO

OIL SUMP
CARTER D'HUILE

ÖLWANNE
CÁRTER DEL ACEITE

18.03.01

DiabloGT
02/2000

Rif. Ref. Réf. Bez. Ref.	Codice Part number Numero des pièces Teilnummer Codigo	Q.tà Q.ty Q.té Stk. C.dad	Versione Version Version Version Versión	DESCRIZIONE	DESCRIPTION	DESCRIPTION	BESCHREIBUNG	DESCRIPCION
30	008700644	4		VITE	SCREW	VIS	SCHRAUBE	TORNILLO
§31	001826521	1		GUARNIZIONE	GASKET	GUARNITURE	DICHTUNG	GUARNIZIONE
32	001831852	1		COPERCHIO INFERIORE	LOWER COVER	COUVERCLE	DECKEL	TAPA
§33	008402202	1		RONDELLA	WASHER	RONDELLE	SCHEIBE	ARANDELA
34	008932211	1		TAPPO DI SCARICO	DRAIN PLUG	BOUCHON DE VIDAN.	VERSCHLUSSCHRAU.	TAPON DE VACIADO
35	008100603	20		VITE	SCREW	VIS	SCHRAUBE	TORNILLO
36	008410602	20		RONDELLA	WASHER	RONDELLE	SCHEIBE	ARANDELA
37	008200808	18		DADO	NUT	ECROU	MUTTER	TUERCA
§38	001830006	1		GUARNIZIONE	GASKET	GUARNITURE	DICHTUNG	GUARNIZIONE
39	001837263	1		TUBO PORTA ASTA	PIPE	TUYAU	ROHR	TUBO
40	008410602	3		RONDELLA	WASHER	RONDELLE	SCHEIBE	ARANDELA
41	008100601	3		VITE	SCREW	VIS	SCHRAUBE	TORNILLO
42	008300808	2		PRIGIONIERO	STUD	GOUJON	STIFTSCHRAUBE	ESPARRAGO
43	001837261	1		ASTA LIVELLO	LEVEL ROD	JAUGE DE NIVEAU	MESSTAB	VARILLA DE NIVEL
44	008300809	1		PRIGIONIERO	STUD	GOUJON	STIFTSCHRAUBE	ESPARRAGO

§_ _ PRESENTE ANCHE NEL KIT GUARNIZIONI MOTORE / ALSO INCLUDED IN THE ENGINE GASKES KIT / EST EGALEMENT PRESENTE DANS LE KIT JOINTS DE MOTEUR / AUCH IM KIT MOTORDICHTUNGEN VORHANDEN / INCLUIDO TAMBIÉN EN EL KIT DE GUARNICIONES DEL MOTOR

COPPA OLIO

OIL SUMP
CARTER D'HUILE
ÖLWANNE
CÁRTER DEL ACEITE

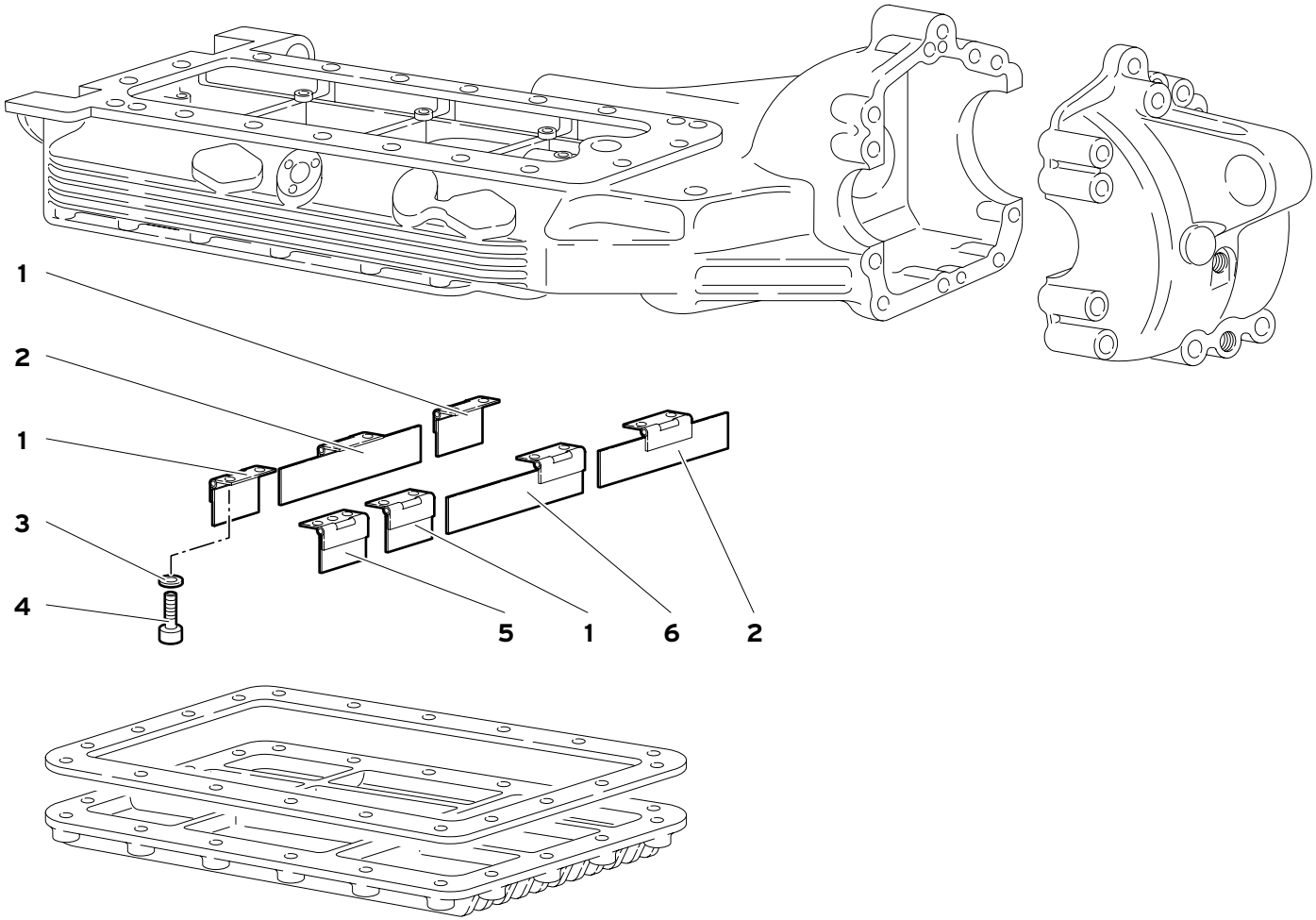

PARATIE MOBILI COPPA OLIO

OIL SUMP DEFLECTORS
PAROIS MOBILES DU CARTER D'HUILE
BEWEGLICHE SCHOTTS DER ÖLWANNE
PANELES MÓVILES CÁRTER DEL ACEITE

Rif. Ref. Réf. Bez. Ref.	Codice Part number Numero des pièces Teilnummer Codigo	Q.tà Q.ty Q.té Stk. C.dad	Versione Version Version Version Versión	DESCRIZIONE	DESCRIPTION	DESCRIPTION	BESCHREIBUNG	DESCRIPCION
1	001833276	3		PARATIA MOBILE	PLATE	TOLE	SCHLUSS	FLEJE
2	001833282	2		PARATIA MOBILE	PLATE	TOLE	SCHLUSS	FLEJE
3	008410402	10		RONDELLA	WASHER	RONDELLE	SCHEIBE	ARANDELA
4	008700416	10		VITE	SCREW	VIS	SCHRAUBE	TORNILLO
5	001833281	1		PARATIA MOBILE	PLATE	TOLE	SCHLUSS	FLEJE
6	001833360	1		PARATIA MOBILE	PLATE	TOLE	SCHLUSS	FLEJE

PARATIE MOBILI COPPA OLIO

OIL SUMP DEFLECTORS
PAROIS MOBILES DU CARTER D'HUILE
BEWEGLICHE SCHOTTS DER ÖLWANNE
PANELES MÓVILES CÁRTER DEL ACEITE

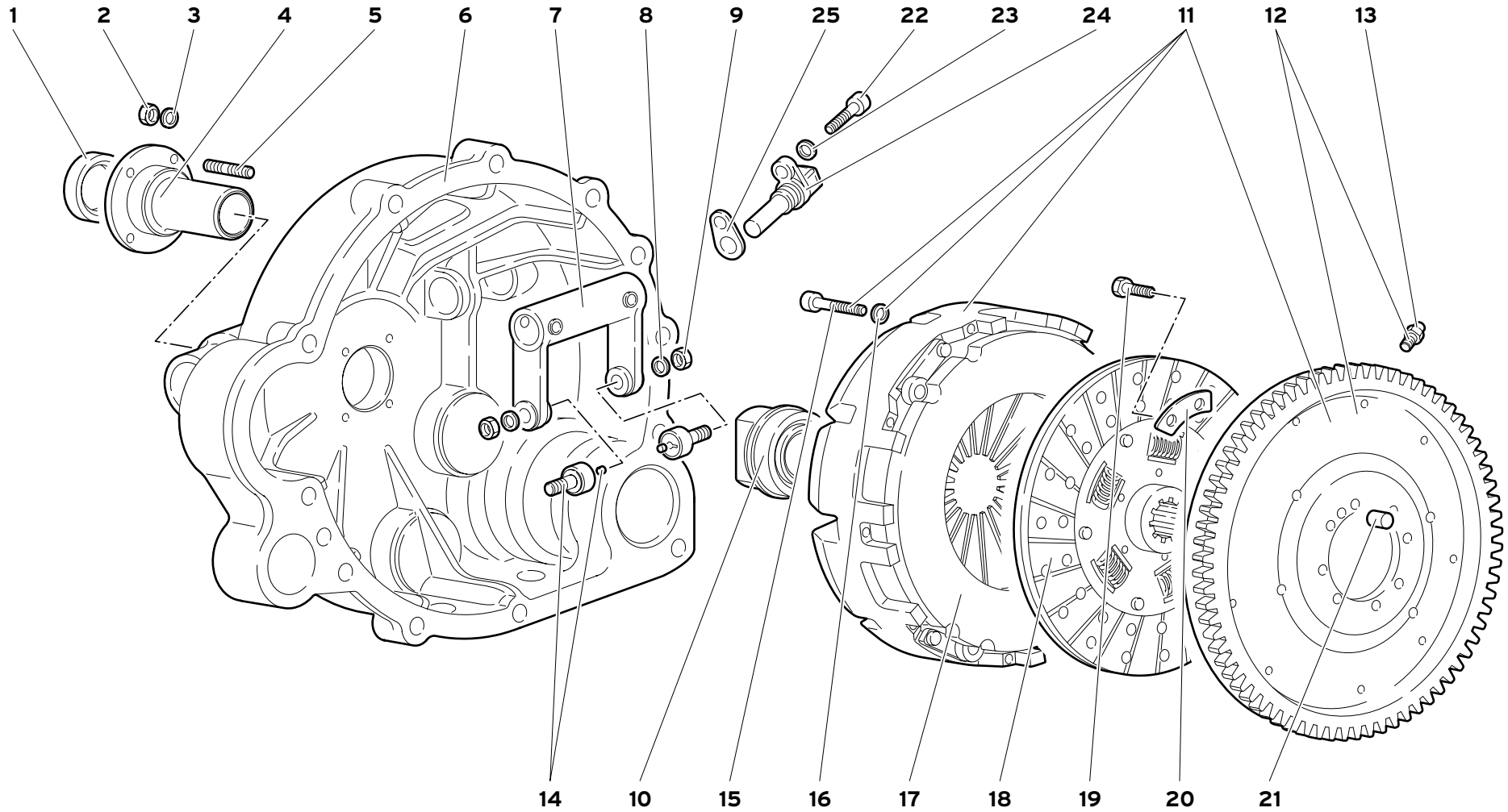
1
2
3
4
5
6
7
8
9
25
22
23
24
11
12
13
14
10
15
16
17
18
19
20
21

Rif. Ref. Réf. Bez. Ref.	Codice Part number Numero des pièces Teilnummer Codigo	Q.tà Q.ty Q.té Stk. C.dad	Versione Version Version Version Versión	DESCRIZIONE	DESCRIPTION	DESCRIPTION	BESCHREIBUNG	DESCRIPCION
1	008613206	1		ANELLO TENUTA	SEAL	JOINT D'ETANCHEITE	DICHTRING	JUNTA HERMETICA
2	008200604	4		DADO	NUT	ECROU	MUTTER	TUERCA
3	008410612	4		RONDELLA	WASHER	RONDELLE	SCHEIBE	ARANDELA
4	002435495	1		SUPPORTO REGGISPINTA	SUPPORT	SUPPORT	LAGER	SOPORTE
5	008300613	4		PRIGIONIERO	STUD	GOUJON	STIFTSCHRAUBE	ESPARRAGO
6	002437018	1		CAMPANA FRIZIONE	CLUTCH BELL HOUS.	CLOCHE	GEHAUSE	CAMPANA
7	002129843	1		FORCELLA COMANDO FRIZIONE	FORK	FOURCHE	GABEL	HORQUILLA
8	008410806	2		RONDELLA	WASHER	RONDELLE	SCHEIBE	ARANDELA
9	008200801	2		DADO	NUT	ECROU	MUTTER	TUERCA
10	002135367	1		MANICOTTO DISINNESTO	SLEEVE T/OBEARING	MANCHON AVEC	MUFFE MIT LAGER.	MANGUITO CON
11	002137138	1		SPINGIDISCO - VOLANO	PRES. PLATE - FLYWH.	PLAT. DE PRES - VOLA.	DRUCKPL. - SCHWU.	PLAT. DE EM. - VOLA.
12	002134891	1		VOLANO MOTORE CON PIOLI	FLYWHEEL WITH PINS	VOLANT DU MOTEUR	SCHWUNGRAD	VOLAN. DEL MOTOR
13	002123855	6		TRASMETTITORE DI IMPULSI	SENDING UNIT	CONTACTEUR	KONTAKTGEBER	CONTACTOR
14	002130016	2		NOTTOLINO	PAWL	CLIQUET	KLINKE	SEGURO
15	008700683	9		VITE	SCREW	VIS	SCHRAUBE	TORNILLO
16	008410602	9		RONDELLA	WASHER	RONDELLE	SCHEIBE	ARANDELA
17	002135365	1		ANELLO SPINGIDISCO	PRESSURE PLATE	PLATEAU DE PRES-	DRUCKPLATTE	PLATO DE EMPUJE
18	002135366	1		DISCO FRIZIONE	CLUTCH DRIVEN	DISQUE ENTRAINE	KUPPLUNGSSCHEIBE	DISCO DE EMBRAG.
19	008100802	8		VITE	SCREW	VIS	SCHRAUBE	TORNILLO
20	008410811	4		PIASTRINA	PLATE	PLAQUETTE	PLAETTCHEN	PLACA
21	008850806	1		GRANO	DOWEL	ERGOT	PASSTIFT	PITON
22	008700627	1		VITE	SCREW	VIS	SCHRAUBE	TORNILLO
23	008410602	1		RONDELLA	WASHER	RONDELLE	SCHEIBE	ARANDELA
24	002436999	1		TRASMETTITORE	SENDING UNIT	CONTACTEUR	KONTAKTGEBER	CONTACTOR
25	002437780			SPESSORE DI REGISTRO	SHIM	CALE D'EPAISSEUR	DISTANZSCHEIBE	SUPLEMENTO

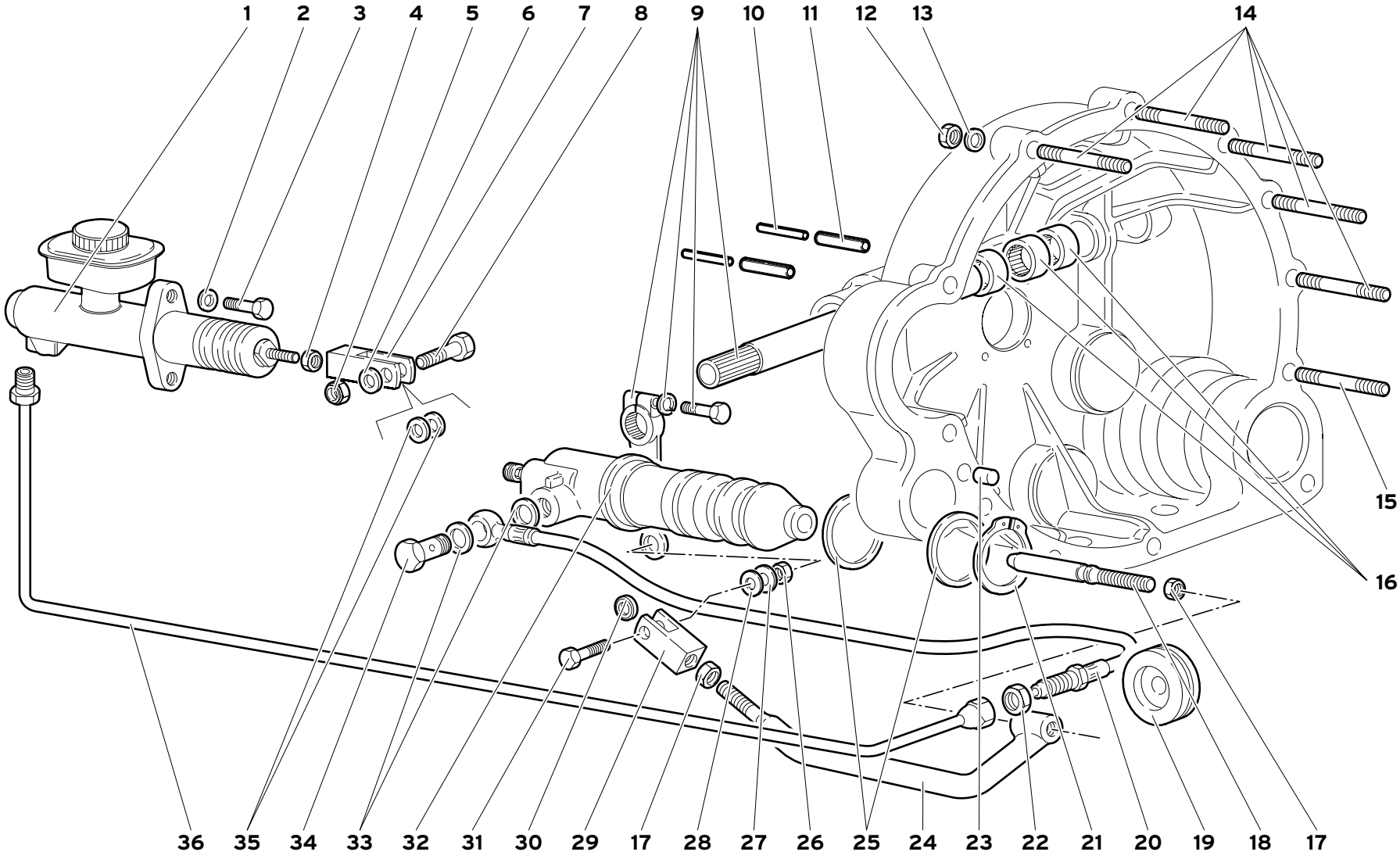

LEVISMI COMANDO FRIZIONE

CLUTCH CONTROL LEVERS

TRINGLERIE COMMANDE EMBRAYAGE

KUPPLUNGSBETÄTIGUNG

MECANISMO DE LEVAS MANDO EMBRAGUE

21.02.00

Rif. Ref. Réf. Bez. Ref.	Codice Part number Numero des pièces Teilnummer Codigo	Q.tà Q.ty Q.té Stk. C.dad	Versione Version Version Version Versión	DESCRIZIONE	DESCRIPTION	DESCRIPTION	BESCHREIBUNG	DESCRIPCION
1	004219984	1		POMPA FRIZIONE	CLUTCH PUMP	POMPE	PUMPE	BOMBA
2	008410806	2		RONDELLA	WASHER	RONDELLE	SCHEIBE	ARANDELA
3	008100830	2		VITE	SCREW	VIS	SCHRAUBE	TORNILLO
4	008200811	1		DADO	NUT	ECROU	MUTTER	TUERCA
5	008200804	1		DADO	NUT	ECROU	MUTTER	TUERCA
6	008400801	1		RONDELLA	WASHER	RONDELLE	SCHEIBE	ARANDELA
7	004219591	1		FORCELLA	FORK	FOURCHE	GABEL	HORQUILLA
8	002129460	1		PERNO	PIN	AXE	BOLZEN	EJE
9	002134952	1		ALBERO	SHAFT	ARBRE	WELLE	ARBOL
10	008900505	2		SPINA	PIN	GOUPILLE	STIFT	PASADOR
11	008900804	2		SPINA	PIN	GOUPILLE	STIFT	PASADOR
12	008200808	11		DADO	NUT	ECROU	MUTTER	TUERCA
13	008410810	11		RONDELLA	WASHER	RONDELLE	SCHEIBE	ARANDELA
14	008300808	5		PRIGIONIERO	STUD	GOUJON	STIFTSCHRAUBE	ESPARRAGO
15	008300809	1		PRIGIONIERO	STUD	GOUJON	STIFTSCHRAUBE	ESPARRAGO
16	008522204	3		CUSCINETTO	BEARING	ROULEMENT	LAGER	RODAMIENTO
17	008201001	2		DADO	NUT	ECROU	MUTTER	TUERCA
18	002134687	1		PUNTALE	ROD	TIGE	DRUCKSTANGE	VASTAGO
19	008612804	1		ANELLO GOMMA	RUBBER RING	BAGUE CAOUTCHOUC	GUMMIRING	GUARNICION DE
20	002137394	1		TUBO FLESSIBILE	FLEX. HOSE	TUYAU FLEXIBLE	SCHLAUCH	MANGA FLEXIBLE
21	008583701	1		ANELLO RITEGNO	RETAINER RING	ARRETOIR	HALTERING	RETENEDOR
22	008201216	1		DADO	NUT	ECROU	MUTTER	TUERCA
23	008850806	2		GRANO	DOWEL	ERGOT	PASSTIFT	PITON
24	002134956	1		RINVIO A LEVA	IDLE LEVER	RENVOI A LEVIER	ZWISCHENBETAETI.	REENVIO DE PALAN.
25	002129128	2		DISTANZIALE	SPACER	ENTRETOISE	ABSTANDSTUECK	SEPARADOR
26	008200801	1		DADO	NUT	ECROU	MUTTER	TUERCA
27	008410806	1		RONDELLA	WASHER	RONDELLE	SCHEIBE	ARANDELA
28	008400816	1		RONDELLA	WASHER	RONDELLE	SCHEIBE	ARANDELA
29	002134957	1		FORCELLA	FORK	FOURCHE	GABEL	HORQUILLA
30	004225225	1		TESTA A SNODO	COUPLING	JOINT A ROTULE	GELENKKOPF	ARTICULACION
31	008100841	1		VITE	SCREW	VIS	SCHRAUBE	TORNILLO
32	002136948	1		CILINDRO POMPA	PUMP	POMPE	PUMPE	BOMBA
33	008401201	2		RONDELLA	WASHER	RONDELLE	SCHEIBE	ARANDELA
34	002134973	1		VITE FORATA	SCREW	VIS	SCHRAUBE	TORNILL
35	008400819	2		RONDELLA	WASHER	RONDELLE	SCHEIBE	ARANDELA
36	002137085	1		TUBO	PIPE	TUYAU	ROHR	TUBO

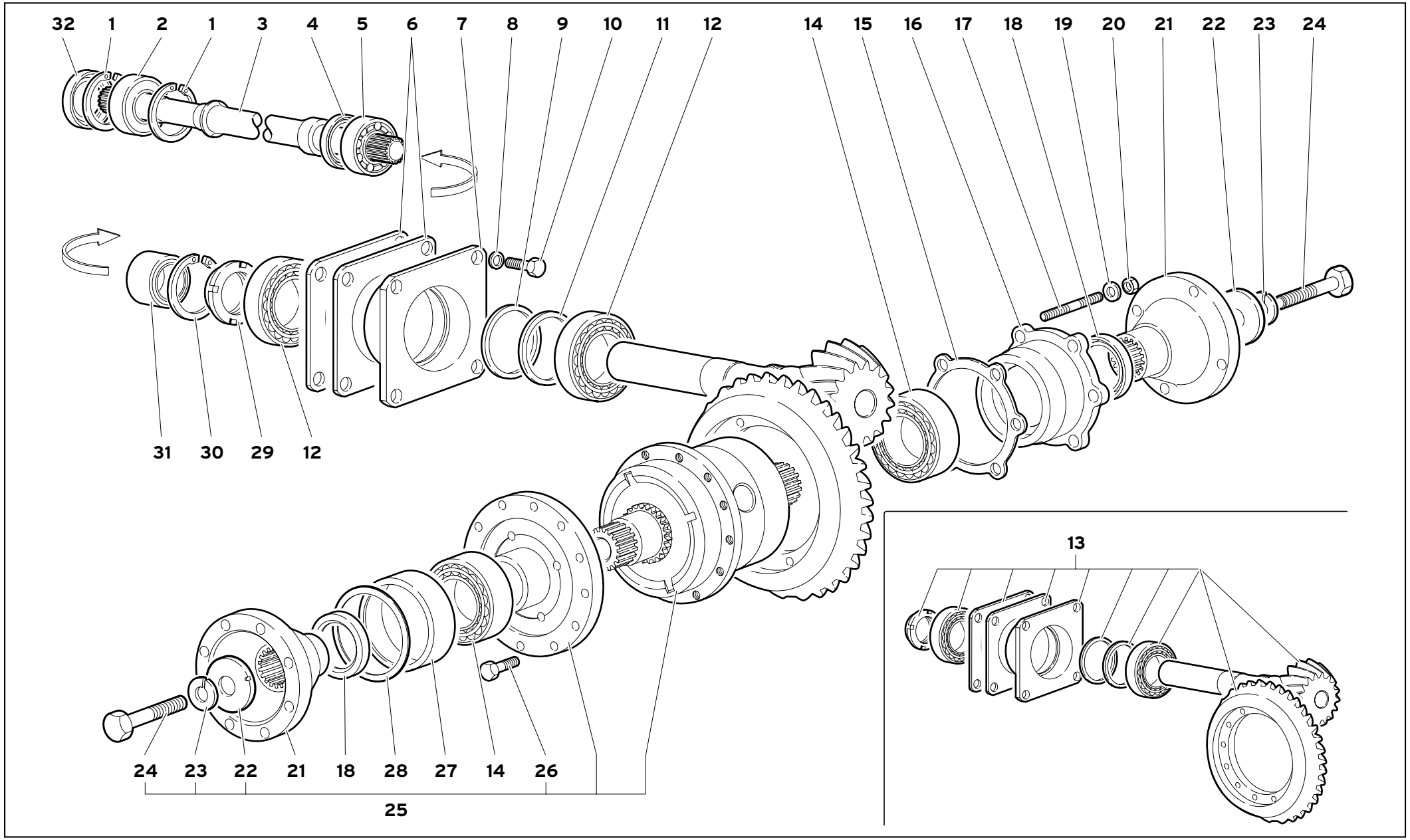

23

DIFFERENZIALE POSTERIORE

REAR DIFFERENTIAL
DIFFERENTIEL ARRIERE

HINTERES DIFFERENTIAL
DIFERENCIAL POSTERIOR

23.01.00

Diablo GT

11/1999

Rif. Ref. Réf. Bez. Ref.	Codice Part number Numero des pièces Teilnummer Codigo	Q.tà Q.ty Q.té Stk. C.dad	Versione Version Version Version Versión	DESCRIZIONE	DESCRIPTION	DESCRIPTION	BESCHREIBUNG	DESCRIPCION
1	008575501	2		ANELLO RITEGNO	RETAINER RING	ARRETOIR	HALTERING	RETENEDOR
2	008503013	1		CUSCINETTO	BEARING	ROULEMENT	LAGER	RODAMIENTO
3	002330969	1		ALBERO TRASMISSIONE	PROPELLER SHAFT	ARBRE DE TRANSMIS.	UEBERTRAGUNGSW.	ARBOL DE TRANSMI.
4	008613510	1		ANELLO TENUTA	SEAL	JOINT D'ETANCHEITE	DICHTRING	JUNTA HERMETICA
5	008503010	1		CUSCINETTO	BEARING	ROULEMENT	LAGER	RODAMIENTO
6	002324939			SPESSORE DI REGISTRO	SHIM	CALE D'EPAISSEUR	DISTANZSCHEIBE	SUPLEMENTO
7	002324938	1		FLANGIA	FLANGE	BRIDE	FLANSCH	BRIDA
8	008410822	4		RONDELLA	WASHER	RONDELLE	SCHEIBE	ARANDELA
9	002330693			SPESSORE DI REGISTRO 0,5 MM	SHIM	CALE D'EPAISSEUR	DISTANZSCHEIBE	SUPLEMENTO
9	002330694			SPESSORE DI REGISTRO 0,3 MM	SHIM	CALE D'EPAISSEUR	DISTANZSCHEIBE	SUPLEMENTO
9	002330695			SPESSORE DI REGISTRO 0,25 MM	SHIM	CALE D'EPAISSEUR	DISTANZSCHEIBE	SUPLEMENTO
9	002330696			SPESSORE DI REGISTRO 0,2 MM	SHIM	CALE D'EPAISSEUR	DISTANZSCHEIBE	SUPLEMENTO
9	002330697			SPESSORE DI REGISTRO 0,15 MM	SHIM	CALE D'EPAISSEUR	DISTANZSCHEIBE	SUPLEMENTO
10	008100821	4		VITE	SCREW	VIS	SCHRAUBE	TORNILLO
11	002328764	1		DISTANZIALE	SPACER	ENTRETOISE	ABSTANDSTUECK	SEPARADOR
12	008545004	2		CUSCINETTO	BEARING	ROULEMENT	LAGER	RODAMIENTO
13	002337199	1		COPPIA CONICA	BEVEL SET	COUPLE CONIQUE	KEGELRADANTRIEB	PAR CONICO
14	008545002	2		CUSCINETTO	BEARING	ROULEMENT	LAGER	RODAMIENTO
15	002324942			SPESSORE DI REGISTRO	SHIM	CALE D'EPAISSEUR	DISTANZSCHEIBE	SUPLEMENTO
16	002324452	1		FLANGIA PORTACUSCINETTO	FLANGE	BRIDE	FLANSCH	BRIDA
17	008301022	6		PRIGIONIERO	STUD	GOUJON	STIFTSCHRAUBE	ESPARRAGO
18	008614507	2		ANELLO TENUTA	SEAL	JOINT D'ETANCHEITE	DICHTRING	JUNTA HERMETICA
19	008411002	6		RONDELLA	WASHER	RONDELLE	SCHEIBE	ARANDELA
20	008201001	6		DADO	NUT	ECROU	MUTTER	TUERCA
21	002333623	2		FLANGIA PORTA SEMIASSE	FLANGE	BRIDE	FLANSCH	BRIDA
22	002332653	2		RONDELLA	WASHER	RONDELLE	SCHEIBE	ARANDELA
23	002332652	2		RONDELLA	WASHER	RONDELLE	SCHEIBE	ARANDELA
24	002332651	2		VITE	SCREW	VIS	SCHRAUBE	TORNILLO
25	002332210	1		KIT DIFFERENZIALE	KIT DIFFERENTIAL	KIT DIFFERENTIEL	KITAUSGLEICHGET.	KIT DIFERENCIAL
26	002332650	12		VITE	SCREW	VIS	SCHRAUBE	TORNILLO
27	002324940	1		ANELLO PORTACUSCINETTO	BEARING CASE	SIEGE	SITZ	ASIENTO
28	002331917			SPESSORE DI REGISTRO 0,5 MM	SHIM	CALE D'EPAISSEUR	DISTANZSCHEIBE	SUPLEMENTO
28	002331918			SPESSORE DI REGISTRO 0,3 MM	SHIM	CALE D'EPAISSEUR	DISTANZSCHEIBE	SUPLEMENTO
28	002331919			SPESSORE DI REGISTRO 0,25 MM	SHIM	CALE D'EPAISSEUR	DISTANZSCHEIBE	SUPLEMENTO
28	002331920			SPESSORE DI REGISTRO 0,2 MM	SHIM	CALE D'EPAISSEUR	DISTANZSCHEIBE	SUPLEMENTO
28	002331921			SPESSORE DI REGISTRO 0,15 MM	SHIM	CALE D'EPAISSEUR	DISTANZSCHEIBE	SUPLEMENTO
29	008254503	1		GHIERA	PLUG	VIROLE	GEWINDERING	VIROLA
30	008575002	1		ANELLO RITEGNO	RETAINER RING	ARRETOIR	HALTERING	RETENEDOR
31	008524014	1		CUSCINETTO	BEARING	ROULEMENT	LAGER	RODAMIENTO
32	008613601	1		ANELLO TENUTA	SEAL	JOINT D'ETANCHEITE	DICHTRING	JUNTA HERMETICA