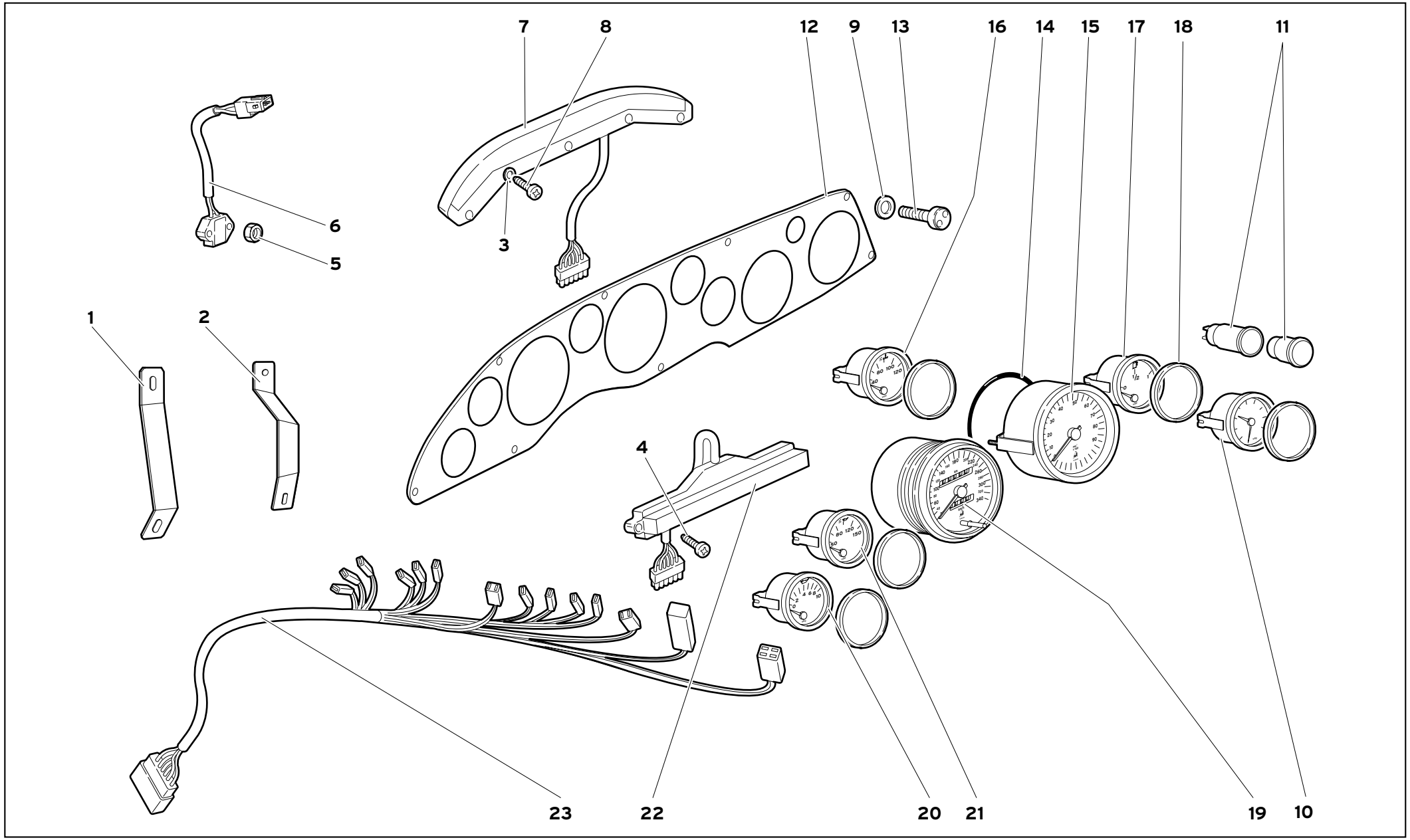
7
8
12
9
13
16
14
15
17
18
11
6
5
3
1
2
4
23
22
20
21
19
10

Rif. Ref. Réf. Bez. Ref.	Codice Part number Numero des pièces Teilnummer Codigo	Q.tà Q.ty Q.té Stk. C.dad	Versione Version Version Version Versión	DESCRIZIONE	DESCRIPTION	DESCRIPTION	BESCHREIBUNG	DESCRIPCION
1	0069003051	1		STAFFA SX	LEFT BRACKET	ETRIER	HALTER	SOPOR
2	0069003050	1		STAFFA DX	RIGHT BRACKET	ETRIER	HALTER	SOPORTE
3	008400511	5		RONDELLA	WASHER	RONDELLE	SCHEIBE	ARANDELA
4	008700545	2		VITE	SCREW	VIS	SCHRAUBE	TORNILLO
5	008200406	2		DADO	NUT	ECROU	MUTTER	TUERCA
6	004526662	1		SENSORE TEMPERATURA ESTERNA	TEMPERATURE SENS.	SENSEUR	TEMP.-GEBER	SENSOR TEMPERAT.
7	0060004480	1		GRUPPO SPIE	WARNING LIGHTS	LAMPES TEMOIN	WARNLICHTER	GRUPO DE INDICAD.
8	008700444	5		VITE	SCREW	VIS	SCHRAUBE	TORNILLO
9	008220306	9		MOLLA	SPRING	RESSORT	FEDER	RESORTE
10	0060002603	1		OROLOGIO	CLOCK	HOROLOGE	UHR	RELOJ
11	005933188	1		ACCENDISIGARI	CIGAR LIGHTER	ALLUME-CIGARE	ZIGARRENANZUEN.	ENCENDEDOR
12	0060004668	1		PLANCIA PORTASTRUMENTI	INSTRUMENT PANEL	PLANCHE DE BORD	INSTRUMENTENBRET.	TABLERO DE INST.
13	008700347	9		VITE	SCREW	VIS	SCHRAUBE	TORNILLO
14	008609802	1		ANELLO GOMMA	RUBBER RING	BAGUE CAOUTCHOUC	GUMMIRING	GUARNICION DE
15	0060002598	1		CONTAGIRI	REVOLUTION COUNT.	COMPTE-TOURS	DREHZAHLMESSER	CUENTARR.
16	0060002601	1		INDICATORE TEMPERATURA ACQUA	WATER TEMP. GAUGE	INDICATE. TEMP. EAU	WARNLICHT	INDICADOR
17	0060002602	1		INDICATORE LIVELLO CARBURANTE	FUEL LEVEL GAUGE	INDICATE. NIVEAU ES.	KRAFTSTOFF. ANZ.	INDICADOR
18	006030886	5		DISTANZIALE	SPACER	ENTRETOISE	ABSTANDSTUECK	SEPARADOR
19	0060002597	1		CONTACHILOMETRI	SPEEDOMETER - KM	COMPTEUR KILOMET.	KILOMETERZAEHLER	CUENTAKILOME.
20	0060002599	1		INDICATORE PRESSIONE OLIO	OIL PRESSURE GAUGE	INDICAT. PRES. HUILE	OELDRUCKANZ.	INDICADOR
21	0060002600	1		INDICATORE TEMPERATURA OLIO	OIL TEMPERA. GAUGE	INDICAT. TEMP. HUILE	OELTEMP-ANZ.	INDICADOR
22	0060002493	1		GRUPPO SPIE	WARNING LIGHTS	LAMPES TEMOIN	WARNLICHTER	GRUPO DE INDI.
23	0061002126	1		CABLAGGIO CRUSCOTTO	ELECT CABLE	CABLE	LEITUNG	CABLE

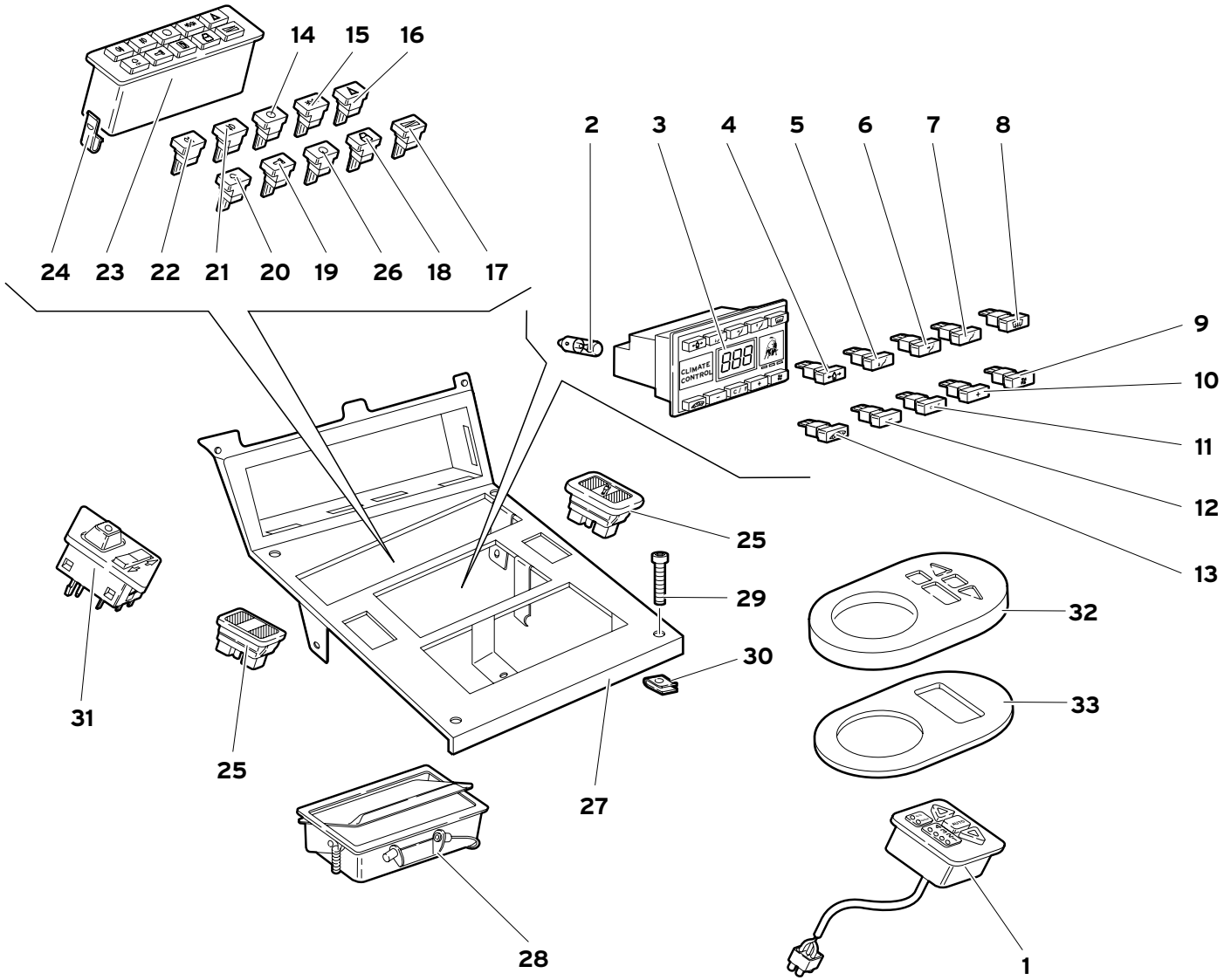
14
15
16
24
23
22
21
20
19
26
18
17
2
3
4
5
6
7
8
9
10
11
12
13
CLIMATE CONTROL
25
29
32
30
33
31
25
27
28
1

Rif. Ref. Réf. Bez. Ref.	Codice Part number Numero des pièces Teilnummer Codigo	Q.tà Q.ty Q.té Stk. C.dad	Versione Version Version Version Versión	DESCRIZIONE	DESCRIPTION	DESCRIPTION	BESCHREIBUNG	DESCRIPCION
1	0051006156	1		PULSANTIERA (KONI)	SWITCH PANEL	CLAVIER	SCHALTTAFEL	DECLADO
2	006327459	1		LAMPADA	BULB	LAMPE	LAMPE	BOMBILLA
3	006029692	1		PLANCIA CLIMATIZZATORE	CLIMATE CONTR. PAN.	PLANCHE	WAND	TABLERO
4	006027080	1		INTERRUT. MANDA. ARIA LATERALE	SWITCH	INTERRUPTEUR	SCHALTER	INTERRUPTOR
5	006026633	1		INTERRUT. MANDA. ARIA INFERIORE	SWITCH	INTERRUPTEUR	SCHALTER	INTERRUPTOR
6	006029741	1		INTERRUT. MANDA. ARIA FRONTALE	SWITCH	INTERRUPTEUR	SCHALTER	INTERRUPTOR
7	006026632	1		INTERRUT. MANDATA ARIA SUPER.	SWITCH	INTERRUPTEUR	SCHALTER	INTERRUPTOR
8	006026634	1		INTERRUT. DEFROSTER	SWITCH	INTERRUPTEUR	SCHALTER	INTERRUPTOR
9	006027085	1		INTERRUT. COMANDO VENTOLA	SWITCH	INTERRUPTEUR	SCHALTER	INTERRUPTOR
10	006027084	1		INTERRUT. CON "+"	SWITCH	INTERRUPTEUR	SCHALTER	INTERRUPTOR
11	006027083	1		INTERRUT. CON "C°/F°"	SWITCH	INTERRUPTEUR	SCHALTER	INTERRUPTOR
12	006027082	1		INTERRUT. CON "-"	SWITCH	INTERRUPTEUR	SCHALTER	INTERRUPTOR
13	006027081	1		INTERRUT. RICIRCOLO ARIA	SWITCH	INTERRUPTEUR	SCHALTER	INTERRUPTOR
14	006035295	1		INTERRUTTORE BLOCCATO	LOCKED SWITCH	INTERRUPTEUR	SCHALTER	INTERRUPTOR
15	006029662	1		INTERRUT. LUCI POSIZIONE	SWITCH	INTERRUPTEUR	SCHALTER	INTERRUPTOR
16	006029664	1		INTERRUT. "HAZARD"	SWITCH	INTERRUPTEUR	SCHALTER	INTERRUPTOR
17	006031357	1		INTERRUT. REGOLAZ. LUCI	SWITCH	INTERRUPTEUR	SCHALTER	INTERRUPTOR
18	006029668	1		INTERRUT. SBLOCCA PORTE	SWITCH	INTERRUPTEUR	SCHALTER	INTERRUPTOR
19	006029667	1		INTERRUT. BLOCCA PORTE	SWITCH	INTERRUPTEUR	SCHALTER	INTERRUPTOR
20	006030484	1		INTERRUT. PLAFONIERA	SWITCH	INTERRUPTEUR	SCHALTER	INTERRUPTOR
21	006029665	1		INTERRUT. FENDINEBBIA ANT.	SWITCH	INTERRUPTEUR	SCHALTER	INTERRUPTOR
22	006029666	1		INTERRUT. RETRONEBBIA	SWITCH	INTERRUPTEUR	SCHALTER	INTERRUPTOR
23	006038266	1		PULSANTIERA	SWITCH PANEL	CLAVIER	SCHALTTAFEL	DECLADO
24	006032439	2		MOLLETTA	CLIP	AGRAFE	KLEMMSTUECK	SUJETADOR
25	006029671	2		INTERRUT. ALZACR.	SWITCH	INTERRUPTEUR	SCHALTER	INTERRUPTOR
26	006035295	2		INTERRUTTORE BLOCCATO	SWITCH	INTERRUPTEUR	SCHALTER	INTERRUPTOR
27	0069004710	1		PLANCETTA TUNNEL CON AUTORADIO	TUNNEL BOARD WITH SOUND SYSTEM	PLANCHE TUNNEL AVEC AUTORADIO	MITTELKONSOLE MIT AUTORADIO	TABLERO TÚNEL CON AUTORRADIO
27	0069004452	1		PLANCETTA TUNNEL SENZA AUTORADIO	TUNNEL BOARD WITHOUT	PLANCHE TUNNEL	MITTELKONSOLE	TABLERO TÚNEL
28	005933187	1		POSACENERE	ASHTRAY SOUND SYSTEM	CENDRIER SANS AUTORADIO	ASCHENBECHER OHNE AUTORADIO	CENICERO SIN AUTORRADIO
29	008700347	6		VITE	SCREW	VIS	SCHRAUBE	TORNILLO
30	008220306	6		MOLLETTA	CLIP	AGRAFE	KLEMMSTUECK	SUJETADOR
31	006037116	1		INTERRUTTORE SPECCHI	MIRROR SWITCH	INTERRUPTEUR RETROVISEURS	SCHALTER SPIEGEL	INTERRUPTOR ESPEJOS
32	0024004833	1		CORNICE SELETTORE CAMBIO	GEAR SELECTOR FRAME	CADRE SELECTEUR DE BOITE DE VITESSES	RAHMEN SCHALTHEBEL	MARCO DEL SELECT. DEL CAMBIO
33	0024004877	1		GUARNIZIONE	GASKET	GUARNITURE	DICHTUNG	GUARNIZIONE

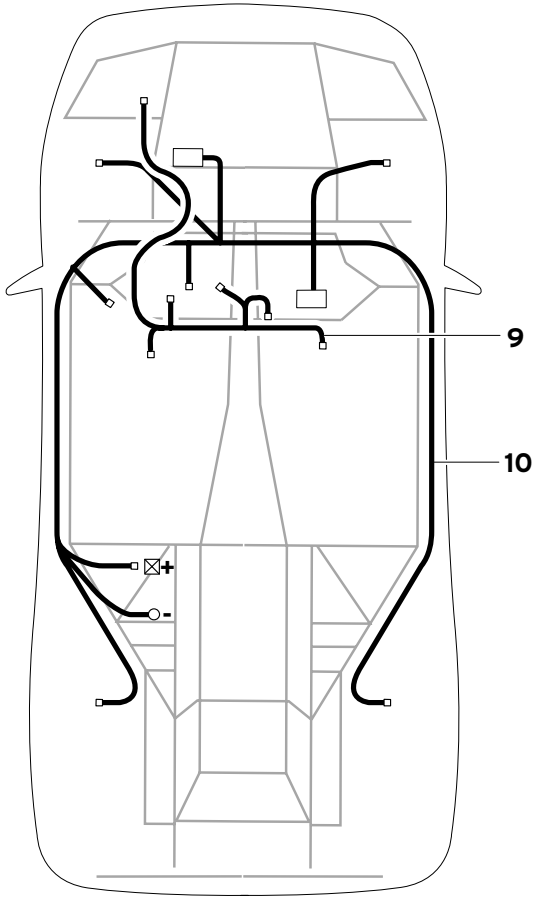
9
10
+
-

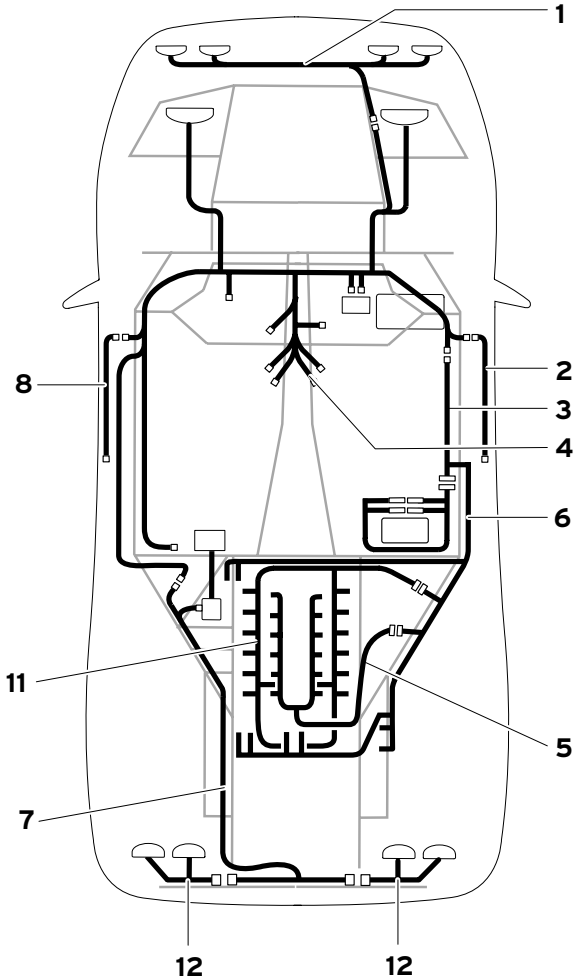
1
2
3
4
5
6
7
8
11
12
12

Rif. Ref. Réf. Bez. Ref.	Codice Part number Numero des pièces Teilnummer Codigo	Q.tà Q.ty Q.té Stk. C.dad	Versione Version Version Version Versión	DESCRIZIONE	DESCRIPTION	DESCRIPTION	BESCHREIBUNG	DESCRIPCION
1	0061004575	1		CABLAGGIO ANT. PARAURTI	CABLE	CABLAGE	LEITUNG	CABLEADO
2	0061006219	1		CABLAGGIO PORTA PASSEGGERO	CABLE	CABLAGE	LEITUNG	CABLEADO
3	006138163	1		CABLAGGIO POST. DX	CABLE	CABLAGE	LEITUNG	CABLEADO
♦4	0061004392	1		CABLAGGIO CENTRALE	CABLE	CABLAGE	LEITUNG	CABLEADO
4	0061006217	1		CABLAGGIO CENTRALE	CABLE	CABLAGE	LEITUNG	CABLEADO
5	0061004389	1		CABLAGGIO INIEZIONE	CABLE	CABLAGE	LEITUNG	CABLEADO
6	0061004516	1		CABLAGGIO MOTORE INIEZIONE	CABLE	CABLAGE	LEITUNG	CABLEADO
♦7	0061004393	1		CABLAGGIO POST. SX	CABLE	CABLAGE	LEITUNG	CABLEADO
7	0061006218	1		CABLAGGIO POST. SX	CABLE	CABLAGE	LEITUNG	CABLEADO
8	0061006220	1		CABLAGGIO PORTA PILOTA	CABLE	CABLAGE	LEITUNG	CABLEADO
9	006137795	1		CABLAGGIO AIR BAG (OPT)	CABLE	CABLAGE	LEITUNG	CABLEADO
10	0061004456	1		CABLAGGIO ABS-TCS	CABLE	CABLAGE	LEITUNG	CABLEADO
11	0061004390	1		CABLAGGIO MOTORE-ACCENSIONE	CABLE	CABLAGE	LEITUNG	CABLEADO
12	0061004451	2		CABLAGGIO FANALI POST. DX./SX.	CABLE	CABLAGE	LEITUNG	CABLEADO

♦ =	SOLO I TELAI N°	ONLY CHASSIS NUMBERS	UNIQUEMENT CHASSIS N°	NUR FÜR DIE FAHRGESTELL-NRN.	SÓLO LOS CHASIS N°
	12267+12271+12277+12294+12302+12309+12313+12317+12323+12325+12328+12333+12337+12339+12341+12345+12349+12365				

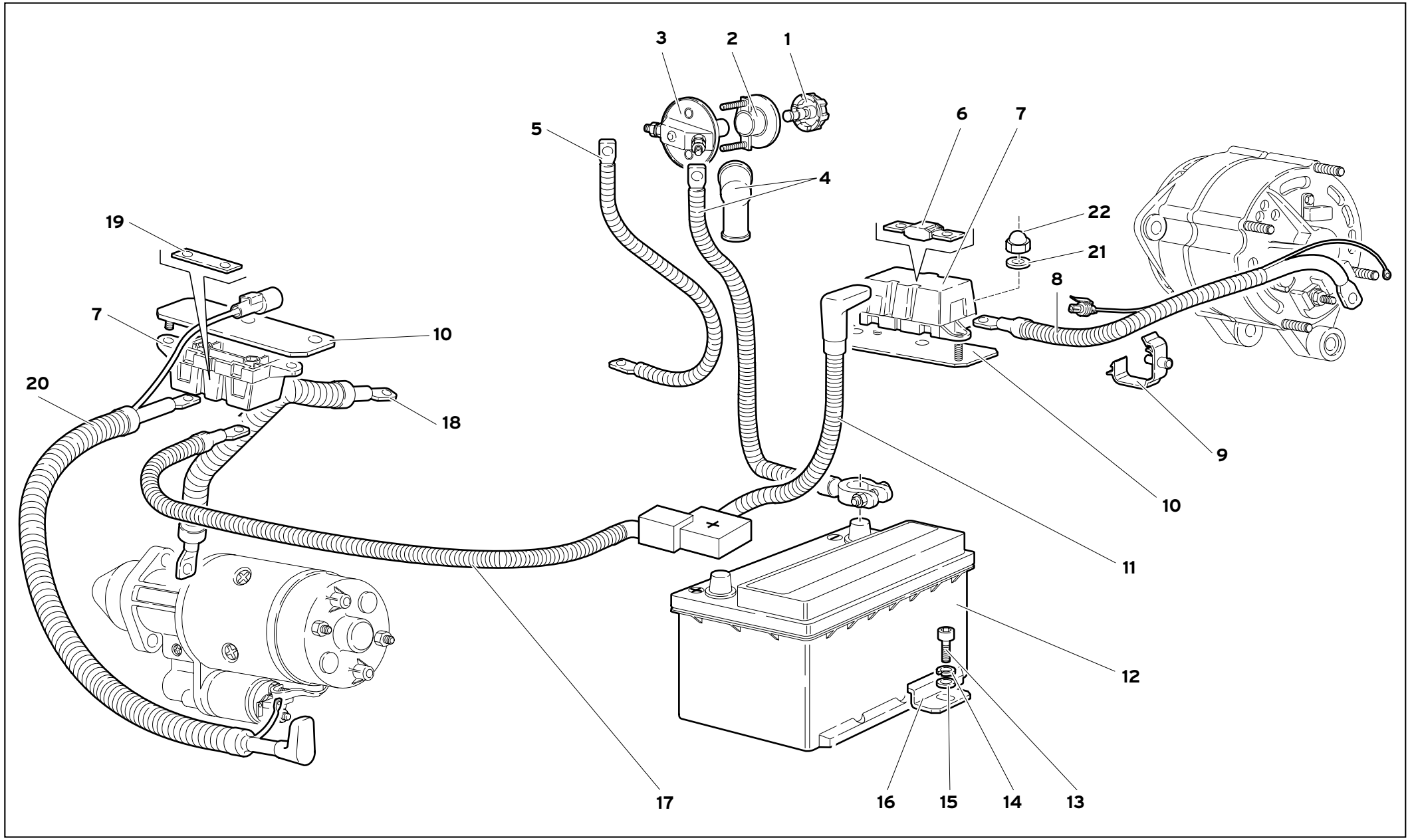

61

IMPIANTO ELETTRICO

ELECTRICAL SYSTEM
EQUIPEMENT ELECTRIQUE

ELEKTRISCHE ANLAGE
INSTALACIÓN ELÉCTRICA

61.02.00

Diablo GT

11/1999

Rif. Ref. Réf. Bez. Ref.	Codice Part number Numero des pièces Teilnummer Codigo	Q.tà Q.ty Q.té Stk. C.dad	Versione Version Version Version Versión	DESCRIZIONE	DESCRIPTION	DESCRIPTION	BESCHREIBUNG	DESCRIPCION
1	005931167	1		POMELLO	KNOB	BOUTON	KNEBELGRIFF	BOTON
2	005931299	1		FLANGIA	FLANGE	BRIDE	FLANSCH	BRIDA
3	005931163	1		STACCABATTERIA	CONNECTION	CONNEXION	LEITUNG	CABLE
4	0061003005	1		CAVO ELETTRICO	ELECT CABLE	CABLE	LEITUNG	CABLE
5	0061006957	1		CAVO MASSA	GROUND CABLE	FIL DE MASSEMASSEK	ABEL	CABLE DE MASA
6	006137479	1		FUSIBILE DA 250 A	MEGAFUSE	FUSIBLE	SICHERUNG	FUSIBLE
7	006137478	2		SCATOLA MEGA FUSE HOLDER	MEGA FUSE HOLDER	BOITIER MEGA FUSE HOLDER	KASTEN, MEGA FUSE HOLDER	CAJA DE FUSIBLES MEGA FUSE HOLDER
8	0061004517	1		CAVO ELETTRICO	ELECT CABLE	CABLE	LEITUNG	CABLE
9	008831005	3		FASCETTA	STRAP	COLLIER	HALTEBAND	ABRAZADERA
10	005937655	2		SUPPORTO	SUPPORT	SUPPORT	LAGER	SOPORTE
11	0061002953	1		CAVO ELETTRICO	ELECT CABLE	CABLE	LEITUNG	CABLE
12	0059004598	1		BATTERIA	BATTERY	BATTERIE	BATTERIE	BATERIA
13	008700815	1		VITE	SCREW	VIS	SCHRAUBE	TORNILLO
14	008400816	1		RONDELLA	WASHER	RONDELLE	SCHEIBE	ARANDELA
15	008410820	1		RONDELLA	WASHER	RONDELLE	SCHEIBE	ARANDELA
16	004130608	1		STAFFA	BRACKET	ETRIER	HALTER	SOPORTE
17	006137475	1		CAVO ELETTRICO	ELECT CABLE	CABLE	LEITUNG	CABLE
18	006135923	1		CAVO ELETTRICO	ELECT CABLE	CABLE	LEITUNG	CABLE
19	006137471	1		CONNESSIONE	CONNECTION	CONNEXION	LEITUNG	CABLE
20	006137473	1		CAVO ELETTRICO	ELECT CABLE	CABLE	LEITUNG	CABLE
21	008400502	4		RONDELLA	WASHER	RONDELLE	SCHEIBE	ARANDELA
22	008200503	4		DADO	NUT	ECROU	MUTTER	TUERCA

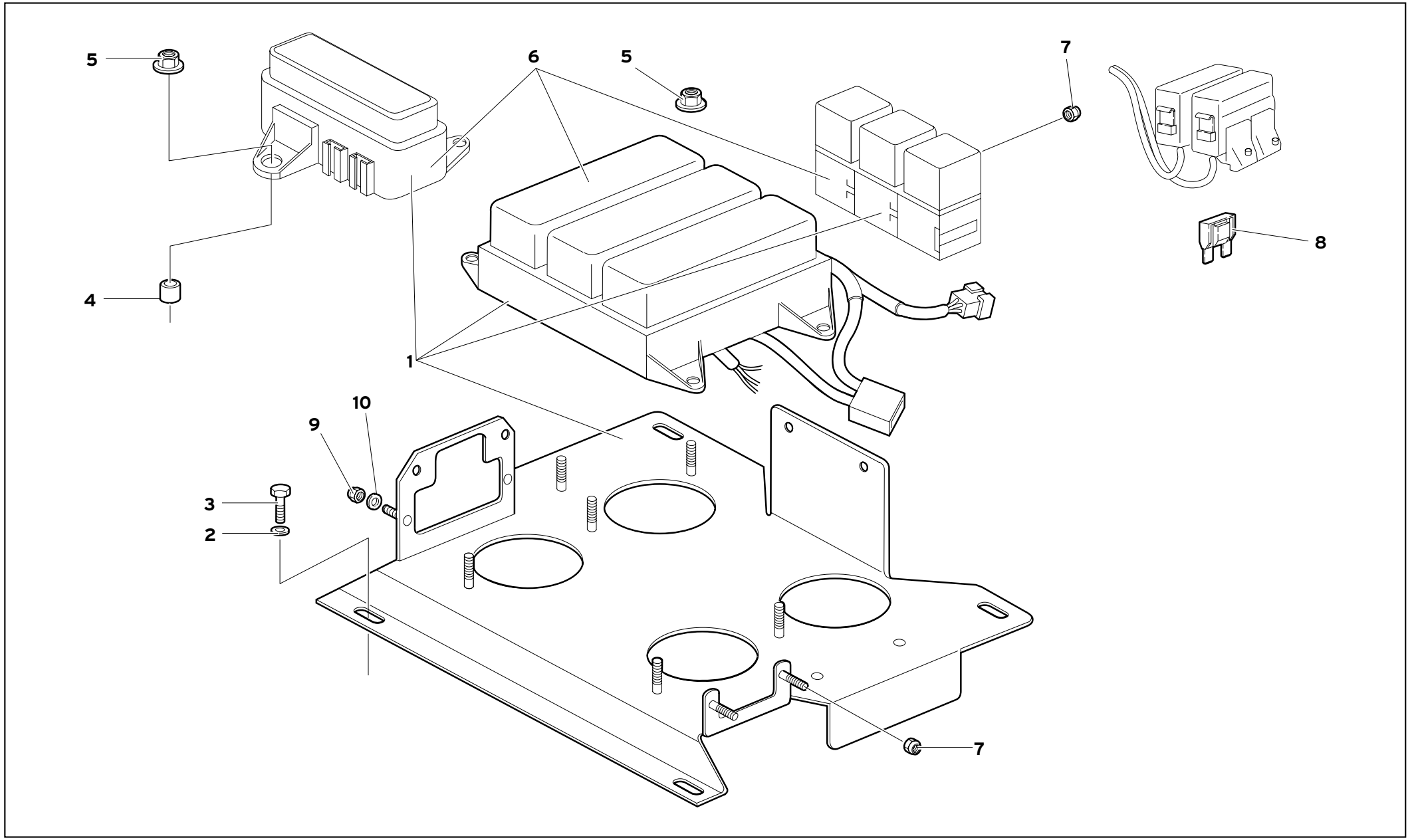
5
6
5
7
8
4
1
10
9
3
2
7

Rif. Ref. Réf. Bez. Ref.	Codice Part number Numero des pièces Teilnummer Codigo	Q.tà Q.ty Q.té Stk. C.dad	Versione Version Version Version Versión	DESCRIZIONE	DESCRIPTION	DESCRIPTION	BESCHREIBUNG	DESCRIPCION
♦1	0061004534	1		SCATOLA RELÈ COMPLETA	RELAY BOX	BOITIER RELAIS	RELAISKASTEN	CAJA DE RELÉS
1	0061006585	1		SCATOLA RELÈ COMPLETA	RELAY BOX	BOITIER RELAIS	RELAISKASTEN	CAJA DE RELÉS
2	008400607	4		RONDELLA	WASHER	RONDELLE	SCHEIBE	ARANDELA
3	008700660	4		VITE	SCREW	VIS	SCHRAUBE	TORNILLO
4	005937346	2		DISTANZIALE	SPACER	ENTRETOISE	ABSTANDSTUECK	SEPARADOR
5	008200614	6		DADO	NUT	ECROU	MUTTER	TUERCA
♦6	0061004391	1		SCATOLA RELÈ	RELAY BOX	BOITIER RELAIS	RELAISKASTEN	CAJA DE RELÉS
6	0061006583	1		SCATOLA RELÈ	RELAY BOX	BOITIER RELAIS	RELAISKASTEN	CAJA DE RELÉS
7	008200503	4		DADO	NUT	ECROU	MUTTER	TUERCA
8	006138332	5		MAXI FUSIBILE 60 A	60A MAXI FUSE	MAXI FUSIBLE 60A	MAXI SICHERUNG 60A	MAXI FUSIBLE 60A
9	008200406	4		DADO	NUT	ECROU	MUTTER	TUERCA
10	009909101	4		DISTANZIALE	SPACER	ENTRETOISE	ABSTANDSTUECK	SEPARADOR

♦ =	SOLO I TELAI N°	ONLY CHASSIS NUMBERS	UNIQUEMENT CHASSIS N°	NUR FÜR DIE FAHRGESTELL-NRN.	SÓLO LOS CHASIS N°
	12267+12271+12277+12294+12302+12309+12313+12317+12323+12325+12328+12333+12337+12339+12341+12345+12349+12365				

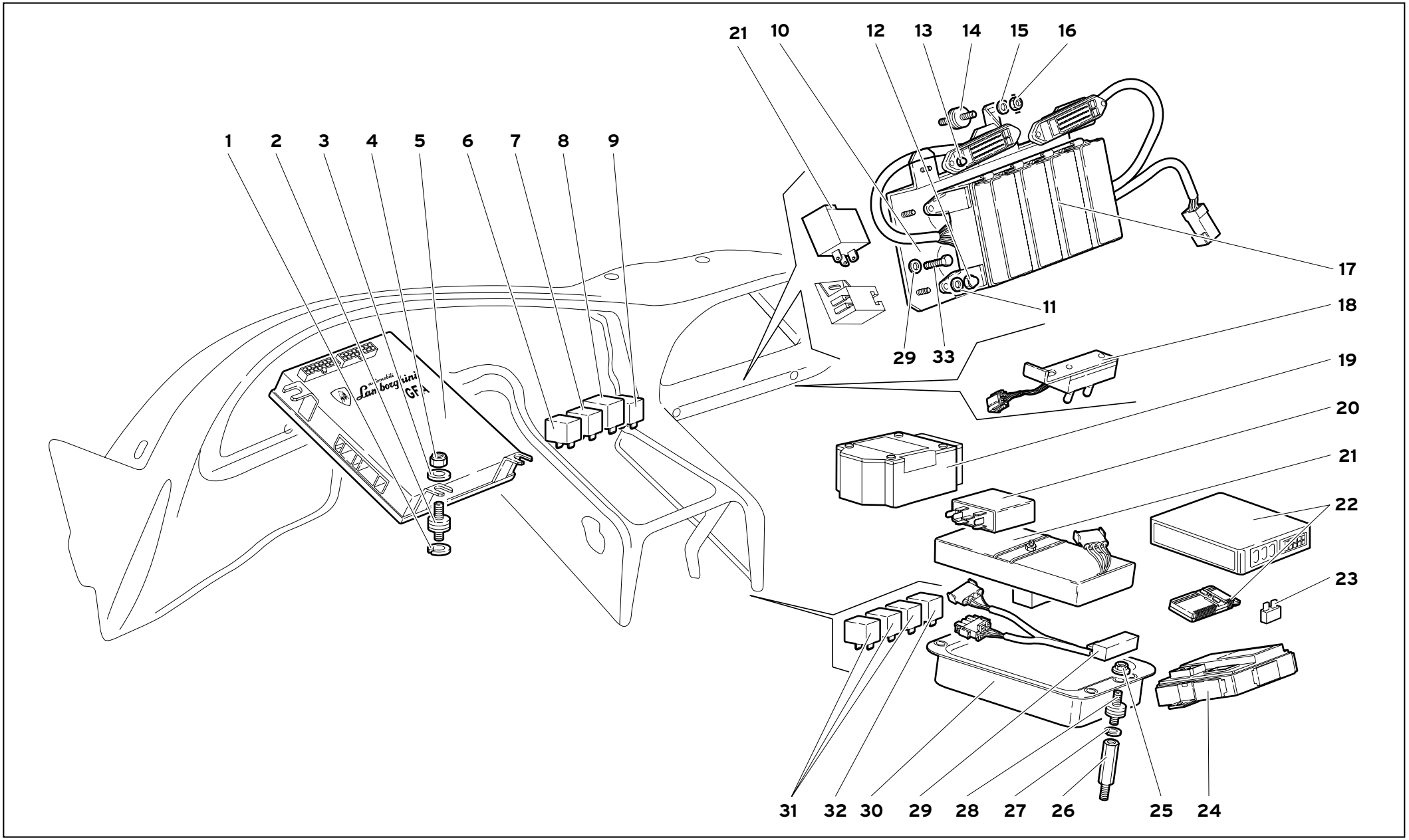

61

IMPIANTO ELETTRICO

ELECTRICAL SYSTEM
EQUIPEMENT ELECTRIQUE

ELEKTRISCHE ANLAGE
INSTALACIÓN ELÉCTRICA

61.04.00

Diablo GT

11/1999

Rif. Ref. Réf. Bez. Ref.	Codice Part number Numero des pièces Teilnummer Codigo	Q.tà Q.ty Q.té Stk. C.dad	Versione Version Version Version Versión	DESCRIZIONE	DESCRIPTION	DESCRIPTION	BESCHREIBUNG	DESCRIPCION
1	008410611	3		RONDELLA	WASHER	RONDELLE	SCHEIBE	ARANDELA
2	008920602	3		SUPPORTO ELASTICO	ELASTIC SUPPORT	SUPPORT ELASTIQUE	FEDERTRAEGER	APOYO ELASTICO
3	008400607	3		RONDELLA	WASHER	RONDELLE	SCHEIBE	ARANDELA
4	008200606	3		DADO	NUT	ECROU	MUTTER	TUERCA
5	0020004362	1		CENTRALINA GFA	E.C.U. GFA	DISPOSITIF DE COM.	ELEKTRONENSTEUER.	CENTRALITA ELEC.
5	0020005092	1		CENTRALINA GFA (OPT AIR BAG)	E.C.U. GFA	DISPOSITIF DE COM.	ELEKTRONENSTEUER.	CENTRALITA ELEC.
6	006311155	1		RELÈ ALIMENT. HAZARD	RELAY	TELERUPTEUR	FERNSCHALTER	TELERRUPTOR
7	006036297	1		RELÈ ALIMENT. +15/30 HAZARD	RELAY	TELERUPTEUR	FERNSCHALTER	TELERRUPTOR
8	006030676	1		RELÈ INTERMITTENZA	RELAY	TELERUPTEUR	FERNSCHALTER	TELERRUPTOR
9	006036296	1		RELÈ CLACSON	RELAY	TELERUPTEUR	FERNSCHALTER	TELERRUPTOR
10	0061003075	1		SUPPORTO	SUPPORT	SUPPORT	LAGER	SOPORTE
11	008400620	4		RONDELLA	WASHER	RONDELLE	SCHEIBE	ARANDELA
12	008200605	4		DADO	NUT	ECROU	MUTTER	TUERCA
13	008200406	4		DADO	NUT	ECROU	MUTTER	TUERCA
14	008920603	1		SUPPORTO ELASTICO	ELASTIC SUPPORT	SUPPORT ELASTIQUE	FEDERTRAEGER	APOYO ELASTICO
15	008400607	1		RONDELLA	WASHER	RONDELLE	SCHEIBE	ARANDELA
16	008200606	1		DADO	NUT	ECROU	MUTTER	TUERCA
♦17	0061002131	1		SCATOLA RELÈ/FUSIBILI	CASE	CARTER	GEHAUSE	CAJA
17	0061006221	1		SCATOLA RELÈ/FUSIBILI	CASE	CARTER	GEHAUSE	CAJA
18	006136981	1		INTERRUTTORE - KONI	KONI - SWITCH	INTERRUPTEUR	SCHALTER	INTERRUPTOR
19	006037932	1		CENTRALINA AIR BAG (OPT)	E.C.U. AIR BAG	DISPOSITIF DE COM	ELEKTRONENSTEUER.	CENTRALITA ELEC.
20	005938137	1		CENTR. CHIUSURA CENTR.	LOCKING E.C.U.	DISPOSITIF DE COM.	ELEKTRONENSTEUER.	CENTRALITA ELEC.
21	0061006306	1		TEMPORIZZATORE 15/30	TIMER	TEMPORISATEUR	ZEITGEBER	TEMPORIZADOR
22	0061001923	1		CENTRALINA ANTIFURTO E TELECOMANDO	ANTI-THEFT CONTROL UNIT AND REMOTE CONTROL	CENTRALE ANTIVOL ET TELECOMMANDE	STEUERGERÄT DIEBSTAHLSICH UND FERNSTEUERUNG	CENTRALITA ANTIRROBO Y MANDO A DISTANCIA
23	0061006302	1		SUPPORTO	SUPPORT	SUPPORT	LAGER	SOPORTE
24	0060002330	1		CENTRALINA ALZAVETRO	WINDOW LIFT E.C.U.	DISPOSITIF DE COM-	ELEKTRONENSTEUER.	CENTRALITA ELEC.
25	008200614	2		DADO	NUT	ECROU	MUTTER	TUERCA
26	001128397	2		COLONNETTA	STUD	COLONNETTE	BOLZEN	ESPARRAGO
27	008410611	2		RONDELLA	WASHER	RONDELLE	SCHEIBE	ARANDELA
28	008920602	2		SUPPORTO ELASTICO	ELASTIC SUPPORT	SUPPORT ELASTIQUE	FEDERTRAEGER	APOYO ELASTICO
29	008400502	1		RONDELLA	WASHER	RONDELLE	SCHEIBE	ARANDELA
30	005134572	1		CENTRALINA KONI	KONI E.C.U.	DISPOSITIF DE COM.	ELEKTRONENSTEUER.	CENTRALITA ELEC.
31	006038007	3		RELÈ	RELAY	TELERUPTEUR	FERNSCHALTER	TELERRUPTOR
32	006311155	1		RELÈ	RELAY	TELERUPTEUR	FERNSCHALTER	TELERRUPTOR
33	008700544	1		VITE	SCREW	VIS	SCHRAUBE	TORNILLO

♦ =	SOLO I TELAI N°	ONLY CHASSIS NUMBERS	UNIQUEMENT CHASSIS N°	NUR FÜR DIE FAHRGESTELL-NRN.	SÓLO LOS CHASIS N°
	12267+12271+12277+12294+12302+12309+12313+12317+12323+12325+12328+12333+12337+12339+12341+12345+12349+12365				

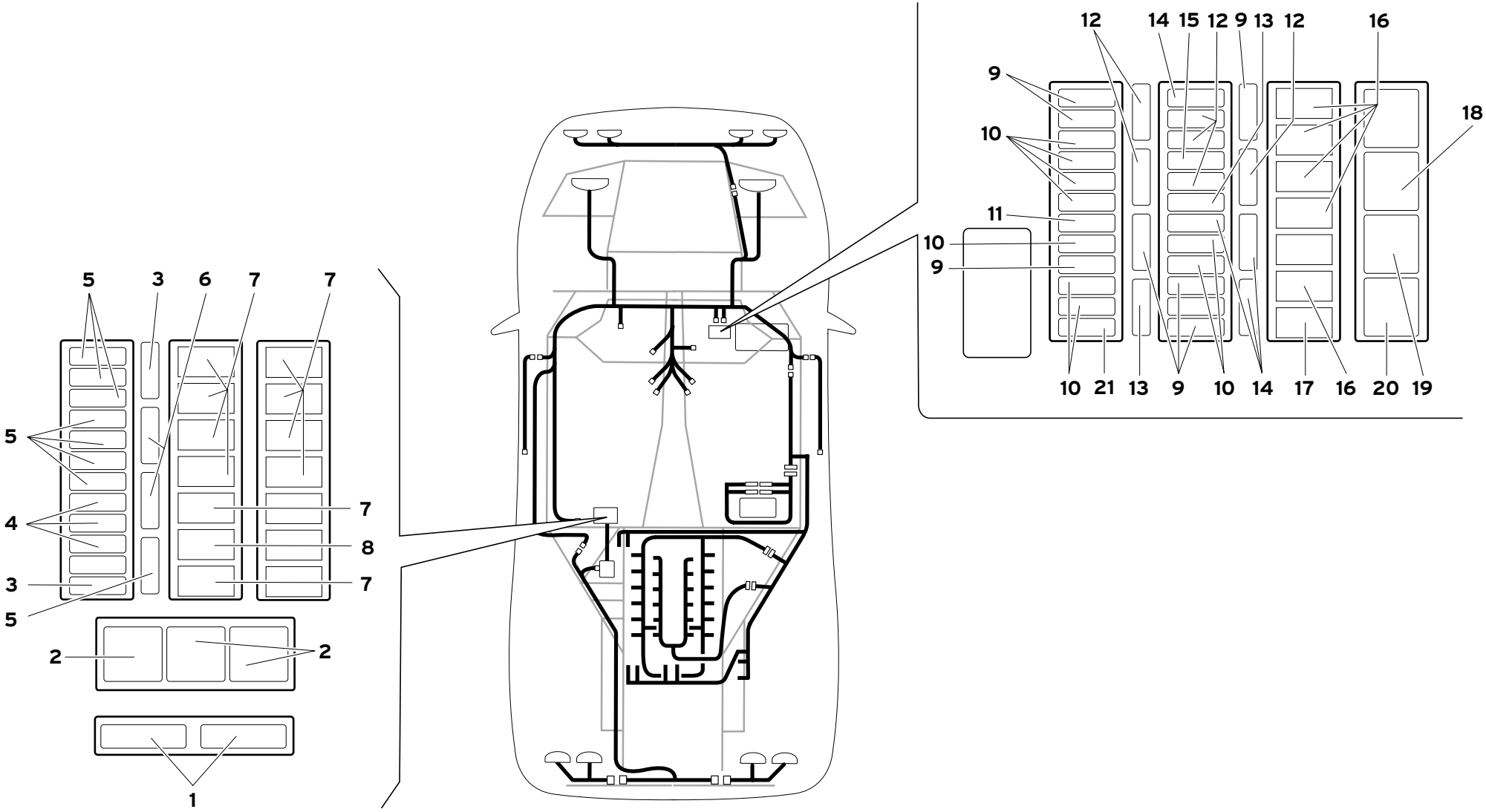
5
3
6
7
7
5
4
3
5
7
8
7
2
2
1
12
14
15
12
9
13
12
16
9
10
18
11
10
9
10
21
13
9
10
14
17
16
20
19

Rif. Ref. Réf. Bez. Ref.	Codice Part number Numero des pièces Teilnummer Codigo	Q.tà Q.ty Q.té Stk. C.dad	Versione Version Version Version Versión	DESCRIZIONE	DESCRIPTION	DESCRIPTION	BESCHREIBUNG	DESCRIPCION
1	006038331	2		FUSIBILE 40A	FUSE	FUSIBLE	SICHERUNG	FUSIBLE
2	006138330	3		RELÈ 70A	RELAY	TELERUPTEUR	FERNSCHALTER	TELERRUPTOR
3	001638095	3		FUSIBILE 7,5A	FUSE	FUSIBLE	SICHERUNG	FUSIBLE
4	001638096	3		FUSIBILE 10A	FUSE	FUSIBLE	SICHERUNG	FUSIBLE
5	001638097	8		FUSIBILE 15A	FUSE	FUSIBLE	SICHERUNG	FUSIBLE
6	001638094	2		FUSIBILE 5A	FUSE	FUSIBLE	SICHERUNG	FUSIBLE
7	006138214	10		RELÈ SIEMENS A302	RELAY	TELERUPTEUR	FERNSCHALTER	TELERRUPTOR
8	006038006	1		RELÈ SIEMENS A303	RELAY	TELERUPTEUR	FERNSCHALTER	TELERRUPTOR
9	001638094	7		FUSIBILE 5A	FUSE	FUSIBLE	SICHERUNG	FUSIBLE
10	001638097	8		FUSIBILE 15A	FUSE	FUSIBLE	SICHERUNG	FUSIBLE
11	001638371	1		FUSIBILE 3A	FUSE	FUSIBLE	SICHERUNG	FUSIBLE
12	001638096	7		FUSIBILE 10A	FUSE	FUSIBLE	SICHERUNG	FUSIBLE
13	001638121	2		FUSIBILE 30A	FUSE	FUSIBLE	SICHERUNG	FUSIBLE
14	001638098	4		FUSIBILE 20A	FUSE	FUSIBLE	SICHERUNG	FUSIBLE
15	001638099	1		FUSIBILE 25A	FUSE	FUSIBLE	SICHERUNG	FUSIBLE
16	006138214	5		RELÈ SIEMENS A302	RELAY	TELERUPTEUR	FERNSCHALTER	TELERRUPTOR
17	006138104	1		CONNETTORE	CONNECTOR	CONNECTEUR	STECKER	CONECTOR
18	006038007	1		RELÈ ANABBAGLIANTI	RELAY	TELERUPTEUR	FERNSCHALTER	TELERRUPTOR
19	006311154	1		RELÈ VENTOLA CLIMATIZZ.	RELAY	TELERUPTEUR	FERNSCHALTER	TELERRUPTOR
20	006138003	1		RELÈ	RELAY	TELERUPTEUR	FERNSCHALTER	TELERRUPTOR
21	006137306	1		DIODO	DIODE	DIODE	DIODE	DIODO

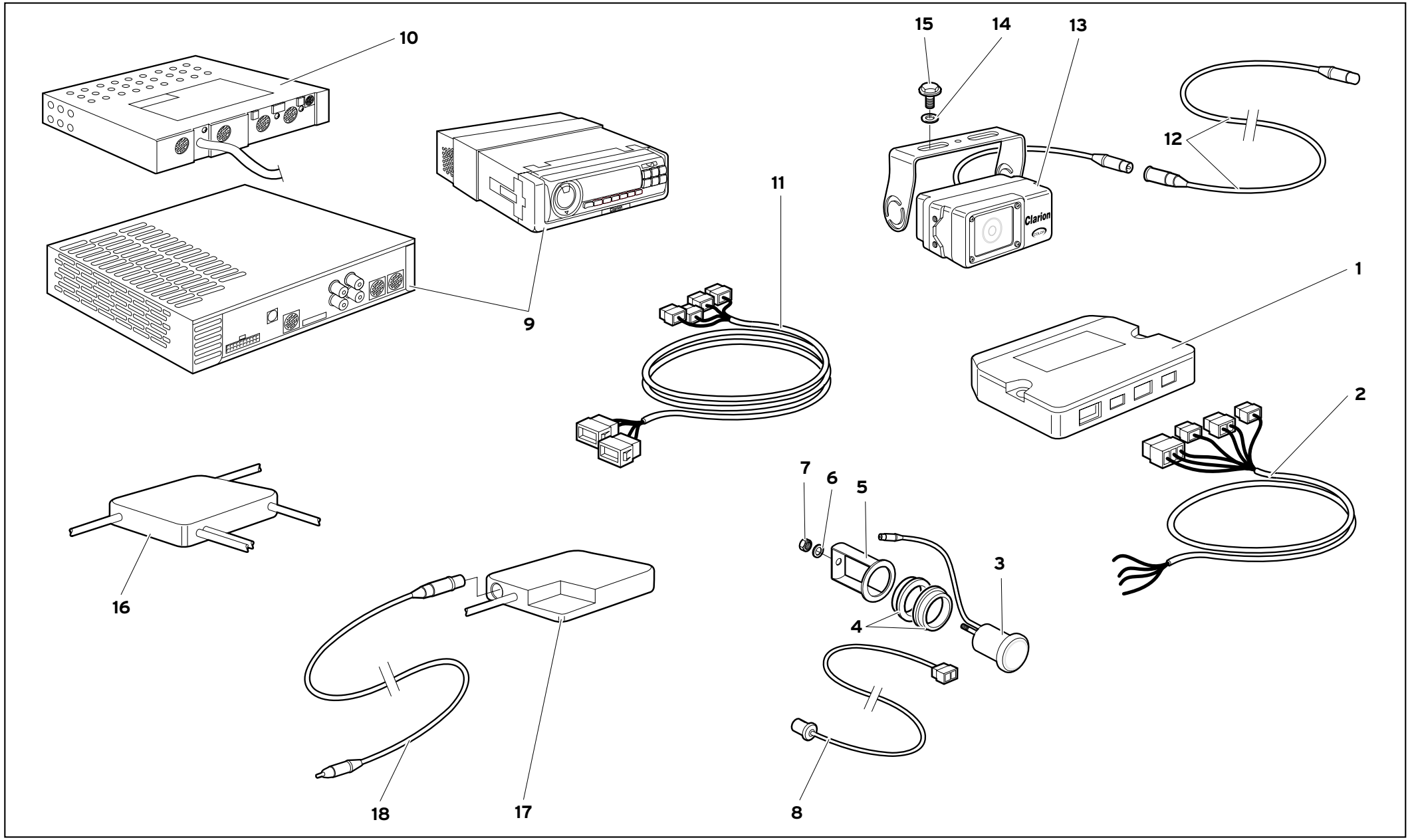

61

IMPIANTO ELETTRICO

ELECTRICAL SYSTEM
EQUIPEMENT ELECTRIQUE

ELEKTRISCHE ANLAGE
INSTALACIÓN ELÉCTRICA

61.06.00

DiabloGT

11/1999

Rif. Ref. Réf. Bez. Ref.	Codice Part number Numero des pièces Teilnummer Codigo	Q.tà Q.ty Q.té Stk. C.dad	Versione Version Version Version Versión	DESCRIZIONE	DESCRIPTION	DESCRIPTION	BESCHREIBUNG	DESCRIPCION
1	0059006233	1		CENTRALINA	ECU	CENTRALE	STEUERUNG	CENTRALITA
♦2	0061006169	1		CABLAGGIO CENTRALINA	ECU WIRING HARNESS	CABLAGE POUR CENTRALE	VERKABELUNG FÜR STEUERUNG	CABLEADO PARA CENTRALITA
3	0059006228	2		SENSORE RETROMARCIA	SENSOR REVERSE SHAFT	CAPTEUR MARCHE ARRIERE	FÜHLER	SENSOR DE LA MARCHA ATRÁS
4	0059006568	4		GOMMINO	RUBBER WASHER	JOINT CAOUTCHOUC	GUMMI	ARANDELA DE GOMA
5	0059006569	2		STAFFA	BRACKET	ETRIER	HALTER	SOPORTE
6	008400401	2		RONDELLA	WASHER	RONDELLE	SCHEIBE	ARANDELA
7	008200406	2		DADO	NUT	ECROU	MUTTER	TUERCA
8	0059006231	1		MODULO BUZZER	BUZZER	BUZZER	BUZZER	BUZZER
9	571320048	1		AUTORADIO	RADIO	AUTORADIO	AUTORADIO	AUTORRADIO
10	0059006177	1		CENTRALINA	ECU	CENTRALE	STEUERUNG	CENTRALITA
♦11	0061006159	1		CABLAGGIO AUTORADIO	RADIO WIRING HARNESS	CABLAGE POUR AUTORADIO	VERKABELUNG FÜR AUTORADIO	CABLEADO PARA AUTORRADIO
11	0061006518	1		CABLAGGIO AUTORADIO	RADIO WIRING HARNESS	CABLAGE POUR AUTORADIO	VERKABELUNG FÜR AUTORADIO	CABLEADO PARA AUTORRADIO
12	0061006157	1		CAVO TELECAMERA	CAMERA CABLE	CABLE CAMERA	KABEL FÜR FERNSEHKAMERA	CABLE PARA CÁMARA DE VÍDEO
13	0059006176	1		TELECAMERA	CAMERA	CAMERA	FERNSEHKAMERA	CÁMARA DE VÍDEO
14	008400607	3		RONDELLA	WASHER	RONDELLE	SCHEIBE	ARANDELA
15	008700660	3		VITE	SCREW	VIS	SCHRAUBE	TORNILLO
16	0059006178	2		ANTENNA	AERIAL	ANTENNE	ANTENNE	ANTENA
17	005937332	1		AMPLIFICATORE	AMPLIFIER	AMPLIFICATEUR	VERSTÄRKER	AMPLIFICADOR
18	005937331	1		CAVO	CABLE	CABLE	KABEL	CABLE

♦ =	SOLO I TELAI N°	ONLY CHASSIS NUMBERS	UNIQUEMENT CHASSIS N°	NUR FÜR DIE FAHRGESTELL-NRN.	SÓLO LOS CHASIS N°
	12267+12271+12277+12294+12302+12309+12313+12317+12323+12325+12328+12333+12337+12339+12341+12345+12349+12365				

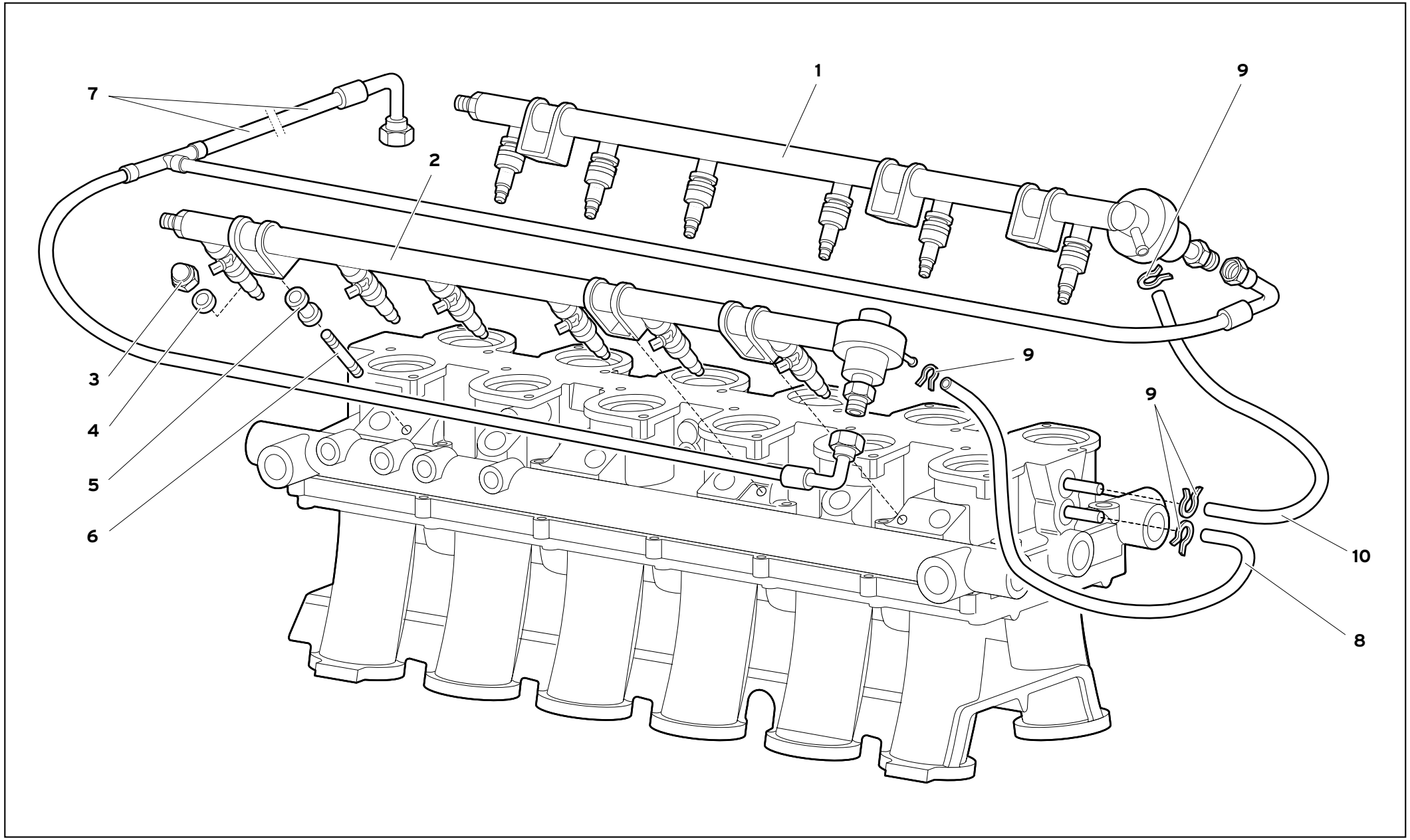
1
2
3
4
5
6
7
8
9
9
9
10

Rif. Ref. Réf. Bez. Ref.	Codice Part number Numero des pièces Teilnummer Codigo	Q.tà Q.ty Q.té Stk. C.dad	Versione Version Version Version Versión	DESCRIZIONE	DESCRIPTION	DESCRIPTION	BESCHREIBUNG	DESCRIPCION
1	0020004634	1		TUBO COMPLETO DX	RH TUBE COMPLETE	TUYAU COMPLET D.	SCHLAUCH KOMPLETT RE	TUBO COMPLETO DCH.
2	0020004637	1		TUBO COMPLETO SX	LH TUBE COMPLETE	TUYAU COMPLET G.	SCHLAUCH KOMPLETT LI	TUBO COMPLETO IZQ.
3	008200816	6		DADO	NUT	ECROU	MUTTER	TUERCA
4	008410806	6		RONDELLA	WASHER	RONDELLE	SCHEIBE	ARANDELA
5	0020004638	6		DISTANZIALE	SPACER	ENTRETOISE	ABSTANDSTUECK	SEPARADOR
6	008600833	6		PRIGIONIERO	STUD	GOUJON	STIFTSCHRAUBE	ESPARRAGO
7	0062006578	1		TUBO	PIPE	TUYAU	ROHR	TUBO
8	0013004793	2		TUBO	PIPE	TUYAU	ROHR	TUBO
9	008830122	1		FASCETTA	STRAP	COLLIER	HALTEBAND	ABRAZADERA
10	0013004792	3		TUBO	PIPE	TUYAU	ROHR	TUBO

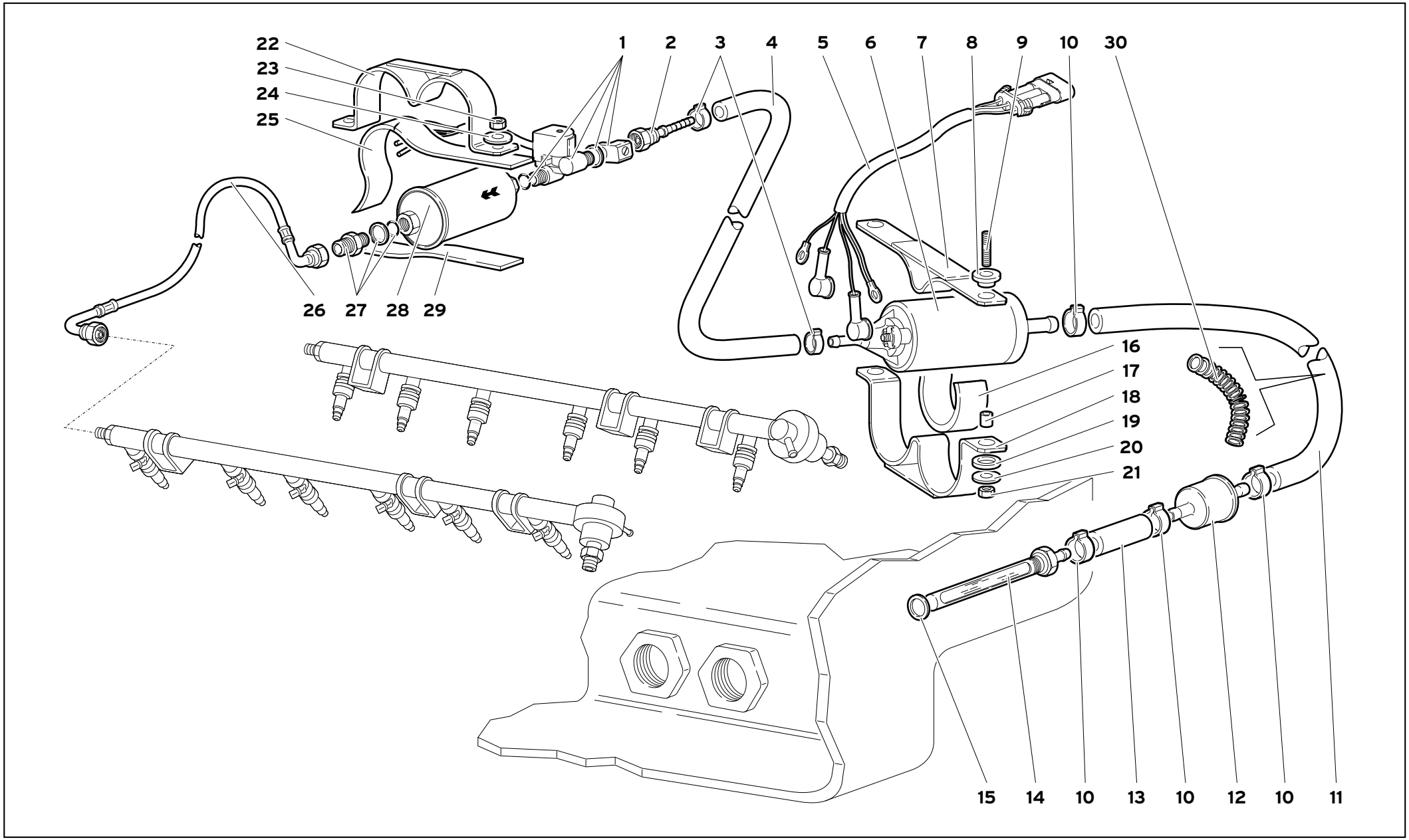
22
23
24
25
1
2
3
4
5
6
7
8
9
10
30
26
27
28
29
16
17
18
19
20
21
15
14
10
13
10
12
10
11

Rif. Ref. Réf. Bez. Ref.	Codice Part number Numero des pièces Teilnummer Codigo	Q.tà Q.ty Q.té Stk. C.dad	Versione Version Version Version Versión	DESCRIZIONE	DESCRIPTION	DESCRIPTION	BESCHREIBUNG	DESCRIPCION
1	006138349	2		KIT ELETTROVALVOLA	ELECTRO-VALVE KIT	SOUPAPE ELECTRIQUE	STEUERVENTIL	ELECTROVALVULA
2	006227630	2		RACCORDO	CONNECTION	RACCORD	STUTZEN	RACOR
3	008831528	4		FASCETTA	STRAP	COLLIER	HALTEBAND	ABRAZADERA
4	006230218	2		TUBO	PIPE	TUYAU	ROHR	TUBO
5	006130194	1		CABLAGGIO POMPE BENZINA	ELECT CABLE	CABLE	LEITUNG	CABLE
6	002024398	2		POMPA ALIMENTAZIONE	FUEL PUMP	POMPE D'ALIMENTA.	KRAFTSTOFFPUMPE	BOMBA DE ALIMENT.
7	006229533	1		PIASTRA	PLATE	PLAQUE	PLATTE	PLACA
8	001701495	2		ANELLO GOMMA	RUBBER RING	BAGUE CAOUTCHOUC	GUMMIRING	GUARNICION DE
9	008300803	2		PRIGIONIERO	STUD	GOUJON	STIFTSCHRAUBE	ESPARRAGO
10	008832008	8		FASCETTA	STRAP	COLLIER	HALTEBAND	ABRAZADERA
11	006230225	2		TUBO	PIPE	TUYAU	ROHR	TUBO
12	006229221	2		FILTRO	FILTER	FILTRE	FILTER	FILTRO
13	006230226	2		TUBO	PIPE	TUYAU	ROHR	TUBO
14	0062001649	2		TUBO PESCANTE	PIPE	TUYAU	ROHR	TUBO
15	008402208	2		RONDELLA	WASHER	RONDELLE	SCHEIBE	ARANDELA
16	006226900	2		GUARNIZIONE	GASKET	GUARNITURE	DICHTUNG	GUARNIZIONE
17	001701592	2		DISTANZIALE	SPACER	ENTRETOISE	ABSTANDSTUECK	SEPARADOR
18	006229532	1		FASCETTA	STRAP	COLLIER	HALTEBAND	ABRAZADERA
19	001707163	2		ANELLO GOMMA	RUBBER RING	BAGUE CAOUTCHOUC	GUMMIRING	GUARNICION DE
20	008400804	2		RONDELLA	WASHER	RONDELLE	SCHEIBE	ARANDELA
21	008200804	2		DADO	NUT	ECROU	MUTTER	TUERCA
22	006230214	1		FASCETTA	STRAP	COLLIER	HALTEBAND	ABRAZADERA
23	008200606	2		DADO	NUT	ECROU	MUTTER	TUERCA
24	008400607	2		RONDELLA	WASHER	RONDELLE	SCHEIBE	ARANDELA
25	006232169	1		GUARNIZIONE	GASKET	GUARNITURE	DICHTUNG	GUARNIZIONE
26	0062005094	1		TUBO PER BANCATA 7-12	PIPE	TUYAU	ROHR	TUBO
26	0062005093	1		TUBO PER BANCATA 1-6	PIPE	TUYAU	ROHR	TUBO
27	006230564	2		RACCORDO	CONNECTION	RACCORD	STUTZEN	RACOR
28	002030563	2		FILTRO	FILTER	FILTRE	FILTER	FILTRO
29	006232168	1		GUARNIZIONE	GASKET	GUARNITURE	DICHTUNG	GUARNIZIONE
30	0062002430	2		MOLLA	SPRING	RESSORT	FEDER	RESORTE

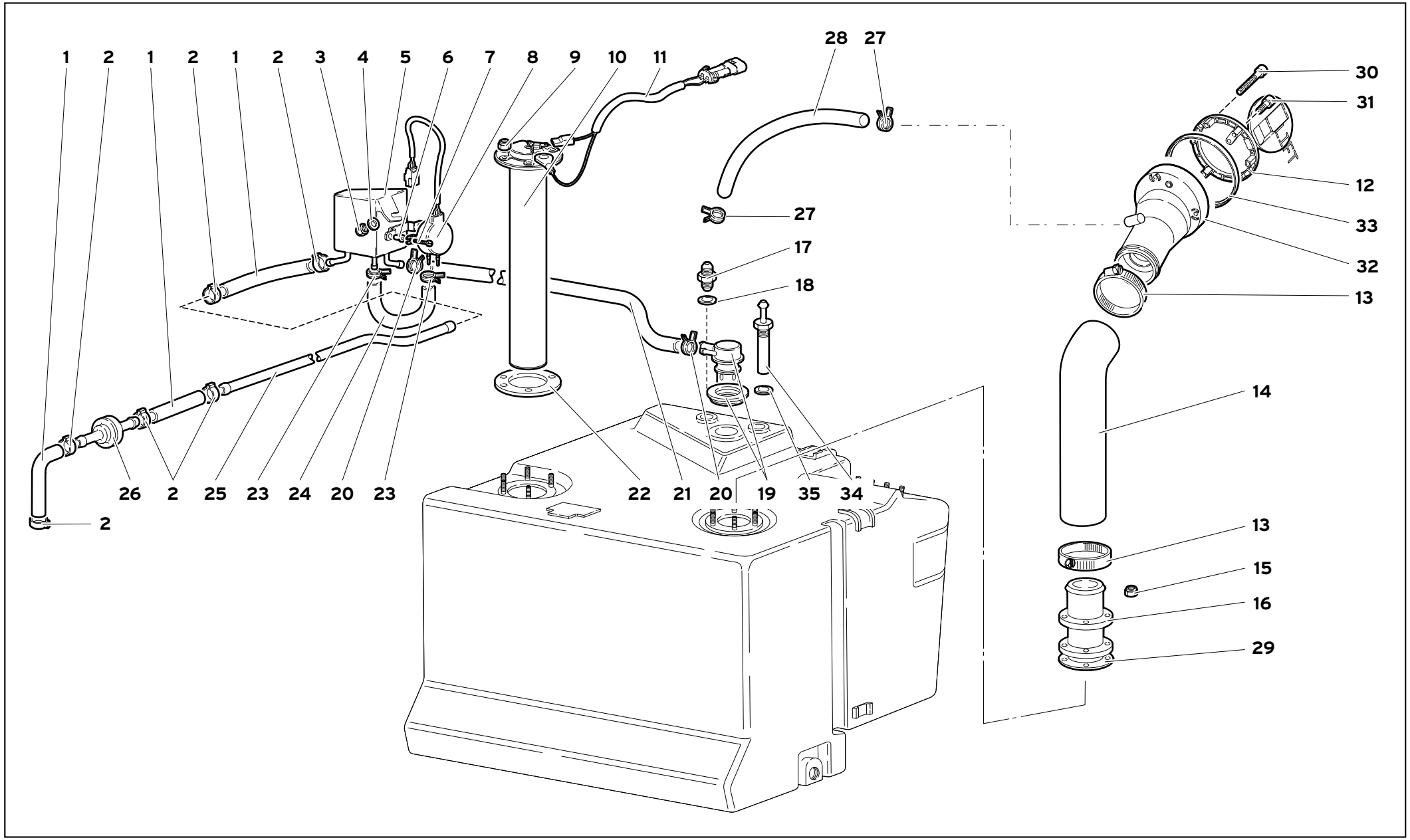

62

IMPIANTO DI ALIMENTAZIONE

FUEL SYSTEM
SYSTEME D'ALIMENTATION
FÖRDERANLAGE
INSTALACIÓN DE ALIMENTACIÓN

62.03.01

Diablo GT

02/2000

Rif. Ref. Réf. Bez. Ref.	Codice Part number Numero des pièces Teilnummer Codigo	Q.tà Q.ty Q.té Stk. C.dad	Versione Version Version Version Versión	DESCRIZIONE	DESCRIPTION	DESCRIPTION	BESCHREIBUNG	DESCRIPCION
1	0062001398	3		TUBO	PIPE	TUYAU	ROHR	TUBO
2	008831528	6		FASCETTA	STRAP	COLLIER	HALTEBAND	ABRAZADERA
3	008200606	1		DADO	NUT	ECROU	MUTTER	TUERCA
4	008400606	1		RONDELLA	WASHER	RONDELLE	SCHEIBE	ARANDELA
5	0062001351	1		SEPARATORE VAPORI BENZ.	SEGREGATOR	SEPARATEUR	ABSCHEIDER	SEPARADOR
6	0062001396	2		BOCCOLA GOMMA	RUBBER BUSHING	BAGUE CAOUTCHOUC	GUMMIBUECHSE	COJINETE DE CAUC.
7	008700346	2		VITE	SCREW	VIS	SCHRAUBE	TORNILLO
8	0062001689	1		SENSORE	SENSOR	SENSEUR	GEBER	SENSOR
9	008200503	5		DADO	NUT	ECROU	MUTTER	TUERCA
10	006229648	1		INDICATORE LIVELLO CARBUR.	FUEL LEVEL GAUGE	INDICAT. NIVEAU ESSE.	KRAFTSTOFF. ANZ.	INDICADOR
11	006135126	1		CABLAGGIO GALLEGGIANTE	ELECT CABLE	CABLE	LEITUNG	CABLE
12	009490521	1		TAPPO SERBATOIO	TANK CAP	BOUCHON	SCHRAUBDECKEL	TAPON
13	008834501	2		FASCETTA	STRAP	COLLIER	HALTEBAND	ABRAZADERA
14	0062004384	1		TUBO	PIPE	TUYAU	ROHR	TUBO
15	008200406	6		DADO	NUT	ECROU	MUTTER	TUERCA
16	0062004581	1		BOCCHETTONE	UNION	VIS-RACCORD	HOHLSCHRAUBE	BOQUILLA
17	0062001267	1		RACCORDO	CONNECTION	RACCORD	STUTZEN	RACOR
18	008401425	1		RONDELLA	WASHER	RONDELLE	SCHEIBE	ARANDELA
19	0062001272	1		VALVOLA ROLL OVER	ROLL OVER VALVE	SOUPAPE	VENTIL	VALVULA
20	008830131	2		FASCETTA	STRAP	COLLIER	HALTEBAND	ABRAZADERA
21	0062001160	1		TUBO	PIPE	TUYAU	ROHR	TUBO
22	006229649	1		GUARNIZIONE	GASKET	GUARNITURE	DICHTUNG	GUARNIZIONE
23	008830128	2		FASCETTA	STRAP	COLLIER	HALTEBAND	ABRAZADERA
24	0062001397	1		TUBO	PIPE	TUYAU	ROHR	TUBO
25	006237081	1		TUBO	PIPE	TUYAU	ROHR	TUBO
26	0062001313	1		VALVOLA	VALVE	SOUPAPE	VENTIL	VALVULA
27	008830214	2		FASCETTA	STRAP	COLLIER	HALTEBAND	ABRAZADERA
28	0062005002	1		TUBO SFIATO	PIPE	TUYAU	ROHR	TUBO
29	006205360	1		GUARNIZIONE	GASKET	GUARNITURE	DICHTUNG	GUARNIZIONE
30	008740505	3		VITE	SCREW	VIS	SCHRAUBE	TORNILLO
31	008740512	3		GRANO	DOWEL	ERGOT	PASSTIFT	PITON
32	0062004922	1		BOCCHETTONE	UNION	VIS-RACCORD	HOHLSCHRAUBE	BOQUILLA
33	009490527	1		GUARNIZIONE	GASKET	GUARNITURE	DICHTUNG	GUARNIZIONE
34	0062006319	1		RACCORDO	CONNECTION	RACCORD	STUTZEN	RACOR
35	008402018	1		GUARNIZIONE	GASKET	GUARNITURE	DICHTUNG	GUARNIZIONE

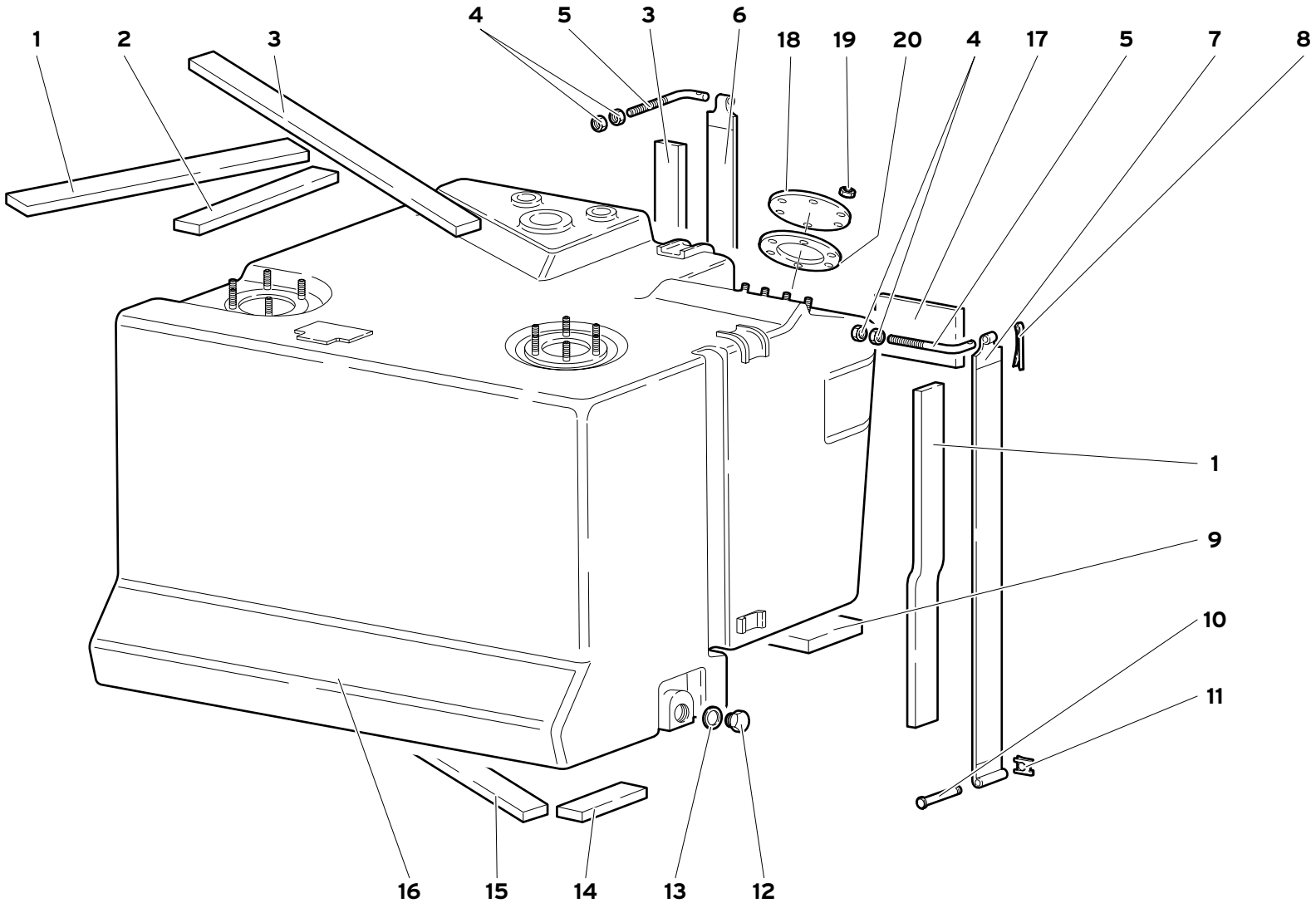
1
2
3
4
5
3
6
18
19
20
4
17
5
7
8
1
9
10
11
16
15
14
13
12

Rif. Ref. Réf. Bez. Ref.	Codice Part number Numero des pièces Teilnummer Codigo	Q.tà Q.ty Q.té Stk. C.dad	Versione Version Version Version Versión	DESCRIZIONE	DESCRIPTION	DESCRIPTION	BESCHREIBUNG	DESCRIPCION
1	006231704	2		PROTEZIONE	SHIELD	PROTECTION	ABDECKUNG	DEFENSA
2	006237956	1		PROTEZIONE	SHIELD	PROTECTION	ABDECKUNG	DEFENSA
3	006231703	2		PROTEZIONE	SHIELD	PROTECTION	ABDECKUNG	DEFENSA
4	008200808	4		DADO	NUT	ECROU	MUTTER	TUERCA
5	006226884	2		TIRANTE	TIE ROD	TIRANT	STANGE	VARILLA
6	006237360	1		FASCETTA	STRAP	COLLIER	HALTEBAND	ABRAZADERA
7	006229506	1		FASCETTA	STRAP	COLLIER	HALTEBAND	ABRAZADERA
8	008820304	2		COPIGLIA	SPLIT PIN	GOUPILLE FENDUE	SPLINT	PASADOR ABIERTO
9	006231701	2		PROTEZIONE	SHIELD	PROTECTION	ABDECKUNG	DEFENSA
10	006233763	2		PERNO	PIN	AXE	BOLZEN	EJE
11	008580604	2		MOLLETTA	CLIP	AGRAFE	KLEMMSTUECK	SUJETADOR
12	008931203	1		TAPPO	PLUG	BOUCHON	STOPFEN	TAPON
13	008401219	1		RONDELLA	WASHER	RONDELLE	SCHEIBE	ARANDELA
14	006231706	1		PROTEZIONE	SHIELD	PROTECTION	ABDECKUNG	DEFENSA
15	006231702	1		PROTEZIONE	SHIELD	PROTECTION	ABDECKUNG	DEFENSA
16	0062004580	1		SERBATOIO BENZINA	FUEL TANK	RESERVOIR	BEHAELTER	TANQUE
17	006237368	1		PROTEZIONE	SHIELD	PROTECTION	ABDECKUNG	DEFENSA
18	0062004582	1		TAPPO	PLUG	BOUCHON	STOPFEN	TAPON
19	008200406	6		DADO	NUT	ECROU	MUTTER	TUERCA
20	006205360	1		GUARNIZIONE	GASKET	GUARNITURE	DICHTUNG	GUARNIZIONE

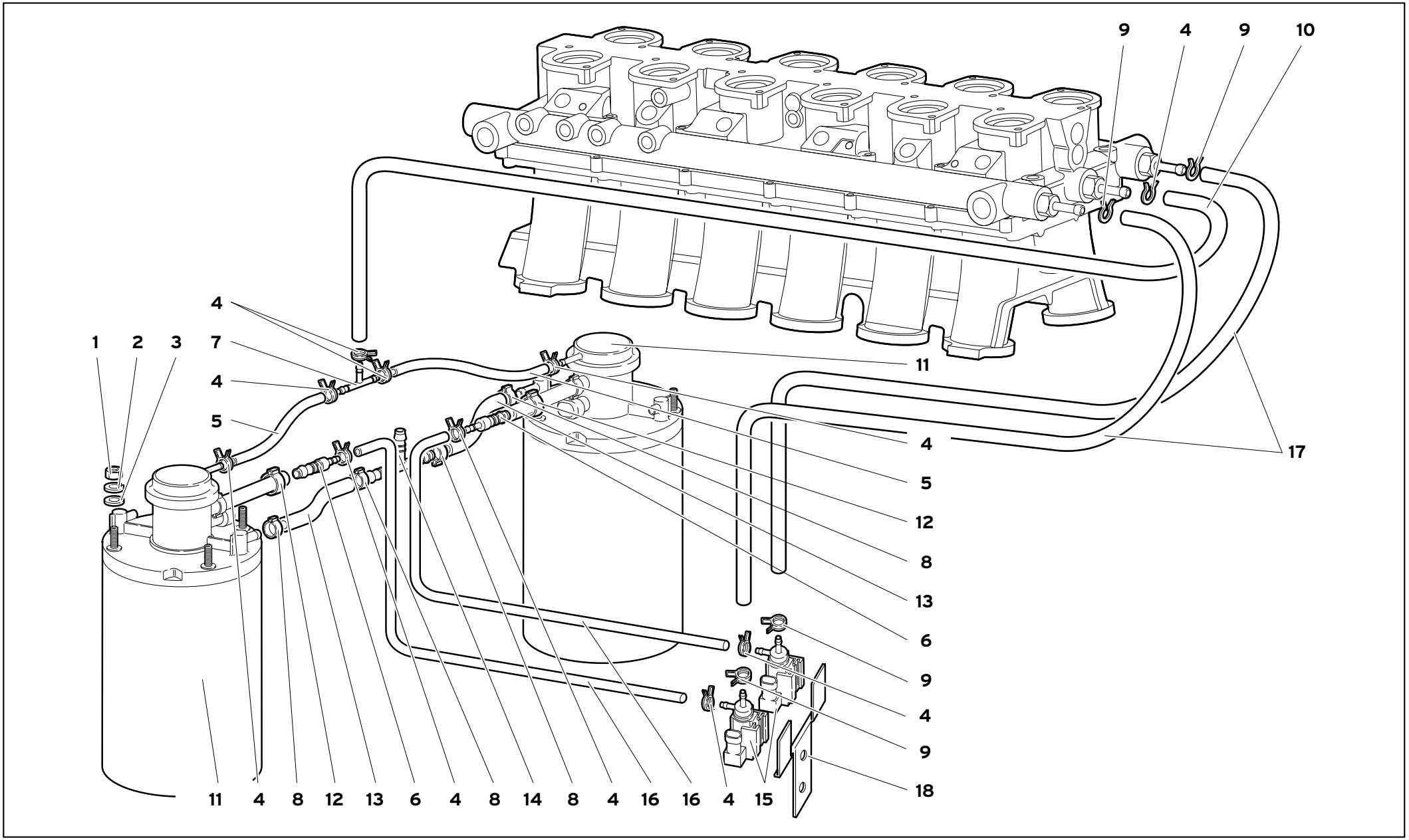
9
4
9
10
4
1
2
3
7
4
5
11
4
5
12
8
13
6
9
4
9
18
17
11
4
8
12
13
6
4
8
14
8
4
16
16
4
15

Rif. Ref. Réf. Bez. Ref.	Codice Part number Numero des pièces Teilnummer Codigo	Q.tà Q.ty Q.té Stk. C.dad	Versione Version Version Version Versión	DESCRIZIONE	DESCRIPTION	DESCRIPTION	BESCHREIBUNG	DESCRIPCION
1	008200610		4	DADO	NUT	ECROU	MUTTER	TUERCA
2	008410602		4	RONDELLA	WASHER	RONDELLE	SCHEIBE	ARANDELA
3	008400606		4	RONDELLA	WASHER	RONDELLE	SCHEIBE	ARANDELA
4	008830128		8	FASCETTA	STRAP	COLLIER	HALTEBAND	ABRAZADERA
5	006230460		2	TUBO	PIPE	TUYAU	ROHR	TUBO
6	0062001419		2	RACCORDO	CONNECTION	RACCORD	STUTZEN	RACOR
7	007014169		1	RACCORDO A TRE VIE	T UNION	RACCORD	STUTZEN	RACOR
8	008831528		6	FASCETTA	STRAP	COLLIER	HALTEBAND	ABRAZADERA
9	008830131		4	FASCETTA	STRAP	COLLIER	HALTEBAND	ABRAZADERA
10	0062005141		2	TUBO	PIPE	TUYAU	ROHR	TUBO
11	006229306		2	FILTRO VAPORI	VAPOR TRAP	FILTRE DE VAPEURS	DAMPFFILTER	FILTRO DE VAPORES
12	008831117		2	FASCETTA	STRAP	COLLIER	HALTEBAND	ABRAZADERA
13	006230433		2	TUBO	PIPE	TUYAU	ROHR	TUBO
14	006220752		1	RACCORDO TRE VIE	T UNION	RACCORD	STUTZEN	RACOR ORIENTABLE
15	0062001421		2	ELETTROVALVOLA	ELECTRO-VALVE	SOUPAPE ELECTRIQ.	STEUERVENTIL	ELECTROVALVULA
16	0062001420		2	TUBO	PIPE	TUYAU	ROHR	TUBO
17	0062005142		2	TUBO	PIPE	TUYAU	ROHR	TUBO
18	0062001379		1	STAFFA	BRACKET	ETRIER	HALTER	SOPORTE

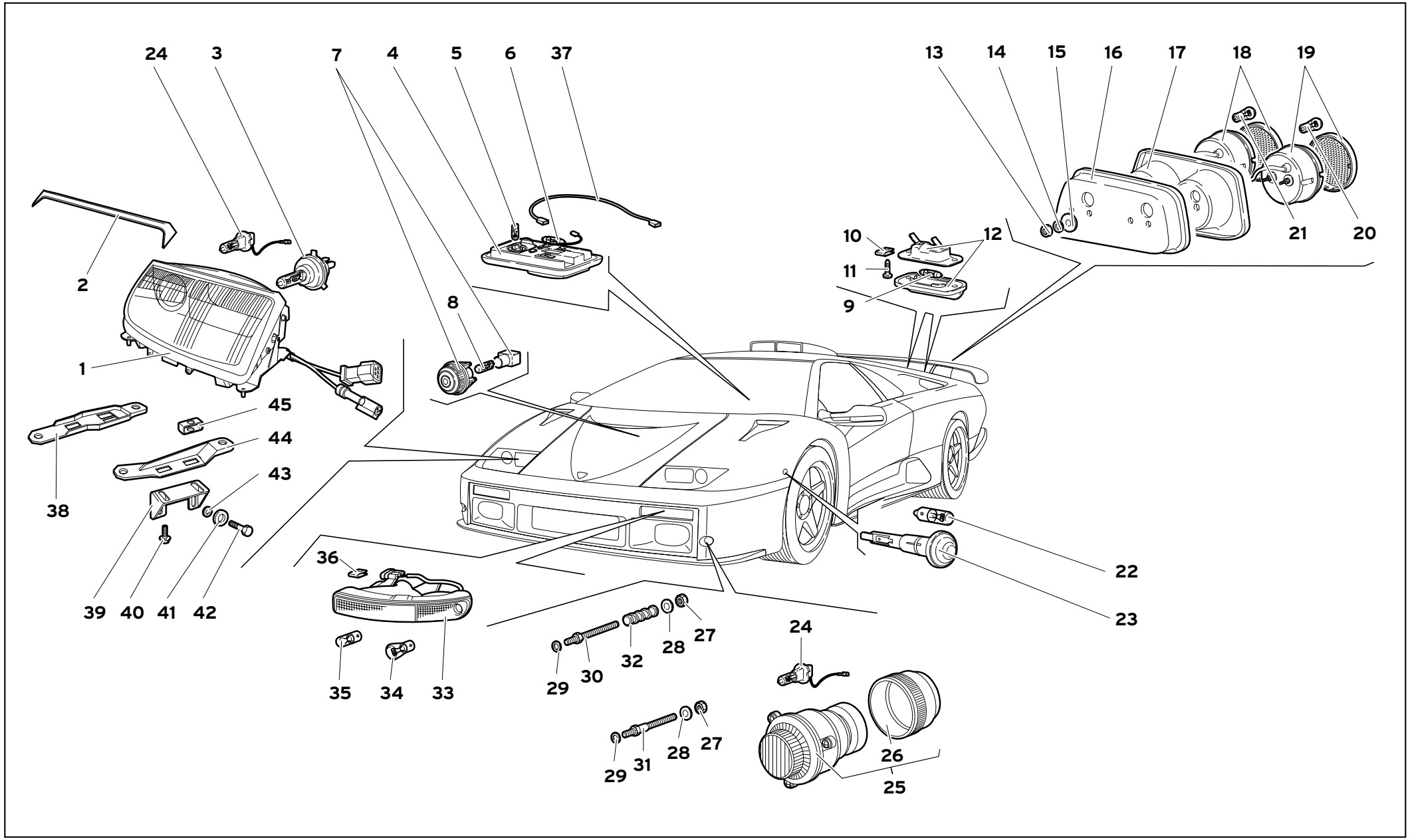

63

DISPOSITIVI DI ILLUMINAZIONE

LIGHTS
DISPOSITIFS D'ECLAIRAGE
BELEUCHTUNGSVORRICHTUNGEN
DISPOSITIVOS DE ILUMINACIÓN

63.01.01

Diablo GT

02/2000

Rif. Ref. Réf. Bez. Ref.	Codice Part number Numero des pièces Teilnummer Codigo	Q.tà Q.ty Q.té Stk. C.dad	Versione Version Version Version Versión	DESCRIZIONE	DESCRIPTION	DESCRIPTION	BESCHREIBUNG	DESCRIPCION
1	0063004646	1		FANALE DX	RH LIGHT	FEU DR	LEUCHTE RE.	FARO DCH.
1	0063004647	1		FANALE SX	LH LIGHT	FEU G	LEUCHTE LI.	FARO IZQ.
2	0063004644	1		COPERTURA DX	RH TRIM	COUVERTURE DROITE	ABDECKUNG RECHTS	REVESTIMIENTO DCH.
2	0063004645	1		COPERTURA SX	LH TRIM	COUVERTURE GAUCHE	ABDECKUNG LINKS	REVESTIMIENTO IZQ.
3	006329450	2		LAMPADA	BULB	LAMPE	LAMPE	BOMBILLA
4	006334454	1		PLAFONIERA	CEILING LAMP	PLAFONNIER	DECKENLEUCHTE	PANTALLA
5	006329694	1		LAMPADA	BULB	LAMPE	LAMPE	BOMBILLA
6	006617095	1		LAMPADA	BULB	LAMPE	LAMPE	BOMBILLA
7	006337066	1		PLAFONIERA BAULE	CEILING LAMP	PLAFONNIER	DECKENLEUCHTE	PANTALLA
8	006617092	1		LAMPADA	BULB	LAMPE	LAMPE	BOMBILLA
9	006617095	2		LAMPADA	BULB	LAMPE	LAMPE	BOMBILLA
10	008222801	4		MOLLETTA	CLIP	AGRAFE	KLEMMSTUECK	SUJETADOR
11	008700445	4		VITE	SCREW	VIS	SCHRAUBE	TORNILLO
12	006328344	2		FANALE TARGA	LICENCE PLATE LAMP	FEU DE PLAQUE	NUMMERNSCHILD.	LAMPARA DE MATRI.
13	008200603	8		DADO	NUT	ECROU	MUTTER	TUERCA
14	008410611	8		RONDELLA	WASHER	RONDELLE	SCHEIBE	ARANDELA
15	008400607	8		RONDELLA	WASHER	RONDELLE	SCHEIBE	ARANDELA
16	0076004579	1		PANNELLO SX	LEFT PANEL	PANNEAU	VERKLEIDUNG	CONTRAPANEL
16	0076004578	1		PANNELLO DX	RIGHT PANEL	PANNEAU	VERKLEIDUNG	CONTRAPANEL
17	0076004576	1		CORNICE DX	RIGHT FRAME	MONTURE	RAHMEN	MARCO
17	0076004577	1		CORNICE SX	LEFT FRAME	MONTURE	RAHMEN	MARCO
18	0063004502	2		FANALE POST. (POSIZIONE E STOP)	TAIL LAMP/BRAKE L.	LANTERNE AR	HINTERE LEUCHTE	LAMPARA POSTER.
19	0063004503	1		FANALE POST. RETRONEBBIA (SX)	TAIL LAMP/BRAKE L.	LANTERNE AR	HINTERE LEUCHTE	LAMPARA POSTER.
19	0063004504	1		FANALE POST. RETROMARCIA (DX)	TAIL LAMP/BRAKE L.	LANTERNE AR	HINTERE LEUCHTE	LAMPARA POSTER.
20	006617094	4		LAMPADA	BULB	LAMPE	LAMPE	BOMBILLA
21	006617091	2		LAMPADA	BULB	LAMPE	LAMPE	BOMBILLA
22	006329897	2		LAMPADA	BULB	LAMPE	LAMPE	BOMBILLA
23	006329832	2		INDICATORE DI DIREZIONE	TURNING LIGHT	CLIGNOTTANT	BLINKER	FANALE
24	006329695	4		LAMPADA	BULB	LAMPE	LAMPE	BOMBILLA
25	006336820	2		PROIETTORE	HEADLAMP	PROJECTEUR	SCHEINWERFER	PROYECTOR
26	006338270	2		CALOTTA IN GOMMA	RUBBER CAP	CALOTTE EN CAOUTCHOUC	GUMMIKAPPE	TAPA DE GOMA
27	008200503	6		DADO	NUT	ECROU	MUTTER	TUERCA
28	008400506	6		RONDELLA	WASHER	RONDELLE	SCHEIBE	ARANDELA
29	008410508	6		RONDELLA	WASHER	RONDELLE	SCHEIBE	ARANDELA
30	006337297	4		COLONNETTA DI REGOLAZIONE	STUD	COLONNETTE	BOLZEN	ESPARRAGO
31	006337296	2		COLONNETTA DI FISSAGGIO	STUD	COLONNETTE	BOLZEN	ESPARRAGO
32	002403369	4		MOLLA	SPRING	RESSORT	FEDER	RESORTE

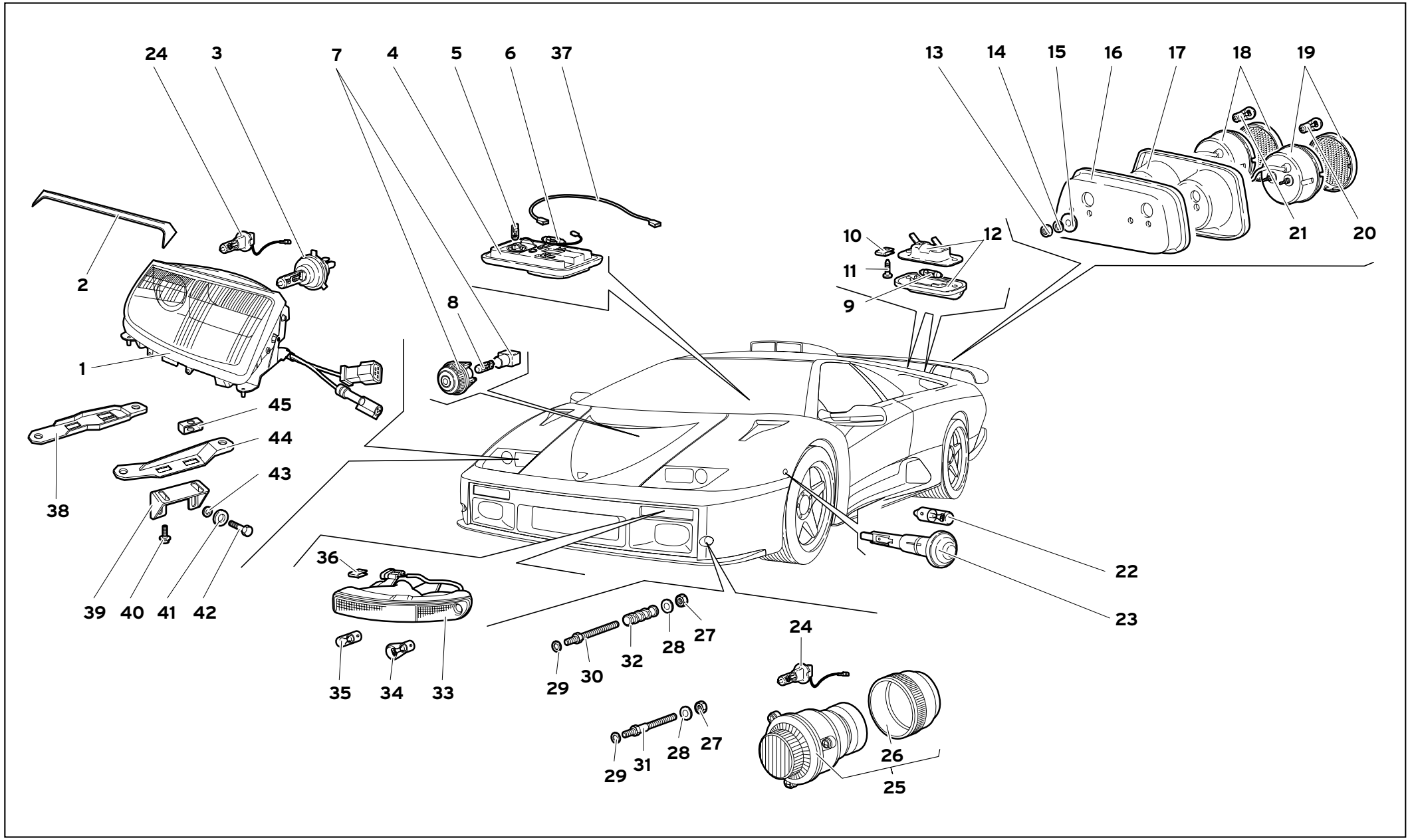

63

DISPOSITIVI DI ILLUMINAZIONE

LIGHTS
DISPOSITIFS D'ECLAIRAGE
BELEUCHTUNGSVORRICHTUNGEN
DISPOSITIVOS DE ILUMINACIÓN

63.01.01

Diablo GT

02/2000

Rif. Ref. Réf. Bez. Ref.	Codice Part number Numero des pièces Teilnummer Codigo	Q.tà Q.ty Q.té Stk. C.dad	Versione Version Version Version Versión	DESCRIZIONE	DESCRIPTION	DESCRIPTION	BESCHREIBUNG	DESCRIPCION
33	0063005048	1		FANALE ANT. DX	RH HEADLIGHT	FEU AVANT DR	SCHEINWERFER VORN RE.	LUZ DELANTERA DCH.
33	0063005047	1		FANALE ANT. SX	LH HEADLIGHT	FEU AVANT G	SCHEINWERFER VORN LI.	LUZ DELANTERA IZQ.
34	006617094	2		LAMPADA	BULB	LAMPE	LAMPE	BOMBILLA
35	006329696	2		LAMPADA	BULB	LAMPE	LAMPE	BOMBILLA
36	007009217	4		MOLLETTA DI FISSAGGIO	FASTENING CLIP	AGRAFE DE FIXATION	BEFESTIGUNGSKLAMMER	RESORTE DE FIJACIÓN
37	0061002135	1		CABLAGGIO PLAFONIERA	PASSENGER COMPARTMENT WIRING	CABLAGE PLAFONNIER	KABELSTRANG, INNENLEUCHTE	CABLEADO DEL PLAFÓN
38	0041003907	2		STAFFA	BRACKET	ETRIER	HALTER	SOPORTE
39	0041003904	4		STAFFA	BRACKET	ETRIER	HALTER	SOPORTE
40	008700660	8		VITE	SCREW	VIS	SCHRAUBE	TORNILLO
41	008410810	8		RONDELLA	WASHER	RONDELLE	SCHEIBE	ARANDELA
42	008100830	8		VITE	SCREW	VIS	SCHRAUBE	TORNILLO
43	008400814	8		RONDELLA	WASHER	RONDELLE	SCHEIBE	ARANDELA
44	0041003906	1		STAFFA DX	RH BRACKET	BRIDE D.	BÜGEL RE.	ESTRIBO DCH.
44	0041003905	1		STAFFA SX	LH BRACKET	BRIDE G.	BÜGEL LI	ESTRIBO IZQ.
45	008220606	8		MOLLETTA DI FISSAGGIO	FASTENING CLIP	AGRAFE DE FIXATION	BEFESTIGUNGSKLAMMER	RESORTE DE FIJACIÓN

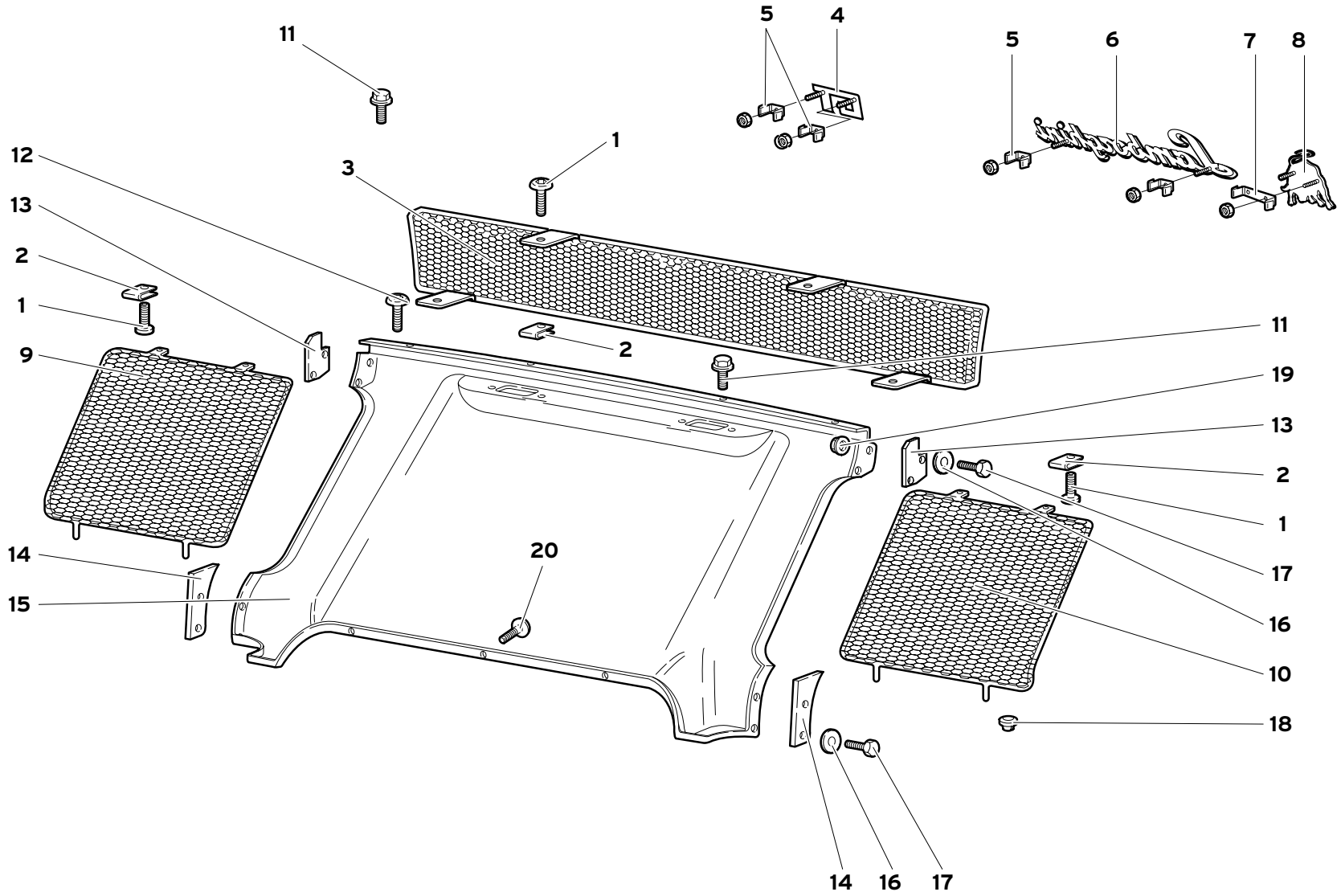

66

ELEMENTI SCOCCA POSTERIORI

REAR COQUE ELEMENTS

ELEMENTS COQUE ARRIERE

HINTERE KAROSSENELEMENTE

ELEMENTOS POSTERIORES CARROCERÍA

66.01.01

Diablo GT

02/2000

Rif. Ref. Réf. Bez. Ref.	Codice Part number Numero des pièces Teilnummer Codigo	Q.tà Q.ty Q.té Stk. C.dad	Versione Version Version Version Versión	DESCRIZIONE	DESCRIPTION	DESCRIPTION	BESCHREIBUNG	DESCRIPCION
1	008700437	4		VITE	SCREW	VIS	SCHRAUBE	TORNILLO
2	008220507	4		MOLLETTA	CLIP	AGRAFE	KLEMMSTUECK	SUJETADOR
3	0074004715	1		RETE	NET	FILET	NETZ	REDECILLA
4	0094004476	1		FREGIO "GT"	ORNAMENT	MOTIF	ZIERSTUECK	EMBELLECEDOR
5	0066003563	4		SUPPORTO	SUPPORT	SUPPORT	LAGER	SOPORTE
6	0094004121	1		FREGIO "LAMBORGHINI"	ORNAMENT	MOTIF	ZIERSTUECK	EMBELLECEDOR
7	0066004142	1		SUPPORTO	SUPPORT	SUPPORT	LAGER	SOPORTE
8	0094004122	1		FREGIO "TORO"	ORNAMENT	MOTIF	ZIERSTUECK	EMBELLECEDOR
9	009430167	1		GRIGLIA DX	GRILLE	GRILLE	GITTER	REJILLA
10	009430168	1		GRIGLIA SX	GRILLE	GRILLE	GITTER	REJILLA
11	008700660	4		VITE	SCREW	VIS	SCHRAUBE	TORNILLO
12	008740685	2		VITE	SCREW	VIS	SCHRAUBE	TORNILLO
13	009410205	2		DISTANZIALE	SPACER	ENTRETOISE	ABSTANDSTUECK	SEPARADOR
14	009410206	2		DISTANZIALE	SPACER	ENTRETOISE	ABSTANDSTUECK	SEPARADOR
15	0066004714	1		ELEMENTO SCOCCA POSTERIORE	REAR PANEL	PANNEAU	VERKLEIDUNG	CONTRAPANEL
16	008400607	8		RONDELLA	WASHER	RONDELLE	SCHEIBE	ARANDELA
17	008100621	8		VITE	SCREW	VIS	SCHRAUBE	TORNILLO
18	009430141	4		BOCCOLA	BUSHING	DOUILLE	BUECHSE	CASQUILLO
19	008200614	4		DADO	NUT	ECROU	MUTTER	TUERCA
20	008100646	3		VITE	SCREW	VIS	SCHRAUBE	TORNILLO

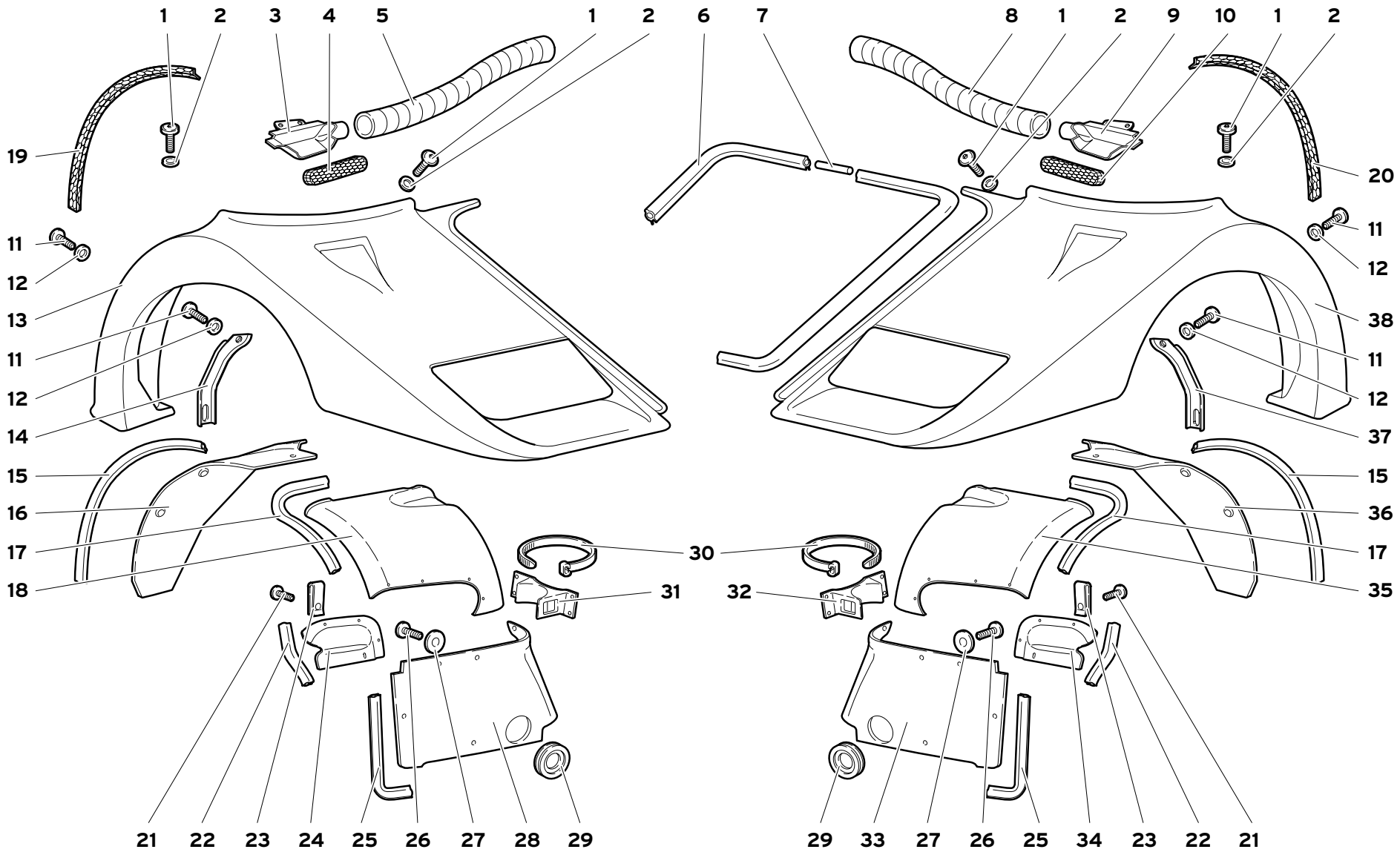

66

ELEMENTI SCOCCA ANTERIORI

FRONT COQUE ELEMENTS

ELEMENTS COQUE AVANT

VORDERE KAROSSENELEMENTE

ELEMENTOS DELANTEROS CARROCERÍA

66.02.00

DiabloGT

11/1999

Rif. Ref. Réf. Bez. Ref.	Codice Part number Numero des pièces Teilnummer Codigo	Q.tà Q.ty Q.té Stk. C.dad	Versione Version Version Version Versión	DESCRIZIONE	DESCRIPTION	DESCRIPTION	BESCHREIBUNG	DESCRIPCION
1	008700692	14		VITE	SCREW	VIS	SCHRAUBE	TORNILLO
2	008400629	14		RONDELLA	WASHER	RONDELLE	SCHEIBE	ARANDELA
3	0074004716	1		PRESA D'ARIA DX	RIGHT AIR INTAKE	PRISE D'AIR	LUFTLEITUNG	BOCA DE AIRE
4	0074004718	1		RETE DX	RIGHT NET	FILET	NETZ	REDECILLA
5	0074005416	1		TUBO DX	RIGHT PIPE	TUYAU	ROHR	TUBO
6	009490111	1		GUARNIZIONE	GASKET	GUARNITURE	DICHTUNG	GUARNIZIONE
7	009490112	1		ELEMENTO COLLEGAMENTO	JOINING SLEEVE	ELEMENT DE LIAISON	VERBINDUNGSTEIL	ELEMENTO DE UNI.
8	0074005417	1		TUBO SX	LEFT PIPE	TUYAU	ROHR	TUBO
9	0074004717	1		PRESA D'ARIA SX	LEFT AIR INTAKE	PRISE D'AIR	LUFTLEITUNG	BOCA DE AIRE
10	0074004719	1		RETE SX	LEFT NET	FILET	NETZ	REDECILLA
11	008100601	10		VITE	SCREW	VIS	SCHRAUBE	TORNILLO
12	008400606	10		RONDELLA	WASHER	RONDELLE	SCHEIBE	ARANDELA
13	0066004662	1		PARAFANGO ANT. DX	R. FR.MUDGU./FEN.	AILE	KOTFLUEGEL	GUARDABARROS
14	009410109	1		STAFFA DX	RIGHT BRACKET	ETRIER	HALTER	SOPORTE
15	0068006620	2		GUARNIZIONE	GASKET	GUARNITURE	DICHTUNG	GUARNIZIONE
16	0068006563	1		PASSARUOTA	FR. WHEELBOX	PASSEROUE	RADKASTENBLECH	CAVIDAD DE RUEDA
17	0068003623	2		GUARNIZIONE	GASKET	GUARNITURE	DICHTUNG	GUARNIZIONE
18	0068004700	1		PASSARUOTA ANT. DX SUP.	FR. WHEELBOX	PASSEROUE	RADKASTENBLECH	CAVIDAD DE RUEDA
19	0074005376	1		RETE DX	RIGHT NET	FILET	NETZ	REDECILLA
20	0074005377	1		RETE SX	LEFT NET	FILET	NETZ	REDECILLA
21	008700454	6		VITE	SCREW	VIS	SCHRAUBE	TORNILLO
22	0068003622	2		GUARNIZIONE	GASKET	GUARNITURE	DICHTUNG	GUARNIZIONE
23	008220507	8		MOLLETTA	CLIP	AGRAFE	KLEMMSTUECK	SUJETADOR
24	0068004704	1		SPORTELLO ISPEZIONE DX	RIGHT LID INSPECTION	VOLET	DECKEL	TAPA
25	009411408	2		GUARNIZIONE	GASKET	GUARNITURE	DICHTUNG	GUARNIZIONE
26	008700454	16		VITE	SCREW	VIS	SCHRAUBE	TORNILLO
27	008400623	18		RONDELLA	WASHER	RONDELLE	SCHEIBE	ARANDELA
28	0068004698	1		PASSARUOTA ANT. DX	RIGHT FR. WHEELBOX	PASSE-ROUE	RADKASTENBLECH	CAVIDAD DE RUEDA
29	009411418	2		GUARNIZIONE	GASKET	GUARNITURE	DICHTUNG	GUARNIZIONE
30	008830306	2		FASCETTA	STRAP	COLLIER	HALTEBAND	ABRAZADERA
31	009411421	1		CAVALLOTTO DX	RIGHT RETAINER	ARRETOIR	KLEMMSTUECK	SUJETADOR
32	009411422	1		CAVALLOTTO SX	LEFT RETAINER	ARRETOIR	KLEMMSTUECK	SUJETADOR
33	0068004699	1		PASSARUOTA ANT. SX	LEFT FR. WHEELBOX	PASSE-ROUE	RADKASTENBLECH	CAVIDAD DE RUEDA
34	0068004705	1		SPORTELLO ISPEZIONE SX	LEFT LID INSPECTION	VOLET	DECKEL	TAPA
35	0068004701	1		PASSARUOTA ANT. SX SUP.	FR. WHEELBOX	PASSEROUE	RADKASTENBLECH	CAVIDAD DE RUEDA
36	0068006564	1		PASSARUOTA	FR. WHEELBOX	PASSEROUE	RADKASTENBLECH	CAVIDAD DE RUEDA
37	009410110	1		STAFFA SX	LEFT BRACKET	ETRIER	HALTER	SOPORTE
38	0066004663	1		PARAFANGO ANT. SX	LEFT FR.MUDGU./FEN.	AILE	KOTFLUEGEL	GUARDABARROS

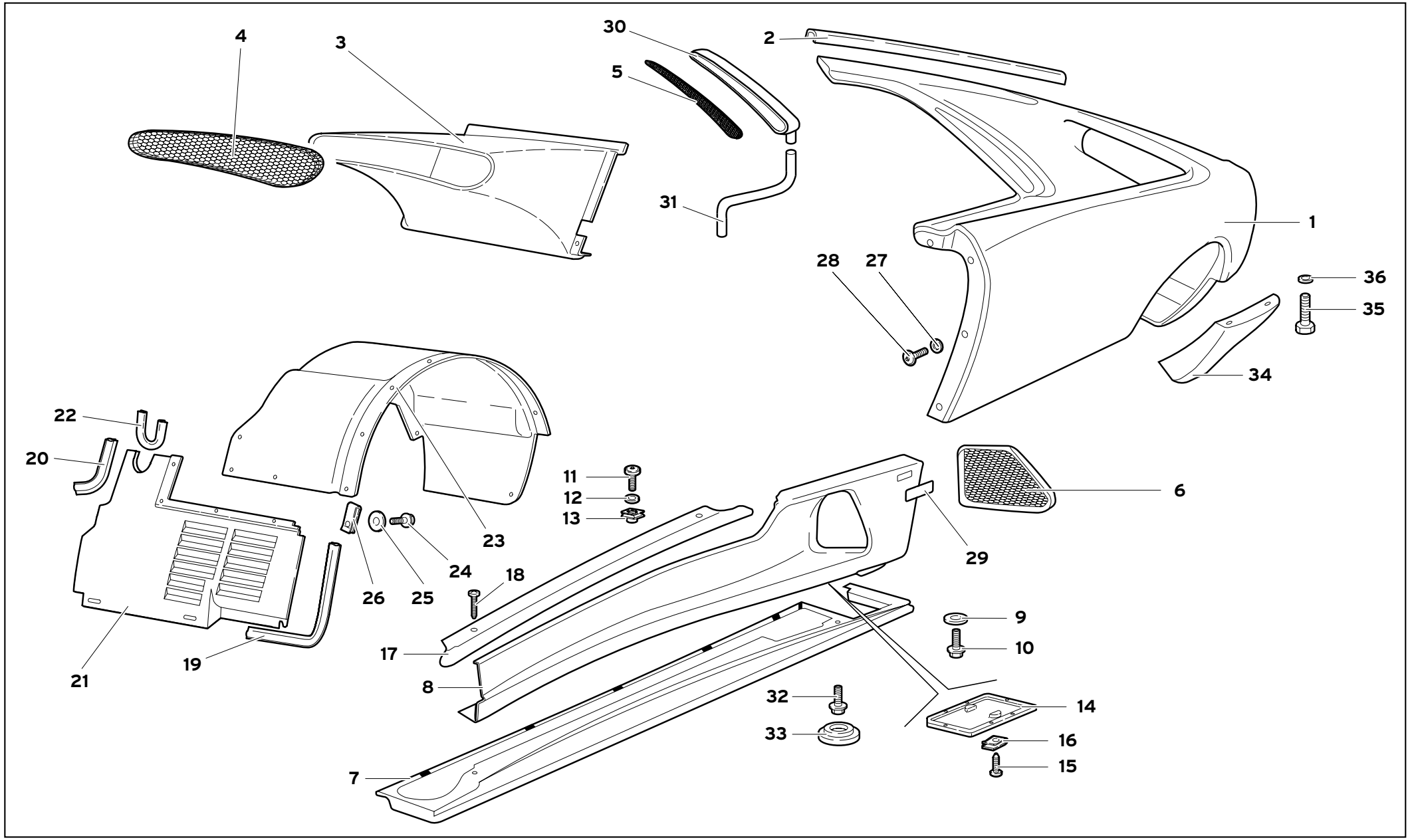

66

ELEMENTI SCOCCA FIANCATA SX

COQUE ELEMENTS-LEFT FLANK
ELEMENTS COQUE COTE GAUCHE
KAROSSENELEMENTE LINKE FLANKE
ELEMENTOS CARROCERÍA FLANCO IZQUIERDO

66.03.01

Diablo GT

02/2000

Rif. Ref. Réf. Bez. Ref.	Codice Part number Numero des pièces Teilnummer Codigo	Q.tà Q.ty Q.té Stk. C.dad	Versione Version Version Version Versión	DESCRIZIONE	DESCRIPTION	DESCRIPTION	BESCHREIBUNG	DESCRIPCION
1	0066004619	1		PARAFANGO POST.	REAR MUDG. FENDER	AILE	KOTFLUEGEL	GUARDABARROS
2	009490113	1		GUARNIZIONE	GASKET	GUARNITURE	DICHTUNG	GUARNIZIONE
3	0074004725	1		CONVOGLIATORE	CONVEYOR	CONVOYEUR	LEITBLECH	CANALIZADOR
4	0066005379	1		RETE	NET	FILET	NETZ	REDECILLA
5	0066005381	1		RETE	NET	FILET	NETZ	REDECILLA
6	0066005383	1		RETE	NET	FILET	NETZ	REDECILLA
7	0066004621	1		MINIGONNA LATO SX	LH SIDE SPOILER	MINIJUPE COTE GAUCHE	MINIROCK LINKE SEITE	FALDILLA LADO IZQUIERDO
8	0066004665	1		BRANCARDO SX	LEFT PANEL	PANNEAU	VERKLEIDUNG	CONTRAPANEL
9	008400607	2		RONDELLA	WASHER	RONDELLE	SCHEIBE	ARANDELA
10	008700680	8		VITE	SCREW	VIS	SCHRAUBE	TORNILLO
11	008740685	3		VITE	SCREW	VIS	SCHRAUBE	TORNILLO
12	008400624	3		RONDELLA	WASHER	RONDELLE	SCHEIBE	ARANDELA
13	008220601	6		MOLLETTA	CLIP	AGRAFE	KLEMMSTUECK	SUJETADOR
14	009410306	1		SPORTELLO ISPEZIONE	INSPECTION FLAP	VOLET INSPECTION	INSPEKTIONSKLAPPE	TAPA DE INSPECCIÓN
15	008700320	6		VITE	SCREW	VIS	SCHRAUBE	TORNILLO
16	008220302	6		MOLLETTA	CLIP	AGRAFE	KLEMMSTUECK	SUJETADOR
17	0078004671	1		BATTICALCAGNO	DOORSILL MOULDING	BAVOLET	FUSSLEISTE	MOLDURA
18	008700334	2		VITE	SCREW	VIS	SCHRAUBE	TORNILLO
19	009411511	1		GUARNIZIONE	GASKET	GUARNITURE	DICHTUNG	GUARNIZIONE
20	009411512	1		GUARNIZIONE	GASKET	GUARNITURE	DICHTUNG	GUARNIZIONE
21	009911503	1		PARASASSI	PROTECTION	CHASSE-PIERRES	STEINSCHLAG.	GUARDAPIEDRAS
22	009411513	1		GUARNIZIONE	GASKET	GUARNITURE	DICHTUNG	GUARNIZIONE
23	009911501	1		PASSARUOTA POST.	REAR WHEELBOX	PASSE-ROUE	RADKASTENBLECH	CAVIDAD DE RUEDA
24	008700449	17		VITE	SCREW	VIS	SCHRAUBE	TORNILLO
25	008400508	17		RONDELLA	WASHER	RONDELLE	SCHEIBE	ARANDELA
26	008220507	17		MOLLETTA	CLIP	AGRAFE	KLEMMSTUECK	SUJETADOR
27	008400624	9		RONDELLA	WASHER	RONDELLE	SCHEIBE	ARANDELA
28	008700685	9		VITE	SCREW	VIS	SCHRAUBE	TORNILLO
29	0094004514	1		TARGHETTA "DIABLO GT"	"DIABLO GT" PLATE	PLAQUE "DIABLO GT"	SCHILD "DIABLO GT"	PLACA "DIABLO GT"
30	0074005122	1		COPERCHIO GRIGLIA	GRILL COVER	COUVERCLE GRILLE	GRILLDECKEL	TAPA REJILLA
31	009490115	1		TUBO SCARICO	EXHAUST PIPE	TUYAU D'ECHAPPEMENT	AUSPUFFROHR	TUBO DE ESCAPE
32	008700455	4		VITE	SCREW	VIS	SCHRAUBE	TORNILLO
33	008931416	4		TAPPO	PLUG	BOUCHON	STOPFEN	TAPÓN
34	0066005205	1		TRIANGOLO SX	RH TRIANGLE	TRIANGLE G.	DREIECK LINKS	TRIÁNGULO IZQ.
35	008100830	2		VITE	SCREW	VIS	SCHRAUBE	TORNILLO
36	008400814	2		RONDELLA	WASHER	RONDELLE	SCHEIBE	ARANDELA

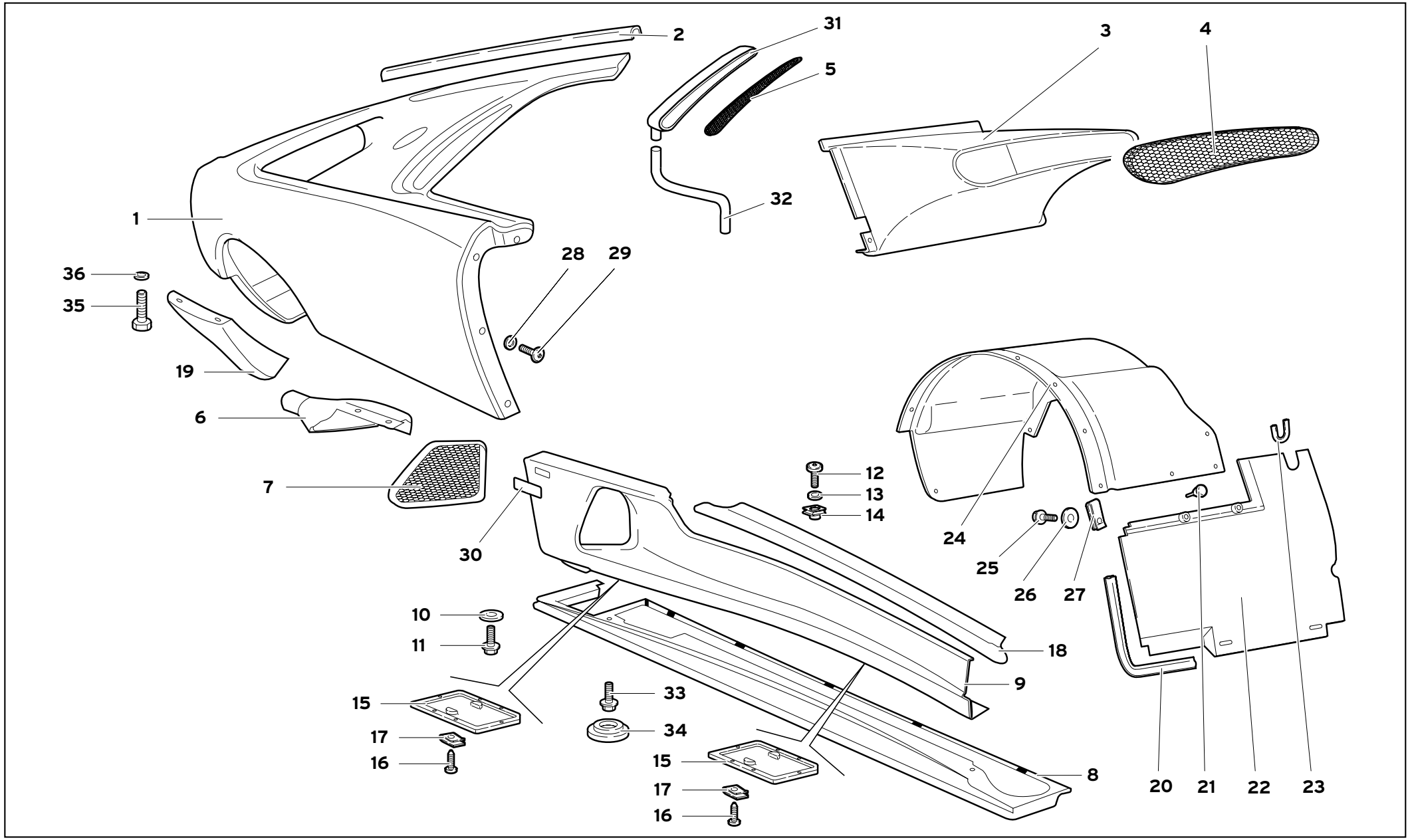

66

ELEMENTI SCOCCA FIANCATA DX

COQUE ELEMENTS-RIGHT FLANK

KAROSSENELEMENTE RECHTE FLANKE

ELEMENTS COQUE COTE DROIT

ELEMENTOS CARROCERÍA FLANCO DERECHO

66.04.01

Diablo GT

02/2000

Rif. Ref. Réf. Bez. Ref.	Codice Part number Numero des pièces Teilnummer Codigo	Q.tà Q.ty Q.té Stk. C.dad	Versione Version Version Version Versión	DESCRIZIONE	DESCRIPTION	DESCRIPTION	BESCHREIBUNG	DESCRIPCION
1	0066004618	1		PARAFANGO POST.	REAR MUDG. FENDER	AILE	KOTFLUEGEL	GUARDABARROS
2	009490113	1		GUARNIZIONE	GASKET	GUARNITURE	DICHTUNG	GUARNIZIONE
3	0074004725	1		CONVOGLIATORE	CONVEYOR	CONVOYEUR	LEITBLECH	CANALIZADOR
4	0066005378	1		RETE	NET	FILET	NETZ	REDECILLA
5	0066005380	1		RETE	NET	FILET	NETZ	REDECILLA
6	009953104	1		CONVOGLIATORE	CONVEYOR	CONVOYEUR	LEITBLECH	CANALIZADOR
7	0066005382	1		RETE	NET	FILET	NETZ	REDECILLA
8	0066004620	1		MINIGONNA LATO DX	RH SIDE SPOILER	MINIJUPE COTE DROIT	MINIROCK RECHTE SEITE	FALDILLA LADO DERECHO
9	0066004664	1		BRANCARDO	PANEL	PANNEAU	VERKLEIDUNG	CONTRAPANEL
10	008400607	3		RONDELLA	WASHER	RONDELLE	SCHEIBE	ARANDELA
11	008700660	9		VITE	SCREW	VIS	SCHRAUBE	TORNILLO
12	008740685	3		VITE	SCREW	VIS	SCHRAUBE	TORNILLO
13	008400624	3		RONDELLA	WASHER	RONDELLE	SCHEIBE	ARANDELA
14	008220601	6		MOLLETTA	CLIP	AGRAFE	KLEMMSTUECK	SUJETADOR
15	009410306	2		SPORTELLO ISPEZIONE	INSPECTION LID	VOLET	DECKEL	TAPA
16	008700320	12		VITE	SCREW	VIS	SCHRAUBE	TORNILLO
17	008220302	12		MOLLETTA	CLIP	AGRAFE	KLEMMSTUECK	SUJETADOR
18	0078004670	1		BATTICALCAGNO	DOORSILL MOULDING	BAVOLET	FUSSLEISTE	MOLDURA
19	0066005204	1		TRIANGOLO DX	RH TRIANGLE	TRIANGLE D.	DREIECK RE.	TRIÁNGULO DCH.
20	009411511	1		GUARNIZIONE	GASKET	GUARNITURE	DICHTUNG	GUARNIZIONE
21	009421408	2		PARACOLPI GOMMA	RUBBER BUMPER	PARE-CHOCS	GUMMIPUFFER	TOPE DE GOMA
22	009911502	1		PARASASSI	PROTECTION	CHASSE-PIERRES	STEINSCHLAG-	GUARDAPIEDRAS
23	009411513	1		GUARNIZIONE	GASKET	GUARNITURE	DICHTUNG	GUARNIZIONE
24	009911500	1		PASSARUOTA POST.	REAR WHEELBOX	PASSE-ROUE	RADKASTENBLECH	CAVIDAD DE RUEDA
25	008700449	17		VITE	SCREW	VIS	SCHRAUBE	TORNILLO
26	008400508	17		RONDELLA	WASHER	RONDELLE	SCHEIBE	ARANDELA
27	008220507	17		MOLLETTA	CLIP	AGRAFE	KLEMMSTUECK	SUJETADOR
28	008400624	9		RONDELLA	WASHER	RONDELLE	SCHEIBE	ARANDELA
29	008700685	9		VITE	SCREW	VIS	SCHRAUBE	TORNILLO
30	0066004620	1		TARGHETTA "DIABLO GT"	"DIABLO GT" PLATE	PLAQUE "DIABLO GT"	SCHILD "DIABLO GT"	PLACA "DIABLO GT"
31	0074005121	1		COPERCHIO GRIGLIA	GRILL COVER	COUVERCLE GRILLE	GRILLDECKEL	TAPA REJILLA
32	009490115	1		TUBO SCARICO	EXHAUST PIPE	TUYAU D'ECHAPPEMENT	AUSPUFFROHR	TUBO DE ESCAPE
33	008700455	4		VITE	SCREW	VIS	SCHRAUBE	TORNILLO
34	008931416	4		TAPPO	PLUG	BOUCHON	STOPFEN	TAPÓN
35	008100830	2		VITE	SCREW	VIS	SCHRAUBE	TORNILLO
36	008400814	2		RONDELLA	WASHER	RONDELLE	SCHEIBE	ARANDELA