TAVOLE PARTI DI RICAMBIO
SPARE PARTS TABLES
TABLEAUX DES PIECES DE RECHANGE
TAFELN DER ERSATZTEILE
TABLAS DE LAS PIEZAS DE RECAMBIO

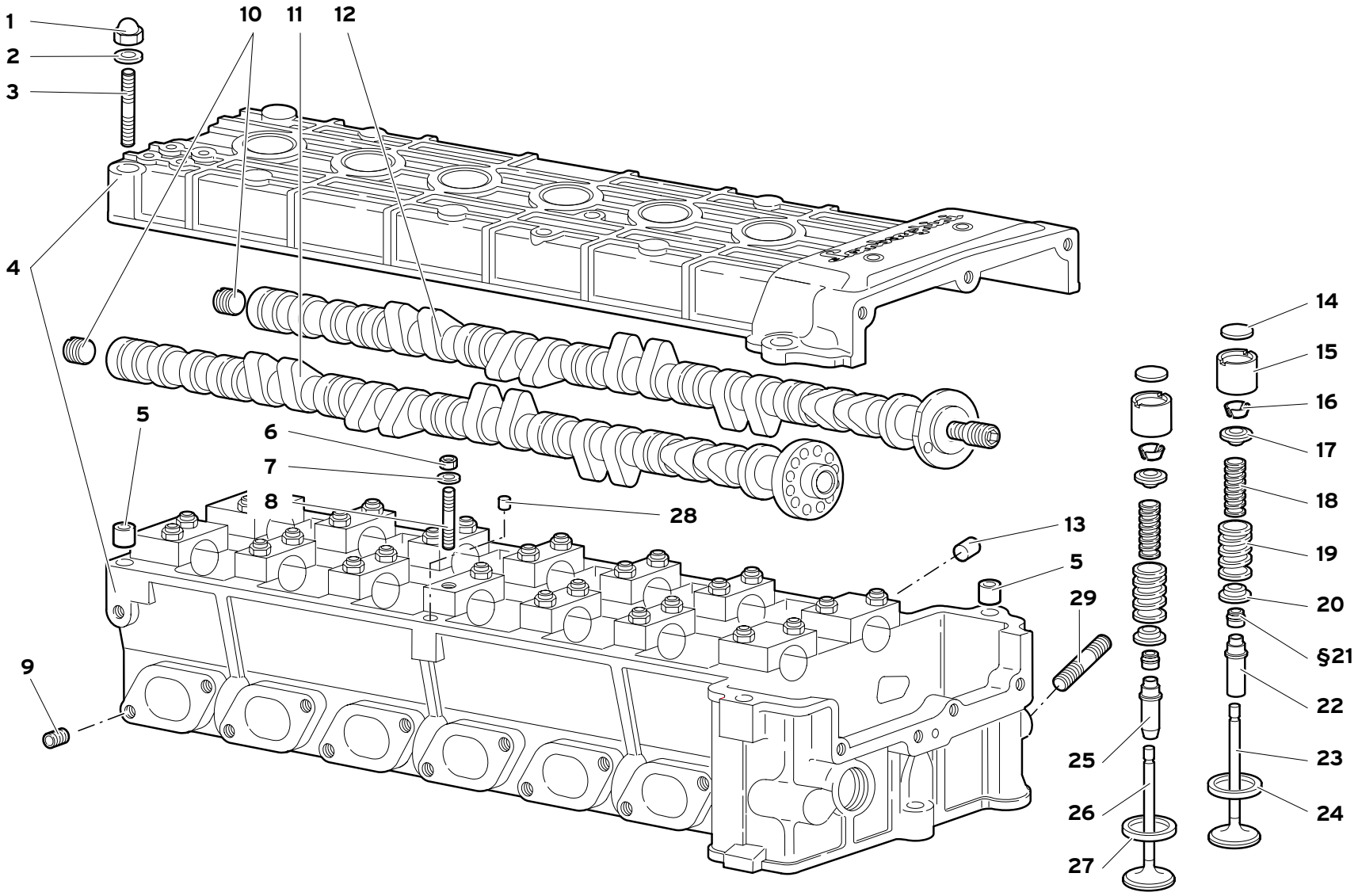

11	TESTA DESTRA RIGHT CYLINDER HEAD CULASSE DROITE RECHTER KOPF CULATA DEL CILINDRO DERECHO	11.01.00	Diablo GT 11/1999

Rif. Ref. Réf. Bez. Ref.	Codice Part number Numero des pièces Teilnummer Codigo	Q.tà Q.ty Q.té Stk. C.dad	Versione Version Version Version Versión	DESCRIZIONE	DESCRIPTION	DESCRIPTION	BESCHREIBUNG	DESCRIPCION
1	008200605	1		DADO	NUT	ECROU	MUTTER	TUERCA
2	008410602	1		RONDELLA	WASHER	RONDELLE	SCHEIBE	ARANDELA
3	008300650	1		PRIGIONIERO	STUD	GOUJON	STIFTSCHRAUBE	ESPARRAGO
4	460132008	1		TESTA CILINDRI DX	RIGHT CYLINDER HEA.	CULASSE	ZYLINDERKOPF	CULATA
5	008800604	2		BOCCOLA	BUSHING	DOUILLE	BUECHSE	CASQUILLO
6	008200604	28		DADO	NUT	ECROU	MUTTER	TUERCA
7	008410602	28		RONDELLA	WASHER	RONDELLE	SCHEIBE	ARANDELA
8	008300666	28		PRIGIONIERO	STUD	GOUJON	STIFTSCHRAUBE	ESPARRAGO
9	008840802	12		HELI-COIL	HELI-COIL	HELI-COIL	HELI-COIL	HELI-COIL
10	008931409	2		TAPPO	PLUG	BOUCHON	STOPFEN	TAPON
11	001236472	1		ASSE A CAMME SCARICO	CAMSHAFT	ARBRE A CAMES	EXZENTERWELLE	ARBOL DE LEVAS
12	001236730	1		ASSE A CAMME ASPIRAZIONE	CAMSHAFT	ARBRE A CAMES	EXZENTERWELLE	ARBOL DE LEVAS
13	001122089	2		GRANO	DOWEL	ERGOT	PASSTIFT	PITON
14	001220877	24		SPESSORE DI REGISTRO 3.25 MM	SHIM	CALE D'EPAISSEUR	DISTANZSCHEIBE	SUPLEMENTO
14	001220878	24		SPESSORE DI REGISTRO 3.30 MM	SHIM	CALE D'EPAISSEUR	DISTANZSCHEIBE	SUPLEMENTO
14	001220879	24		SPESSORE DI REGISTRO 3.35 MM	SHIM	CALE D'EPAISSEUR	DISTANZSCHEIBE	SUPLEMENTO
14	001220880	24		SPESSORE DI REGISTRO 3.40 MM	SHIM	CALE D'EPAISSEUR	DISTANZSCHEIBE	SUPLEMENTO
14	001220881	24		SPESSORE DI REGISTRO 3.45 MM	SHIM	CALE D'EPAISSEUR	DISTANZSCHEIBE	SUPLEMENTO
14	001220882	24		SPESSORE DI REGISTRO 3.50 MM	SHIM	CALE D'EPAISSEUR	DISTANZSCHEIBE	SUPLEMENTO
14	001220883	24		SPESSORE DI REGISTRO 3.55 MM	SHIM	CALE D'EPAISSEUR	DISTANZSCHEIBE	SUPLEMENTO
14	001220884	24		SPESSORE DI REGISTRO 3.60 MM	SHIM	CALE D'EPAISSEUR	DISTANZSCHEIBE	SUPLEMENTO
14	001220885	24		SPESSORE DI REGISTRO 3.65 MM	SHIM	CALE D'EPAISSEUR	DISTANZSCHEIBE	SUPLEMENTO
14	001220886	24		SPESSORE DI REGISTRO 3.70 MM	SHIM	CALE D'EPAISSEUR	DISTANZSCHEIBE	SUPLEMENTO
14	001220887	24		SPESSORE DI REGISTRO 3.75 MM	SHIM	CALE D'EPAISSEUR	DISTANZSCHEIBE	SUPLEMENTO
14	001220888	24		SPESSORE DI REGISTRO 3.80 MM	SHIM	CALE D'EPAISSEUR	DISTANZSCHEIBE	SUPLEMENTO
14	001220889	24		SPESSORE DI REGISTRO 3.85 MM	SHIM	CALE D'EPAISSEUR	DISTANZSCHEIBE	SUPLEMENTO
14	001220890	24		SPESSORE DI REGISTRO 3.90 MM	SHIM	CALE D'EPAISSEUR	DISTANZSCHEIBE	SUPLEMENTO
14	001220891	24		SPESSORE DI REGISTRO 3.95 MM	SHIM	CALE D'EPAISSEUR	DISTANZSCHEIBE	SUPLEMENTO
14	001220892	24		SPESSORE DI REGISTRO 4.00 MM	SHIM	CALE D'EPAISSEUR	DISTANZSCHEIBE	SUPLEMENTO
14	001220893	24		SPESSORE DI REGISTRO 4.05 MM	SHIM	CALE D'EPAISSEUR	DISTANZSCHEIBE	SUPLEMENTO
14	001220894	24		SPESSORE DI REGISTRO 4.10 MM	SHIM	CALE D'EPAISSEUR	DISTANZSCHEIBE	SUPLEMENTO
14	001220895	24		SPESSORE DI REGISTRO 4.15 MM	SHIM	CALE D'EPAISSEUR	DISTANZSCHEIBE	SUPLEMENTO
14	001220896	24		SPESSORE DI REGISTRO 4.20 MM	SHIM	CALE D'EPAISSEUR	DISTANZSCHEIBE	SUPLEMENTO
14	001220897	24		SPESSORE DI REGISTRO 4.25 MM	SHIM	CALE D'EPAISSEUR	DISTANZSCHEIBE	SUPLEMENTO

§_ _ PRESENTE ANCHE NEL KIT GUARNIZIONI MOTORE / ALSO INCLUDED IN THE ENGINE GASKETS KIT / EST EGALEMENT PRESENTE DANS LE KIT JOINTS DE MOTEUR / AUCH IM KIT MOTORDICHTUNGEN VORHANDEN / INCLUIDO TAMBIÉN EN EL KIT DE GUARNICIONES DEL MOTOR

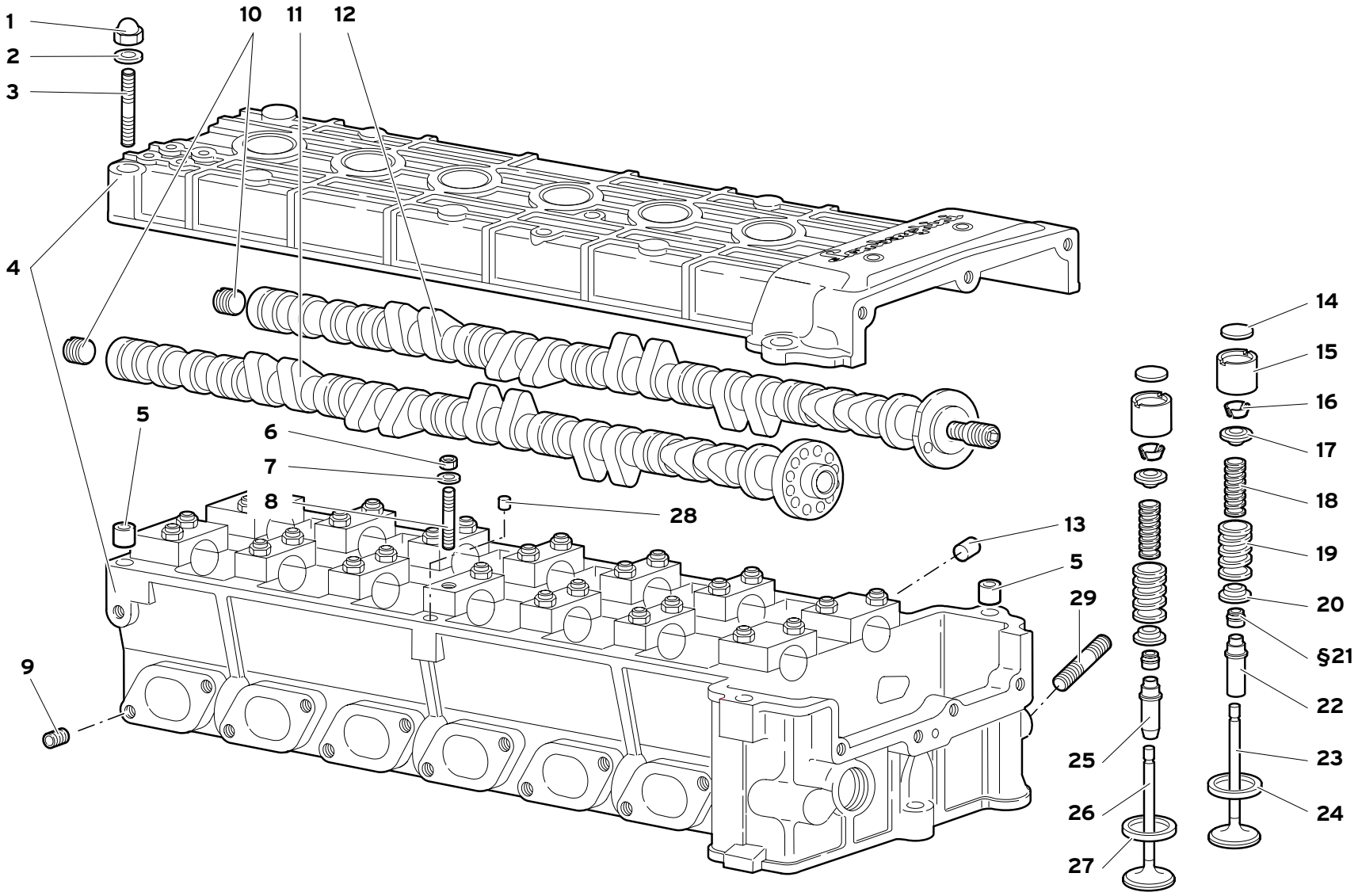

11	TESTA DESTRA RIGHT CYLINDER HEAD CULASSE DROITE RECHTER KOPF CULATA DEL CILINDRO DERECHO	11.01.00	Diablo GT 11/1999

Rif. Ref. Réf. Bez. Ref.	Codice Part number Numero des pièces Teilnummer Codigo	Q.tà Q.ty Q.té Stk. C.dad	Versione Version Version Version Versión	DESCRIZIONE	DESCRIPTION	DESCRIPTION	BESCHREIBUNG	DESCRIPCION
14	001220898	24		SPESSORE DI REGISTRO 4.30 MM	SHIM	CALE D'EPAISSEUR	DISTANZSCHEIBE	SUPLEMENTO
14	001220899	24		SPESSORE DI REGISTRO 4.35 MM	SHIM	CALE D'EPAISSEUR	DISTANZSCHEIBE	SUPLEMENTO
14	001220900	24		SPESSORE DI REGISTRO 4.40 MM	SHIM	CALE D'EPAISSEUR	DISTANZSCHEIBE	SUPLEMENTO
14	001220901	24		SPESSORE DI REGISTRO 4.45 MM	SHIM	CALE D'EPAISSEUR	DISTANZSCHEIBE	SUPLEMENTO
14	001220902	24		SPESSORE DI REGISTRO 4.50 MM	SHIM	CALE D'EPAISSEUR	DISTANZSCHEIBE	SUPLEMENTO
14	001220903	24		SPESSORE DI REGISTRO 4.55 MM	SHIM	CALE D'EPAISSEUR	DISTANZSCHEIBE	SUPLEMENTO
14	001220904	24		SPESSORE DI REGISTRO 4.60 MM	SHIM	CALE D'EPAISSEUR	DISTANZSCHEIBE	SUPLEMENTO
14	001220905	24		SPESSORE DI REGISTRO 4.65 MM	SHIM	CALE D'EPAISSEUR	DISTANZSCHEIBE	SUPLEMENTO
14	001220906	24		SPESSORE DI REGISTRO 4.70 MM	SHIM	CALE D'EPAISSEUR	DISTANZSCHEIBE	SUPLEMENTO
15	001220844	24		PUNTERIA	TAPPET	POUSSOIR	STOESSEL	EMPUJADOR
16	001235955	48		SEMICONO PUNTERIE	TAPPET LOCK CONE	DEMI-CONE	KEGELSTUECK	CHAVETA CONICA
17	001220992	24		PIATTELLO PUNTERIA SUPERIORE	TAPPET PLATE	PASTILLE	DISTANZSCHEIBE	PLATILLO DE EMPU.
18	001223097	24		MOLLA	SPRING	RESSORT	FEDER	RESORTE
19	001220988	24		MOLLA	SPRING	RESSORT	FEDER	RESORTE
20	001220993	24		PIATTELLO PUNTERIA INFERIORE	TAPPET PLATE	PASTILLE	DISTANZSCHEIBE	PLATILLO DE EMPU.
§21	001220840	24		ANELLO TENUTA	SEAL	JOINT D'ETANCHEITE	DICHTRING	JUNTA HERMETICA
22	001238321	12		GUIDA VALVOLA ASPIRAZIONE	GUIDE	GLISSIERE	SCHIENE	GUIA
23	001237439	12		VALVOLA ASPIRAZIONE	INTAKE VALVE	SOUPAPE D'ADMIS.	EINLASSVENTIL	VALVULA DE ADMI.
24	001234790	12		SEDE VALVOLA ASPIRAZIONE	VALVE SEAT	SIEGE DE SOUPAPE	VENTILSITZ	ASIENTO DE VALVU.
25	001238320	12		GUIDA VALVOLA SCARICO	VALVE GUIDE	GUIDE-SOUPAPE	VENTILFUEHRUNG	GUIA DE VALVULA
26	001237440	12		VALVOLA SCARICO	EXHAUST VALVE	SOUPAPE D'ECHAPPE.	AUSLASSVENTIL	VALVULA DE ESCAPE
27	001234791	12		SEDE VALVOLA SCARICO	VALVE SEAT	SIEGE DE SOUPAPE	VENTILSITZ	ASIENTO DE VALVU.
28	008850302	2		GRANO	DOWEL	ERGOT	PASSTIFT	PITON
29	008300665	1		PRIGIONIERO	STUD	GOUJON	STIFTSCHRAUBE	ESPARRAGO

§_ _ PRESENTE ANCHE NEL KIT GUARNIZIONI MOTORE | ALSO INCLUDED IN THE ENGINE GASKETS KIT | EST EGALEMENT PRESENTE DANS LE KIT JOINTS DE MOTEUR | AUCH IM KIT MOTORDICHTUNGEN VORHANDEN | INCLUIDO TAMBIÉN EN EL KIT DE GUARNICIONES DEL MOTOR

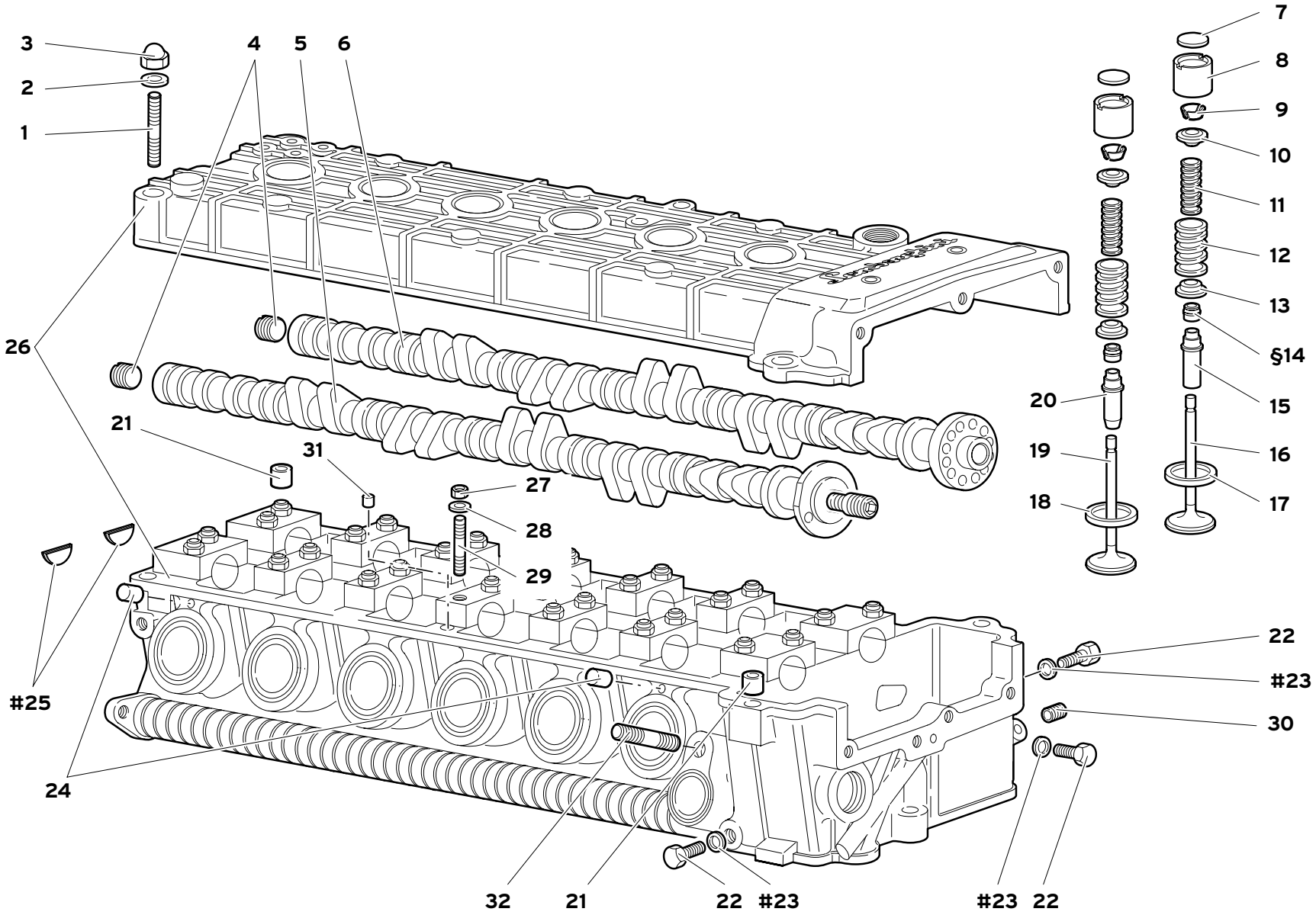

11	TESTA SINISTRA LEFT CYLINDER HEAD CULASSE GAUCHE	LINKER COPY CULATA DEL CILINDRO IZQUIERDO	11.02.00	Diablo GT 11/1999

Rif. Ref. Réf. Bez. Ref.	Codice Part number Numero des pièces Teilnummer Codigo	Q.tà Q.ty Q.té Stk. C.dad	Versione Version Version Version Versión	DESCRIZIONE	DESCRIPTION	DESCRIPTION	BESCHREIBUNG	DESCRIPCION
1	008300649	1		PRIGIONIERO	STUD	GOUJON	STIFTSCHRAUBE	ESPARRAGO
2	008410602	1		RONDELLA	WASHER	RONDELLE	SCHEIBE	ARANDELA
3	008200605	1		DADO	NUT	ECROU	MUTTER	TUERCA
4	008931409	2		TAPPO	PLUG	BOUCHON	STOPFEN	TAPON
5	001236729	1		ASSE A CAMME ASP. TESTA SX	CAMSHAFT	ARBRE A CAMES	EXZENTERWELLE	ARBOL DE LEVAS
6	001236473	1		ASSE A CAMME SCARICO TESTA SX	CAMSHAFT	ARBRE A CAMES	EXZENTERWELLE	ARBOL DE LEVAS
7	001220877	24		SPESSORE DI REGISTRO 3.25 MM	SHIM	CALE D'EPAISSEUR	DISTANZSCHEIBE	SUPLEMENTO
7	001220878	24		SPESSORE DI REGISTRO 3.30 MM	SHIM	CALE D'EPAISSEUR	DISTANZSCHEIBE	SUPLEMENTO
7	001220879	24		SPESSORE DI REGISTRO 3.35 MM	SHIM	CALE D'EPAISSEUR	DISTANZSCHEIBE	SUPLEMENTO
7	001220880	24		SPESSORE DI REGISTRO 3.40 MM	SHIM	CALE D'EPAISSEUR	DISTANZSCHEIBE	SUPLEMENTO
7	001220881	24		SPESSORE DI REGISTRO 3.45 MM	SHIM	CALE D'EPAISSEUR	DISTANZSCHEIBE	SUPLEMENTO
7	001220882	24		SPESSORE DI REGISTRO 3.50 MM	SHIM	CALE D'EPAISSEUR	DISTANZSCHEIBE	SUPLEMENTO
7	001220883	24		SPESSORE DI REGISTRO 3.55 MM	SHIM	CALE D'EPAISSEUR	DISTANZSCHEIBE	SUPLEMENTO
7	001220884	24		SPESSORE DI REGISTRO 3.60 MM	SHIM	CALE D'EPAISSEUR	DISTANZSCHEIBE	SUPLEMENTO
7	001220885	24		SPESSORE DI REGISTRO 3.65 MM	SHIM	CALE D'EPAISSEUR	DISTANZSCHEIBE	SUPLEMENTO
7	001220886	24		SPESSORE DI REGISTRO 3.70 MM	SHIM	CALE D'EPAISSEUR	DISTANZSCHEIBE	SUPLEMENTO
7	001220887	24		SPESSORE DI REGISTRO 3.75 MM	SHIM	CALE D'EPAISSEUR	DISTANZSCHEIBE	SUPLEMENTO
7	001220888	24		SPESSORE DI REGISTRO 3.80 MM	SHIM	CALE D'EPAISSEUR	DISTANZSCHEIBE	SUPLEMENTO
7	001220889	24		SPESSORE DI REGISTRO 3.85 MM	SHIM	CALE D'EPAISSEUR	DISTANZSCHEIBE	SUPLEMENTO
7	001220890	24		SPESSORE DI REGISTRO 3.90 MM	SHIM	CALE D'EPAISSEUR	DISTANZSCHEIBE	SUPLEMENTO
7	001220891	24		SPESSORE DI REGISTRO 3.95 MM	SHIM	CALE D'EPAISSEUR	DISTANZSCHEIBE	SUPLEMENTO
7	001220892	24		SPESSORE DI REGISTRO 4.00 MM	SHIM	CALE D'EPAISSEUR	DISTANZSCHEIBE	SUPLEMENTO
7	001220893	24		SPESSORE DI REGISTRO 4.05 MM	SHIM	CALE D'EPAISSEUR	DISTANZSCHEIBE	SUPLEMENTO
7	001220894	24		SPESSORE DI REGISTRO 4.10 MM	SHIM	CALE D'EPAISSEUR	DISTANZSCHEIBE	SUPLEMENTO
7	001220895	24		SPESSORE DI REGISTRO 4.15 MM	SHIM	CALE D'EPAISSEUR	DISTANZSCHEIBE	SUPLEMENTO
7	001220896	24		SPESSORE DI REGISTRO 4.20 MM	SHIM	CALE D'EPAISSEUR	DISTANZSCHEIBE	SUPLEMENTO
7	001220897	24		SPESSORE DI REGISTRO 4.25 MM	SHIM	CALE D'EPAISSEUR	DISTANZSCHEIBE	SUPLEMENTO
7	001220898	24		SPESSORE DI REGISTRO 4.30 MM	SHIM	CALE D'EPAISSEUR	DISTANZSCHEIBE	SUPLEMENTO
7	001220899	24		SPESSORE DI REGISTRO 4.35 MM	SHIM	CALE D'EPAISSEUR	DISTANZSCHEIBE	SUPLEMENTO
7	001220900	24		SPESSORE DI REGISTRO 4.40 MM	SHIM	CALE D'EPAISSEUR	DISTANZSCHEIBE	SUPLEMENTO
7	001220901	24		SPESSORE DI REGISTRO 4.45 MM	SHIM	CALE D'EPAISSEUR	DISTANZSCHEIBE	SUPLEMENTO

§_ _ PRESENTE ANCHE NEL KIT GUARNIZIONI MOTORE | ALSO INCLUDED IN THE ENGINE GASKETS KIT | EST EGALEMENT PRESENTE DANS LE KIT JOINTS DE MOTEUR | AUCH IM KIT MOTORDICHTUNGEN VORHANDEN | INCLUIDO TAMBIÉN EN EL KIT DE GUARNICIONES DEL MOTOR

#_ _ PRESENTE ANCHE NEL KIT GUARNIZIONI MOTORE E NEL KIT GUARNIZIONI COPERCHI | ALSO INCLUDED IN THE ENGINE GASKETS KIT AND COVER GASKETS KIT | EST EGALEMENT PRESENTE DANS LE KIT JOINTS DE MOTEUR ET DANS LE KIT JOINTS DE COUVERCLES | AUCH IM KIT MOTORDICHTUNGEN UND DECKELDICHTUNGEN | INCLUIDO TAMBIÉN EN EL KIT DE GUARN. DEL MOTOR Y EN EL KIT DE GUARN. PARA TAPAS

TESTA SINISTRA

LEFT CYLINDER HEAD
CULASSE GAUCHE

LINKER COPY
CULATA DEL CILINDRO IZQUIERDO

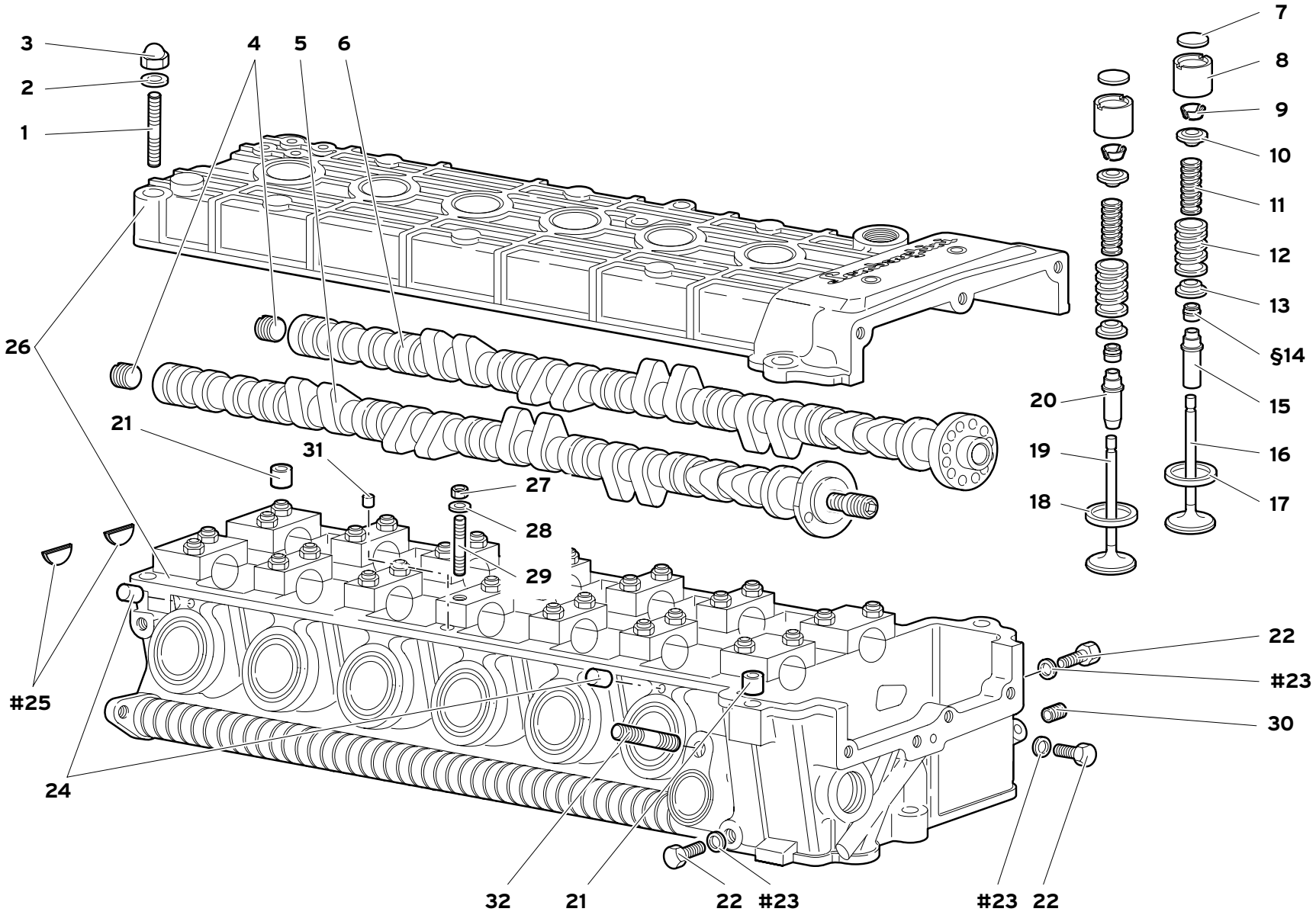

11	TESTA SINISTRA LEFT CYLINDER HEAD CULASSE GAUCHE	LINKER COPY CULATA DEL CILINDRO IZQUIERDO	11.02.00	Diablo GT 11/1999

Rif. Ref. Réf. Bez. Ref.	Codice Part number Numero des pièces Teilnummer Codigo	Q.tà Q.ty Q.té Stk. C.dad	Versione Version Version Version Versión	DESCRIZIONE	DESCRIPTION	DESCRIPTION	BESCHREIBUNG	DESCRIPCION
7	001220902	24		SPESSORE DI REGISTRO 4.50 MM	SHIM	CALE D'EPAISSEUR	DISTANZSCHEIBE	SUPLEMENTO
7	001220903	24		SPESSORE DI REGISTRO 4.55 MM	SHIM	CALE D'EPAISSEUR	DISTANZSCHEIBE	SUPLEMENTO
7	001220904	24		SPESSORE DI REGISTRO 4.60 MM	SHIM	CALE D'EPAISSEUR	DISTANZSCHEIBE	SUPLEMENTO
7	001220905	24		SPESSORE DI REGISTRO 4.65 MM	SHIM	CALE D'EPAISSEUR	DISTANZSCHEIBE	SUPLEMENTO
7	001220906	24		SPESSORE DI REGISTRO 4.70 MM	SHIM	CALE D'EPAISSEUR	DISTANZSCHEIBE	SUPLEMENTO
8	001220844	24		PUNTERIA	TAPPET	POUSSOIR	STOESSEL	EMPUJADOR
9	001235955	48		SEMICONO PUNTERIE	TAPPET LOCK CONE	DEMI-CONE	KEGELSTUECK	CHAVETA CONICA
10	001220992	24		PIATTELLO PUNTERIA SUPERIORE	TAPPET PLATE	PASTILLE DE	DISTANZSCHEIBE	PLATILLO DE EMPU.
11	001223097	24		MOLLA INTERNA	SPRING	RESSORT	FEDER	RESORTE
12	001220988	24		MOLLA ESTERNA	SPRING	RESSORT	FEDER	RESORTE
13	001220993	24		PIATTELLO PUNTERIA INFERIORE	TAPPET PLATE	PASTILLE DE	DISTANZSCHEIBE	PLATILLO DE EMPU.
§14	001220840	24		ANELLO TENUTA	SEAL	JOINT D'ETANCHEITE	DICHTRING	JUNTA HERMETICA
15	001238320	12		GUIDA VALVOLA SCARICO	VALVE GUIDE	GUIDE-SOUPAPE	VENTILFUEHRUNG	GUIA DE VALVULA
16	001237440	12		VALVOLA SCARICO	EXHAUST VALVE	SOUPAPE D'ECHAPPE.	AUSLASSVENTIL	VALVULA DE ESCAPE
17	001234791	12		SEDE VALVOLA SCARICO	VALVE SEAT	SIEGE DE SOUPAPE	VENTILSITZ	ASIENTO DE VALVU.
18	001234790	12		SEDE VALVOLA ASPIRAZIONE	VALVE SEAT	SIEGE DE SOUPAPE	VENTILSITZ	ASIENTO DE VALVU.
19	001237439	12		VALVOLA ASPIRAZIONE	VALVE	SOUPAPE	VENTIL	VALVULA
20	001238321	12		GUIDA VALVOLA ASPIRAZIONE	VALVE GUIDE	GUIDE-SOUPAPE	VENTILFUEHRUNG	GUIA DE VALVULA
21	008800604	2		BOCCOLA	BUSHING	DOUILLE	BUECHSE	CASQUILLO
22	008100631	3		VITE	SCREW	VIS	SCHRAUBE	TORNILLO
#23	008400609	3		RONDELLA	WASHER	RONDELLE	SCHEIBE	ARANDELA
24	001122089	2		GRANO	DOWEL	ERGOT	PASSTIFT	PITON
#25	0011003411	2		COPERCHIO	COVER	COUVERCLE	DECKEL	TAPA
26	460132009	1		TESTA CILINDRI SX	CYLINDER HEAD	CULASSE	ZYLINDERKOPF	CULATA
27	008200604	28		DADO	NUT	ECROU	MUTTER	TUERCA
28	008410602	28		RONDELLA	WASHER	RONDELLE	SCHEIBE	ARANDELA
29	008300666	28		PRIGIONIERO	STUD	GOUJON	STIFTSCHRAUBE	ESPARRAGO
30	008840802	12		HELI-COIL	HELI-COIL	HELI-COIL	HELI-COIL	HELI-COIL
31	008850302	2		GRANO	DOWEL	ERGOT	PASSTIFT	PITON
32	008300665	1		PRIGIONIERO	STUD	GOUJON	STIFTSCHRAUBE	ESPARRAGO

§_ _	PRESENTE ANCHE NEL KIT GUARNIZIONI MOTORE	ALSO INCLUDED IN THE ENGINE GASKETS KIT	EST EGALEMENT PRESENTE DANS LE KIT JOINTS DE MOTEUR	AUCH IM KIT MOTORDICHTUNGEN VORHANDEN	INCLUIDO TAMBIÉN EN EL KIT DE GUARNICIONES DEL MOTOR
#_ _	PRESENTE ANCHE NEL KIT GUARNIZIONI MOTORE E NEL KIT GUARNIZIONI COPERCHI	ALSO INCLUDED IN THE ENGINE GASKETS KIT AND COVER GASKETS KIT	EST EGALEMENT PRESENTE DANS LE KIT JOINTS DE MOTEUR ET DANS LE KIT JOINTS DE COUVERCLES	AUCH IM KIT MOTORDICHTUNGEN UND DECKELDICHTUNGEN	INCLUIDO TAMBIÉN EN EL KIT DE GUARN. DEL MOTOR Y EN EL KIT DE GUARN. PARA TAPAS

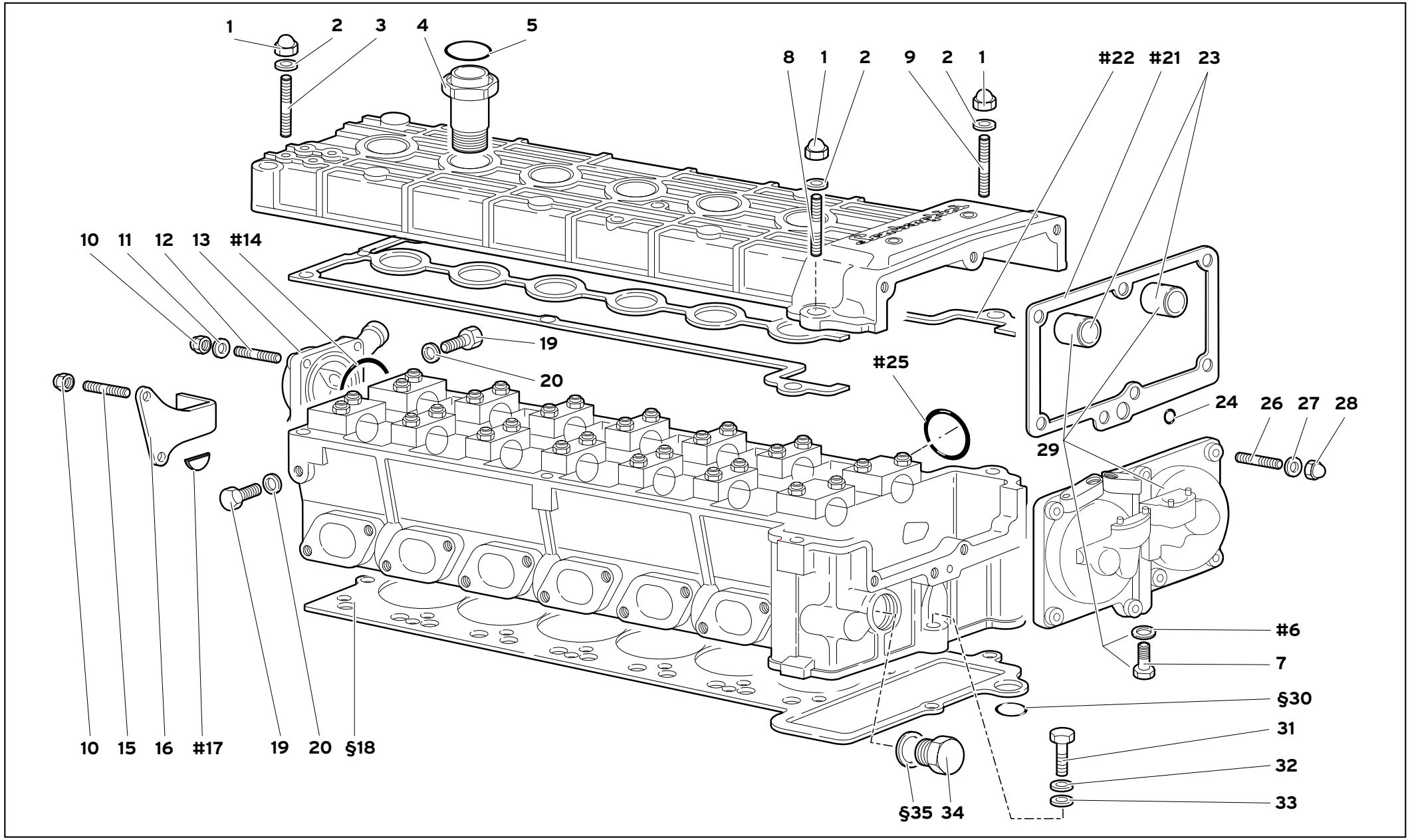

11

ACCESSORI TESTA DESTRA

ACCESSORIES FOR RIGHT CYLINDER HEAD

ACCESSOIRES CULASSE DROITE

ZUBEHÖR RECHTER KOPF

ACCESORIOS CULATA CIL. DERECHO

11.03.01

DiabloGT

02/2000

Rif. Ref. Réf. Bez. Ref.	Codice Part number Numero des pièces Teilnummer Codigo	Q.tà Q.ty Q.té Stk. C.dad	Versione Version Version Version Versión	DESCRIZIONE	DESCRIPTION	DESCRIPTION	BESCHREIBUNG	DESCRIPCION
1	008200605	3		DADO	NUT	ECROU	MUTTER	TUERCA
2	008400606	3		RONDELLA	WASHER	RONDELLE	SCHEIBE	ARANDELA
3	008300649	1		PRIGIONIERO	STUD	GOUJON	STIFTSCHRAUBE	ESPARRAGO
4	0011004007	6		BOCCHETTONE	UNION	VIS-RACCORD	HOHLSCHRAUBE	BOQUILLA
5	008602302	6		ANELLO TENUTA	SEAL	JOINT D'ETANCHEITE	DICHTRING	JUNTA HERMETICA
#6	008400609	1		RONDELLA	WASHER	RONDELLE	SCHEIBE	ARANDELA
7	008100631	1		VITE	SCREW	VIS	SCHRAUBE	TORNILLO
8	008300651	1		PRIGIONIERO	STUD	GOUJON	STIFTSCHRAUBE	ESPARRAGO
9	008300637	1		PRIGIONIERO	STUD	GOUJON	STIFTSCHRAUBE	ESPARRAGO
10	008200605	8		DADO	NUT	ECROU	MUTTER	TUERCA
11	008410602	6		RONDELLA	WASHER	RONDELLE	SCHEIBE	ARANDELA
12	008300601	4		PRIGIONIERO	STUD	GOUJON	STIFTSCHRAUBE	ESPARRAGO
13	001133383	1		COPERCHIO - SFIATO	VENT PIPE - COVER	COUVERCLE	DECKEL	TAPA
#14	008606205	1		ANELLO TENUTA	SEAL	JOINT D'ETANCHEITE	DICHTRING	JUNTA HERMETICA
15	008300613	2		PRIGIONIERO	STUD	GOUJON	STIFTSCHRAUBE	ESPARRAGO
16	0011005230	1		FERMAGUAINA	SUPPORT	SUPPORT	LAGER	SOPORTE
#17	0011003411	1		COPERCHIO	COVER	COUVERCLE	DECKEL	TAPA
§18	0011000987	1		GUARNIZIONE	GASKET	GUARNITURE	DICHTUNG	GUARNIZIONE
19	008100839	3		VITE	SCREW	VIS	SCHRAUBE	TORNILLO
20	008400818	3		RONDELLA	WASHER	RONDELLE	SCHEIBE	ARANDELA
#21	0011003889	1		GUARNIZIONE	GASKET	GUARNITURE	DICHTUNG	GUARNIZIONE
#22	0011004920	1		GUARNIZIONE	GASKET	GUARNITURE	DICHTUNG	GUARNIZIONE
23	0011000038	2		BOCCOLA	BUSHING	DOUILLE	BUECHSE	CASQUILLO
24	008600905	1		ANELLO TENUTA	SEAL	JOINT D'ETANCHEITE	DICHTRING	JUNTA HERMETICA
#25	008604703	6		ANELLO TENUTA	SEAL	JOINT D'ETANCHEITE	DICHTRING	JUNTA HERMETICA
26	008300809	7		PRIGIONIERO	STUD	GOUJON	STIFTSCHRAUBE	ESPARRAGO
27	008410810	7		RONDELLA	WASHER	RONDELLE	SCHEIBE	ARANDELA
28	008200816	7		DADO	NUT	ECROU	MUTTER	TUERCA
29	0011004838	1		COPERCHIO COMPLETO	COVER	COUVERCLE	DECKEL	TAPA
§30	008601203	1		ANELLO TENUTA	SEAL	JOINT D'ETANCHEITE	DICHTRING	SUNTA HERMETICA

§_ _	PRESENTE ANCHE NEL KIT GUARNIZIONI MOTORE	ALSO INCLUDED IN THE ENGINE GASKETS KIT	EST EGALEMENT PRESENTE DANS LE KIT JOINTS DE MOTEUR	AUCH IM KIT MOTORDICHTUNGEN VORHANDEN	INCLUIDO TAMBIÉN EN EL KIT DE GUARNICIONES DEL MOTOR
#_ _	PRESENTE ANCHE NEL KIT GUARNIZIONI MOTORE E NEL KIT GUARNIZIONI COPERCHI	ALSO INCLUDED IN THE ENGINE GASKETS KIT AND COVER GASKETS KIT	EST EGALEMENT PRESENTE DANS LE KIT JOINTS DE MOTEUR ET DANS LE KIT JOINTS DE COUVERCLES	AUCH IM KIT MOTORDICHTUNGEN UND DECKELDICHTUNGEN	INCLUIDO TAMBIÉN EN EL KIT DE GUARN. DEL MOTOR Y EN EL KIT DE GUARN. PARA TAPAS

ACCESSORI TESTA DESTRA

ACCESSORIES FOR RIGHT CYLINDER HEAD
ACCESSOIRES CULASSE DROITE
ZUBEHÖR RECHTER KOPF
ACCESORIOS CULATA CIL. DERECHO

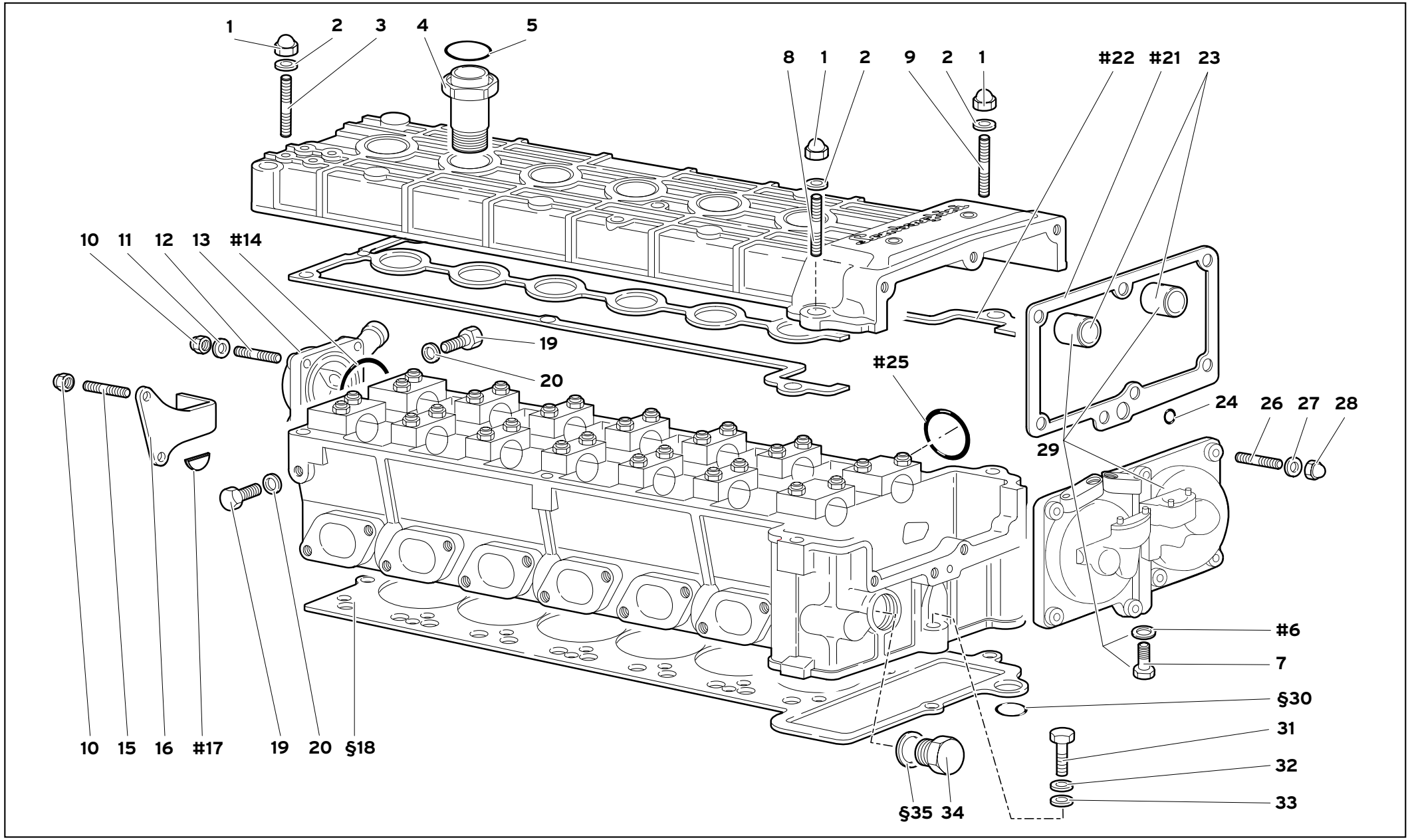

11

ACCESSORI TESTA DESTRA

ACCESSORIES FOR RIGHT CYLINDER HEAD

ACCESSOIRES CULASSE DROITE

ZUBEHÖR RECHTER KOPF

ACCESORIOS CULATA CIL. DERECHO

11.03.01

DiabloGT

02/2000

Rif. Ref. Réf. Bez. Ref.	Codice Part number Numero des pièces Teilnummer Codigo	Q.tà Q.ty Q.té Stk. C.dad	Versione Version Version Version Versión	DESCRIZIONE	DESCRIPTION	DESCRIPTION	BESCHREIBUNG	DESCRIPCION
31	008100807	1		VITE	SCREW	VIS	SCHRAUBE	TORNILLO
32	008410806	1		RONDELLA	WASHER	RONDELLE	SCHEIBE	ARANDELA
33	008400806	1		RONDELLA	WASHER	RONDELLE	SCHEIBE	ARANDELA
34	008932601	1		TAPPO	PLUG	BOUCHON	STOPFEN	TAPON
§35	008402609	1		RONDELLA	WASHER	RONDELLE	SCHEIBE	ARANDELA

§_ _ PRESENTE ANCHE NEL KIT GUARNIZIONI MOTORE | ALSO INCLUDED IN THE ENGINE GASKETS KIT | EST EGALEMENT PRESENTE DANS LE KIT JOINTS DE MOTEUR | AUCH IM KIT MOTORDICHTUNGEN VORHANDEN | INCLUIDO TAMBIÉN EN EL KIT DE GUARNICIONES DEL MOTOR

#_ _ PRESENTE ANCHE NEL KIT GUARNIZIONI MOTORE E NEL KIT GUARNIZIONI COPERCHI | ALSO INCLUDED IN THE ENGINE GASKETS KIT AND COVER GASKETS KIT | EST EGALEMENT PRESENTE DANS LE KIT JOINTS DE MOTEUR ET DANS LE KIT JOINTS DE COUVERCLES | AUCH IM KIT MOTORDICHTUNGEN UND DECKELDICHTUNGEN | INCLUIDO TAMBIÉN EN EL KIT DE GUARN. DEL MOTOR Y EN EL KIT DE GUARN. PARA TAPAS

ACCESSORI TESTA DESTRA

ACCESSORIES FOR RIGHT CYLINDER HEAD
ACCESSOIRES CULASSE DROITE
ZUBEHÖR RECHTER KOPF
ACCESORIOS CULATA CIL. DERECHO

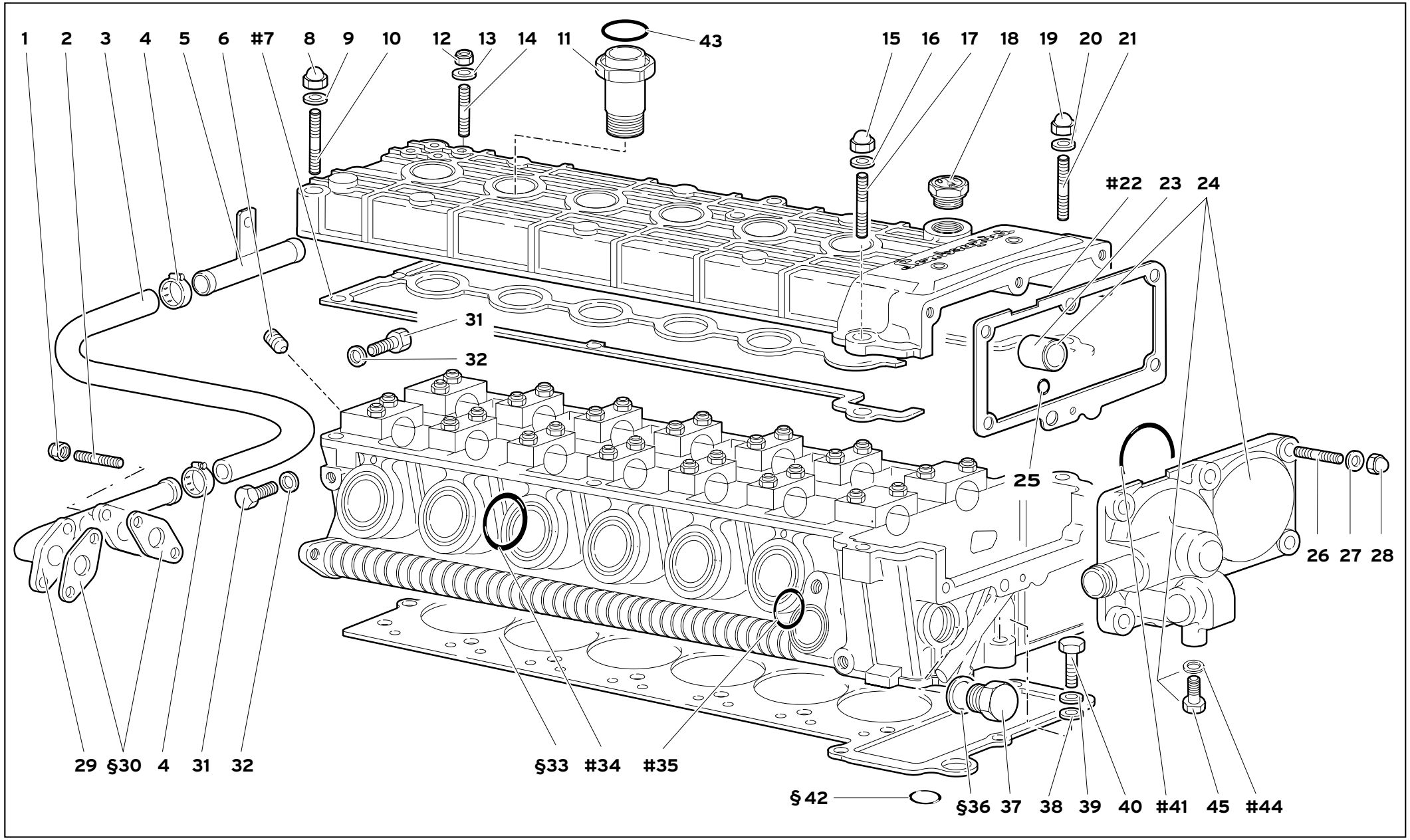

11

ACCESSORI TESTA SINISTRA

ACCESSORIES FOR LEFT CYLINDER HEAD

ZUBEHÖR LINKER KOPF

ACCESSOIRES CULASSE GAUCHE

ACCESORIOS CULATA CIL. IZQUIERDO

11.04.01

Diablo GT

02/2000

Rif. Ref. Réf. Bez. Ref.	Codice Part number Numero des pièces Teilnummer Codigo	Q.tà Q.ty Q.té Stk. C.dad	Versione Version Version Version Versión	DESCRIZIONE	DESCRIPTION	DESCRIPTION	BESCHREIBUNG	DESCRIPCION
1	008200605	4		DADO	NUT	ECROU	MUTTER	TUERCA
2	008300610	4		PRIGIONIERO	STUD	GOUJON	STIFTSCHRAUBE	ESPARRAGO
3	001731535	1		TUBO	PIPE	TUYAU	ROHR	TUBO
4	008832003	2		FASCETTA	STRAP	COLLIER	HALTEBAND	ABRAZADERA
5	001730064	1		GIUNZIONE INTERMEDIA	CONNECTION	RACCORD	STUTZEN	RACOR
6	008700644	1		TAPPO	PLUG	BOUCHON	STOPFEN	TAPON
#7	0011004919	1		GUARNIZIONE	GASKET	GUARNITURE	DICHTUNG	GUARNIZIONE
8	008200605	1		DADO	NUT	ECROU	MUTTER	TUERCA
9	008410602	1		RONDELLA	WASHER	RONDELLE	SCHEIBE	ARANDELA
10	008300650	1		PRIGIONIERO	STUD	GOUJON	STIFTSCHRAUBE	ESPARRAGO
11	0011004007	6		BOCCHETTONE	UNION	VIS-RACCORD	HOHLSCHRAUBE	BOQUILLA
12	008200606	4		DADO	NUT	ECROU	MUTTER	TUERCA
13	008400606	4		RONDELLA	WASHER	RONDELLE	SCHEIBE	ARANDELA
14	008300613	4		PRIGIONIERO	STUD	GOUJON	STIFTSCHRAUBE	ESPARRAGO
15	008200605	1		DADO	NUT	ECROU	MUTTER	TUERCA
16	008410602	1		RONDELLA	WASHER	RONDELLE	SCHEIBE	ARANDELA
17	008300637	1		PRIGIONIERO	STUD	GOUJON	STIFTSCHRAUBE	ESPARRAGO
18	001136032	1		TAPPO INTRODUZIONE	CAP	BOUCHON DE REM.	SCHRAUBDECKEL	TAPON DE LLENADO
19	008200605	1		DADO	NUT	ECROU	MUTTER	TUERCA
20	008410602	1		RONDELLA	WASHER	RONDELLE	SCHEIBE	ARANDELA
21	008300651	1		PRIGIONIERO	STUD	GOUJON	STIFTSCHRAUBE	ESPARRAGO
#22	0011004551	1		GUARNIZIONE	GASKET	GUARNITURE	DICHTUNG	GUARNIZIONE
23	0011000038	1		BOCCOLA	BUSHING	DOUILLE	BUECHSE	CASQUILLO
24	0011004835	1		COPERCHIO - SFIATO COMPLETO	VENT PIPE - COVER	COUVERCLE	DECKEL	TAPA
25	008600905	1		ANELLO TENUTA	SEAL	JOINT D'ETANCHEITE	DICHTRING	JUNTA HERMETICA
26	008300809	7		PRIGIONIERO	STUD	GOUJON	STIFTSCHRAUBE	ESPARRAGO
27	008410810	7		RONDELLA	WASHER	RONDELLE	SCHEIBE	ARANDELA
28	008200816	7		DADO	NUT	ECROU	MUTTER	TUERCA
29	001734153	1		RACCORDO	CONNECTION	RACCORD	STUTZEN	RACOR
§30	001121254	2		GUARNIZIONE	GASKET	GUARNITURE	DICHTUNG	GUARNIZIONE

§_ _	PRESENTE ANCHE NEL KIT GUARNIZIONI MOTORE	ALSO INCLUDED IN THE ENGINE GASKETS KIT	EST EGALEMENT PRESENTE DANS LE KIT JOINTS DE MOTEUR	AUCH IM KIT MOTORDICHTUNGEN VORHANDEN	INCLUIDO TAMBIÉN EN EL KIT DE GUARNICIONES DEL MOTOR
#_ _	PRESENTE ANCHE NEL KIT GUARNIZIONI MOTORE E NEL KIT GUARNIZIONI COPERCHI	ALSO INCLUDED IN THE ENGINE GASKETS KIT AND COVER GASKETS KIT	EST EGALEMENT PRESENTE DANS LE KIT JOINTS DE MOTEUR ET DANS LE KIT JOINTS DE COUVERCLES	AUCH IM KIT MOTORDICHTUNGEN UND DECKELDICHTUNGEN	INCLUIDO TAMBIÉN EN EL KIT DE GUARN. DEL MOTOR Y EN EL KIT DE GUARN. PARA TAPAS

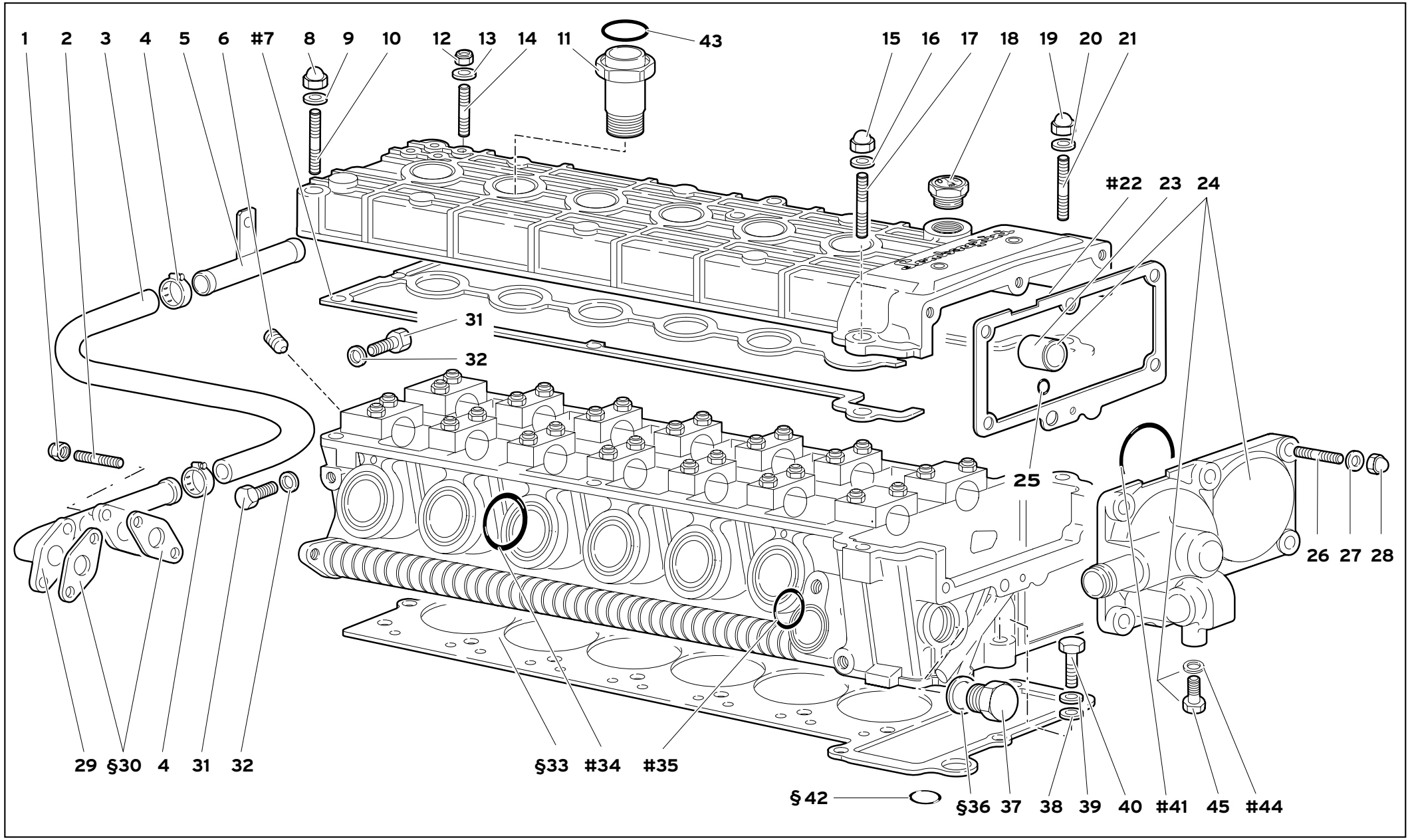

11

ACCESSORI TESTA SINISTRA

ACCESSORIES FOR LEFT CYLINDER HEAD

ZUBEHÖR LINKER KOPF

ACCESSOIRES CULASSE GAUCHE

ACCESORIOS CULATA CIL. IZQUIERDO

11.04.01

Diablo GT

02/2000

Rif. Ref. Réf. Bez. Ref.	Codice Part number Numero des pièces Teilnummer Codigo	Q.tà Q.ty Q.té Stk. C.dad	Versione Version Version Version Versión	DESCRIZIONE	DESCRIPTION	DESCRIPTION	BESCHREIBUNG	DESCRIPCION
31	008100839	2		VITE	SCREW	VIS	SCHRAUBE	TORNILLO
32	008400818	2		RONDELLA	WASHER	RONDELLE	SCHEIBE	ARANDELA
§33	0011000988	1		GUARNIZIONE	GASKET	GUARNITURE	DICHTUNG	GUARNIZIONE
#34	008604703	6		ANELLO TENUTA	SEAL	JOINT D'ETANCHEITE	DICHTRING	JUNTA HERMETICA
#35	008603503	2		ANELLO TENUTA	SEAL	JOINT D'ETANCHEITE	DICHTRING	JUNTA HERMETICA
§36	008402609	1		RONDELLA	WASHER	RONDELLE	SCHEIBE	ARANDELA
37	008932601	1		TAPPO	PLUG	BOUCHON	STOPFEN	TAPON
38	008400806	1		RONDELLA	WASHER	RONDELLE	SCHEIBE	ARANDELA
39	008410806	1		RONDELLA	WASHER	RONDELLE	SCHEIBE	ARANDELA
40	008100807	1		VITE	SCREW	VIS	SCHRAUBE	TORNILLO
#41	008606205	1		ANELLO TENUTA	SEAL	JOINT D'ETANCHEITE	DICHTRING	JUNTA HERMETICA
§42	008601203	1		ANELLO TENUTA	SEAL	JOINT D'ETANCHEITE	DICHTRING	JUNTA HERMETICA
43	008602302	6		ANELLO TENUTA	SEAL	JOINT D'ETANCHEITE	DICHTRING	JUNTA HERMETICA
#44	008400609	1		RONDELLA	WASHER	RONDELLE	SCHEIBE	ARANDELA
45	008100631	1		VITE	SCREW	VIS	SCHRAUBE	TORNILLO

§_ _ PRESENTE ANCHE NEL KIT GUARNIZIONI MOTORE | ALSO INCLUDED IN THE ENGINE GASKETS KIT | EST EGALEMENT PRESENTE DANS LE KIT JOINTS DE MOTEUR | AUCH IM KIT MOTORDICHTUNGEN VORHANDEN | INCLUIDO TAMBIÉN EN EL KIT DE GUARNICIONES DEL MOTOR

#_ _ PRESENTE ANCHE NEL KIT GUARNIZIONI MOTORE E NEL KIT GUARNIZIONI COPERCHI | ALSO INCLUDED IN THE ENGINE GASKETS KIT AND COVER GASKETS KIT | EST EGALEMENT PRESENTE DANS LE KIT JOINTS DE MOTEUR ET DANS LE KIT JOINTS DE COUVERCLES | AUCH IM KIT MOTORDICHTUNGEN UND DECKELDICHTUNGEN | INCLUIDO TAMBIÉN EN EL KIT DE GUARN. DEL MOTOR Y EN EL KIT DE GUARN. PARA TAPAS

ACCESSORI TESTA SINISTRA

ACCESSORIES FOR LEFT CYLINDER HEAD
ACCESSOIRES CULASSE GAUCHE
ZUBEHÖR LINKER KOPF
ACCESORIOS CULATA CIL. IZQUIERDO

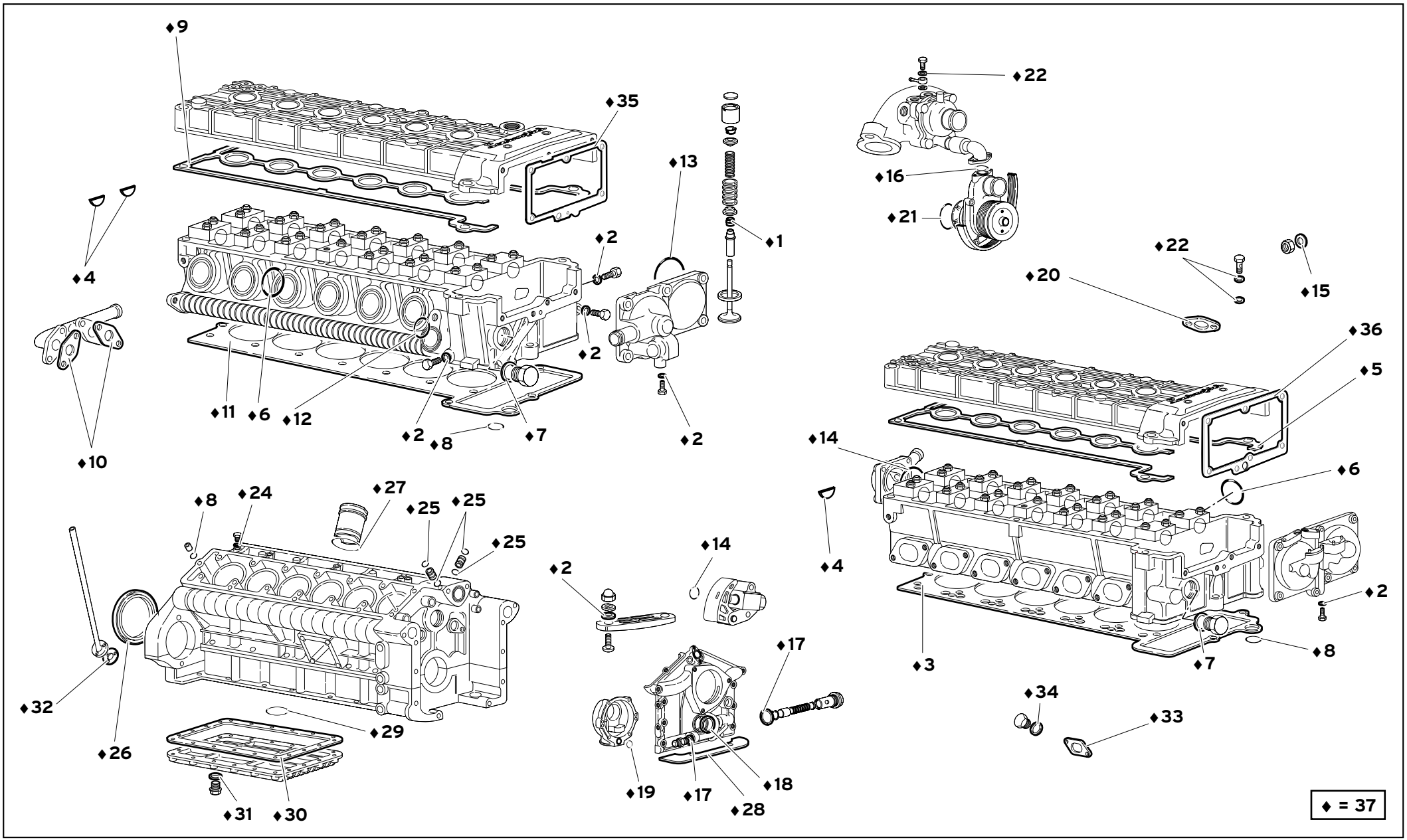

11	**KIT GUARNIZIONI MOTORE** ENGINE GASKET KIT KIT DE JOINTS DE MOTEUR SATZ MOTORDICHTUNGEN KIT GUARNICIÓN MOTOR	11.05.01	DiabloGT 02/2000

Rif. Ref. Réf. Bez. Ref.	Codice Part number Numero des pièces Teilnummer Codigo	Q.tà Q.ty Q.té Stk. C.dad	Versione Version Version Version Versión	DESCRIZIONE	DESCRIPTION	DESCRIPTION	BESCHREIBUNG	DESCRIPCION
♦1	001220840	48		ANELLO TENUTA	SEAL	JOINT D'ETANCHEITE	DICHTRING	JUNTA HERMETICA
♦2	008400609	8		RONDELLA	WASHER	RONDELLE	SCHEIBE	ARANDELA
♦3	0011000987	1		GUARNIZIONE	GASKET	GUARNITURE	DICHTUNG	GUARNIZIONE
♦4	0011003411	3		COPERCHIO	COVER	COUVERCLE	DECKEL	TAPA
♦5	0011004920	1		GUARNIZIONE	GASKET	GUARNITURE	DICHTUNG	GUARNIZIONE
♦6	008604703	12		ANELLO TENUTA	SEAL	JOINT D'ETANCHEITE	DICHTRING	JUNTA HERMETICA
♦7	008402609	2		RONDELLA	WASHER	RONDELLE	SCHEIBE	ARANDELA
♦8	008601203	2		ANELLO TENUTA	SEAL	JOINT D'ETANCHEITE	DICHTRING	JUNTA HERMETICA
♦9	0011004919	1		GUARNIZIONE	GASKET	GUARNITURE	DICHTUNG	GUARNIZIONE
♦10	001121254	2		GUARNIZIONE	GASKET	GUARNITURE	DICHTUNG	GUARNIZIONE
♦11	0011000988	1		GUARNIZIONE	GASKET	GUARNITURE	DICHTUNG	GUARNIZIONE
♦12	008603503	2		ANELLO TENUTA	SEAL	JOINT D'ETANCHEITE	DICHTRING	JUNTA HERMETICA
♦13	008606205	2		ANELLO TENUTA	SEAL	JOINT D'ETANCHEITE	DICHTRING	JUNTA HERMETICA
♦14	008601501	1		ANELLO TENUTA	SEAL	JOINT D'ETANCHEITE	DICHTRING	JUNTA HERMETICA
♦15	008401008	2		RONDELLA	WASHER	RONDELLE	SCHEIBE	ARANDELA
♦16	008602803	1		ANELLO TENUTA	SEAL	JOINT D'ETANCHEITE	DICHTRING	JUNTA HERMETICA
♦17	008403007	2		RONDELLA	WASHER	RONDELLE	SCHEIBE	ARANDELA
♦18	008613702	1		ANELLO TENUTA	SEAL	JOINT D'ETANCHEITE	DICHTRING	JUNTA HERMETICA
♦19	008601705	1		ANELLO TENUTA	SEAL	JOINT D'ETANCHEITE	DICHTRING	JUNTA HERMETICA
♦20	001831058	1		GUARNIZIONE	GASKET	GUARNITURE	DICHTUNG	GUARNIZIONE
♦21	008609901	1		ANELLO TENUTA	SEAL	JOINT D'ETANCHEITE	DICHTRING	JUNTA HERMETICA
♦22	008400818	7		RONDELLA	WASHER	RONDELLE	SCHEIBE	ARANDELA
♦23	008601106	2		ANELLO TENUTA	SEAL	JOINT D'ETANCHEITE	DICHTRING	JUNTA HERMETICA
♦24	008401425	1		RONDELLA	WASHER	RONDELLE	SCHEIBE	ARANDELA
♦25	008600705	4		ANELLO TENUTA	SEAL	JOINT D'ETANCHEITE	DICHTRING	JUNTA HERMETICA
♦26	001829403	1		ANELLO TENUTA	SEAL	JOINT D'ETANCHEITE	DICHTRING	JUNTA HERMETICA
♦27	008608801	12		ANELLO TENUTA	SEAL	JOINT D'ETANCHEITE	DICHTRING	JUNTA HERMETICA
♦28	001232219	1		GUARNIZIONE	GASKET	GUARNITURE	DICHTUNG	GUARNIZIONE
♦29	008609302	1		ANELLO TENUTA	SEAL	JOINT D'ETANCHEITE	DICHTRING	JUNTA HERMETICA
♦30	001826521	1		GUARNIZIONE	GASKET	GUARNITURE	DICHTUNG	GUARNIZIONE
♦31	008402202	1		RONDELLA	WASHER	RONDELLE	SCHEIBE	ARANDELA
♦32	001830006	1		GUARNIZIONE	GASKET	GUARNITURE	DICHTUNG	GUARNIZIONE
♦33	001121245	12		GUARNIZIONE	GASKET	GUARNITURE	DICHTUNG	GUARNIZIONE
♦34	008401819	2		RONDELLA	WASHER	RONDELLE	SCHEIBE	ARANDELA
♦35	0011004551	1		GUARNIZIONE	GASKET	GUARNITURE	DICHTUNG	GUARNIZIONE
♦36	0011003889	1		GUARNIZIONE	GASKET	GUARNITURE	DICHTUNG	GUARNIZIONE
37	0011005352	1		KIT	KIT	KIT	KIT	KIT

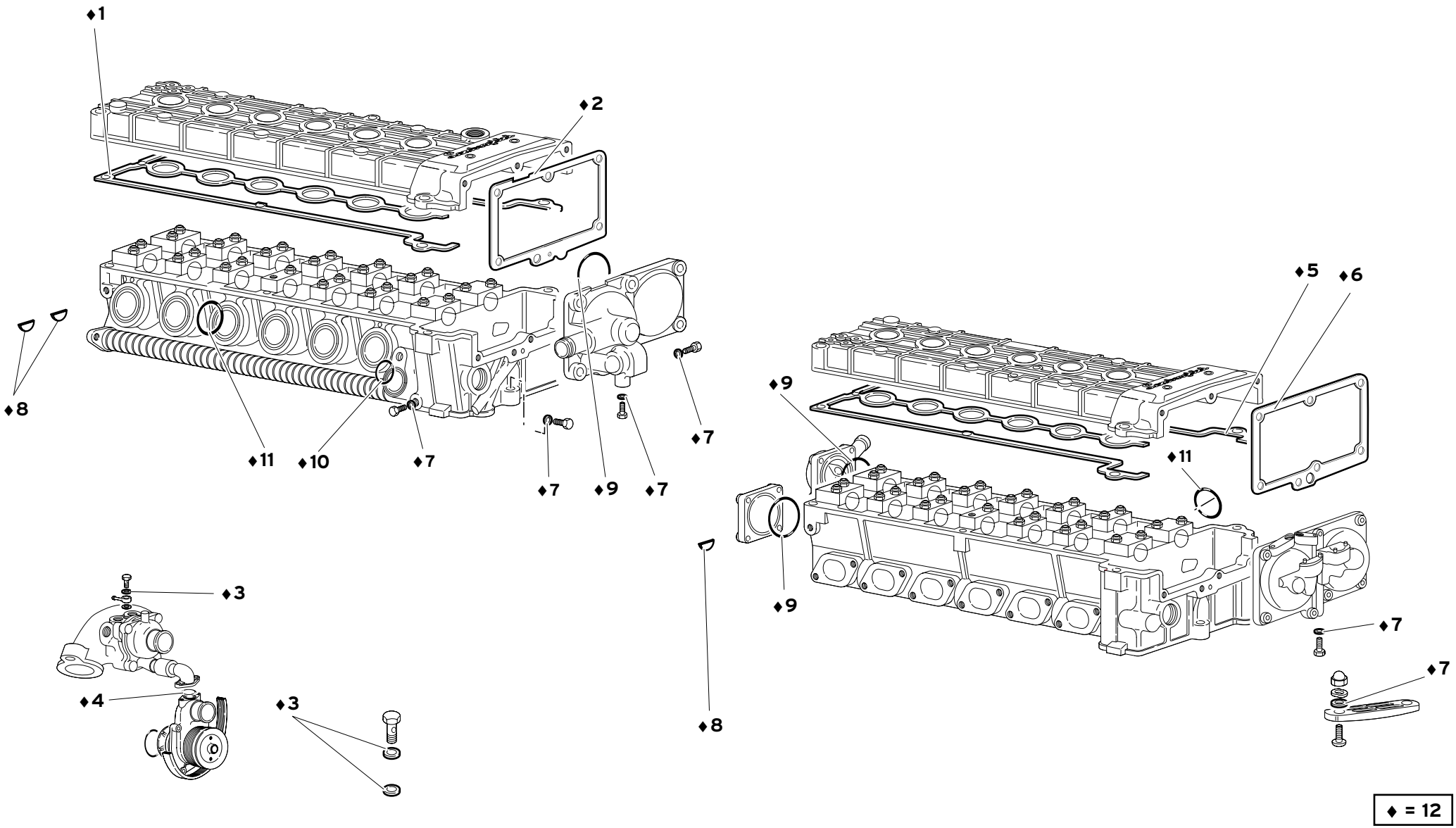

11

KIT GUARNIZIONI COPERCHI

COVER GASKET KIT

SATZ ZYLINDERKOPFDECKELDICTUNGEN

KIT DE JOINTS DE COUVERCLES

KIT GUARNICIÓN TAPPAS

11.06.00

Diablo GT

11/1999

Rif. Ref. Réf. Bez. Ref.	Codice Part number Numero des pièces Teilnummer Codigo	Q.tà Q.ty Q.té Stk. C.dad	Versione Version Version Version Versión	DESCRIZIONE	DESCRIPTION	DESCRIPTION	BESCHREIBUNG	DESCRIPCION
♦1	0011004919	1		GUARNIZIONE	GASKET	GUARNITURE	DICHTUNG	GUARNIZIONE
♦2	0011004551	1		GUARNIZIONE	GASKET	GUARNITURE	DICHTUNG	GUARNIZIONE
♦3	008400818	7		RONDELLA	WASHER	RONDELLE	SCHEIBE	ARANDELA
♦4	008602803	1		ANELLO TENUTA	SEAL	JOINT D'ETANCHEITE	DICHTRING	JUNTA HERMETICA
♦5	0011004920	1		GUARNIZIONE	GASKET	GUARNITURE	DICHTUNG	GUARNIZIONE
♦6	0011003889	1		GUARNIZIONE	GASKET	GUARNITURE	DICHTUNG	GUARNIZIONE
♦7	008400609	8		RONDELLA	WASHER	RONDELLE	SCHEIBE	ARANDELA
♦8	0011003411	3		COPERCHIO	COVER	COUVERCLE	DECKEL	TAPA
♦9	008606205	2		ANELLO TENUTA	SEAL	JOINT D'ETANCHEITE	DICHTRING	JUNTA HERMETICA
♦10	008603503	2		ANELLO TENUTA	SEAL	JOINT D'ETANCHEITE	DICHTRING	JUNTA HERMETICA
♦11	008604703	12		ANELLO TENUTA	SEAL	JOINT D'ETANCHEITE	DICHTRING	JUNTA HERMETICA
12	0011005356	1		KIT	KIT	KIT	KIT	KIT

KIT GUARNIZIONI COPERCHI

COVER GASKET KIT
KIT DE JOINTS DE COUVERCLES
SATZ ZYLINDERKOPFDECKELDICTUNGEN
KIT GUARNICIÓN TAPPAS

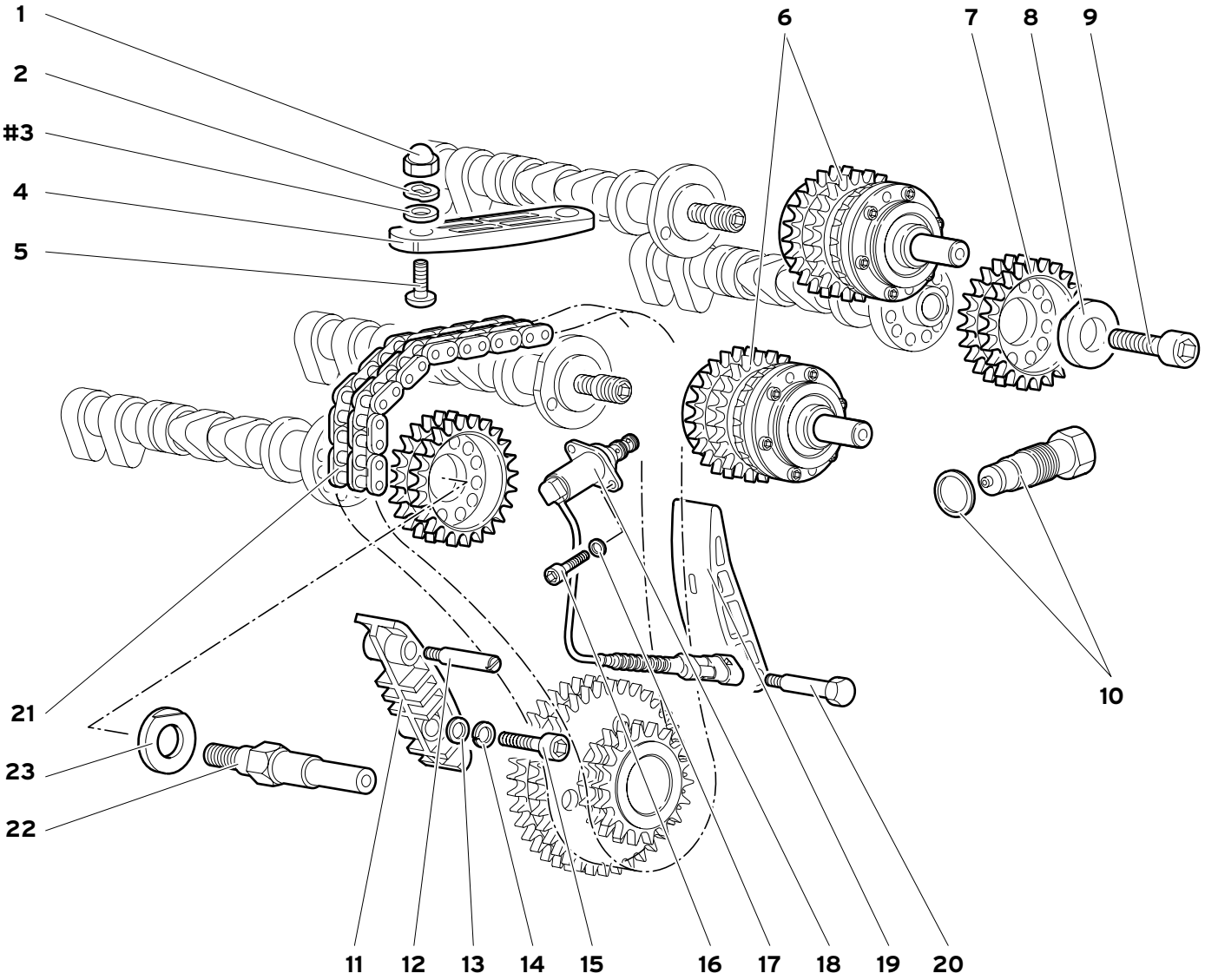
1
2
#3
4
5
6
7
8
9
10
11
12
13
14
15
16
17
18
19
20
21
22
23

Rif. Ref. Réf. Bez. Ref.	Codice Part number Numero des pièces Teilnummer Codigo	Q.tà Q.ty Q.té Stk. C.dad	Versione Version Version Version Versión	DESCRIZIONE	DESCRIPTION	DESCRIPTION	BESCHREIBUNG	DESCRIPCION
1	008200605	4		DADO	NUT	ECROU	MUTTER	TUERCA
2	008410602	4		RONDELLA	WASHER	RONDELLE	SCHEIBE	ARANDELA
#3	008400609	4		RONDELLA	WASHER	RONDELLE	SCHEIBE	ARANDELA
4	001131807	2		PATTINO	GUIDE	PATIN	GLEITSTEIN	PATIN
5	008700682	4		VITE	SCREW	VIS	SCHRAUBE	TORNILLO
6	0012004905	2		VARIATORE	VARIATOR	CORRECTEUR	KOMPENSATOR	VARIADOR
7	001232198	2		INGRANAGGIO	GEAR	PIGNON	ZAHRAD	PINON
8	001237892	1		RONDELLA	WASHER	RONDELLE	SCHEIBE	ARANDELA
9	008701031	1		VITE	SCREW	VIS	SCHRAUBE	TORNILLO
10	001232430	2		TENDICATENA	CHAIN STRETCHER	TENDEUR DE CHAINE	KETTENSPANNER	TENSOR DE CADENA
11	001232836	2		PATTINO	GUIDE	PATIN	GLEITSTEIN	PATIN
12	001232837	2		PERNO	PIN	AXE	BOLZEN	EJE
13	008400816	2		RONDELLA	WASHER	RONDELLE	SCHEIBE	ARANDELA
14	008410820	2		RONDELLA	WASHER	RONDELLE	SCHEIBE	ARANDELA
15	008700848	2		VITE	SCREW	VIS	SCHRAUBE	TORNILLO
16	008700605	4		VITE	SCREW	VIS	SCHRAUBE	TORNILLO
17	008410602	4		RONDELLA	WASHER	RONDELLE	SCHEIBE	ARANDELA
18	0012001214	2		ELETTROVALVOLA	ELECTRO-VALVE	SOUPAPE ELECTRIQUE	STEUERVENTIL	ELECTROVALVULA
19	001234494	2		PATTINO	GUIDE	PATIN	GLEITSTEIN	PATIN
20	001232851	2		PERNO	PIN	AXE	BOLZEN	EJE
21	0012001138	2		CATENA SUPERIORE DISTRIBUZ.	TIMING CHAIN	CHAINE	KETTE	CADENA
22	0012003892	1		ALBERINO	SMALL SHAFT	ARBRE	WELLE	ARBOL
23	0012003956	1		RONDELLA	WASHER	RONDELLE	SCHEIBE	ARANDELA

#_ _ PRESENTE ANCHE NEL KIT GUARNIZIONI MOTORE E NEL KIT GUARNIZIONI COPERCHI

ALSO INCLUDED IN THE ENGINE GASKETS KIT AND COVER GASKETS KIT

EST EGALEMENT PRESENTE DANS LE KIT JOINTS DE MOTEUR ET DANS LE KIT JOINTS DE COUVERCLES

AUCH IM KIT MOTORDICHTUNGEN UND DECKELDICHTUNGEN

INCLUIDO TAMBIÉN EN EL KIT DE GUARN. DEL MOTOR Y EN EL KIT DE GUARN. PARA TAPAS

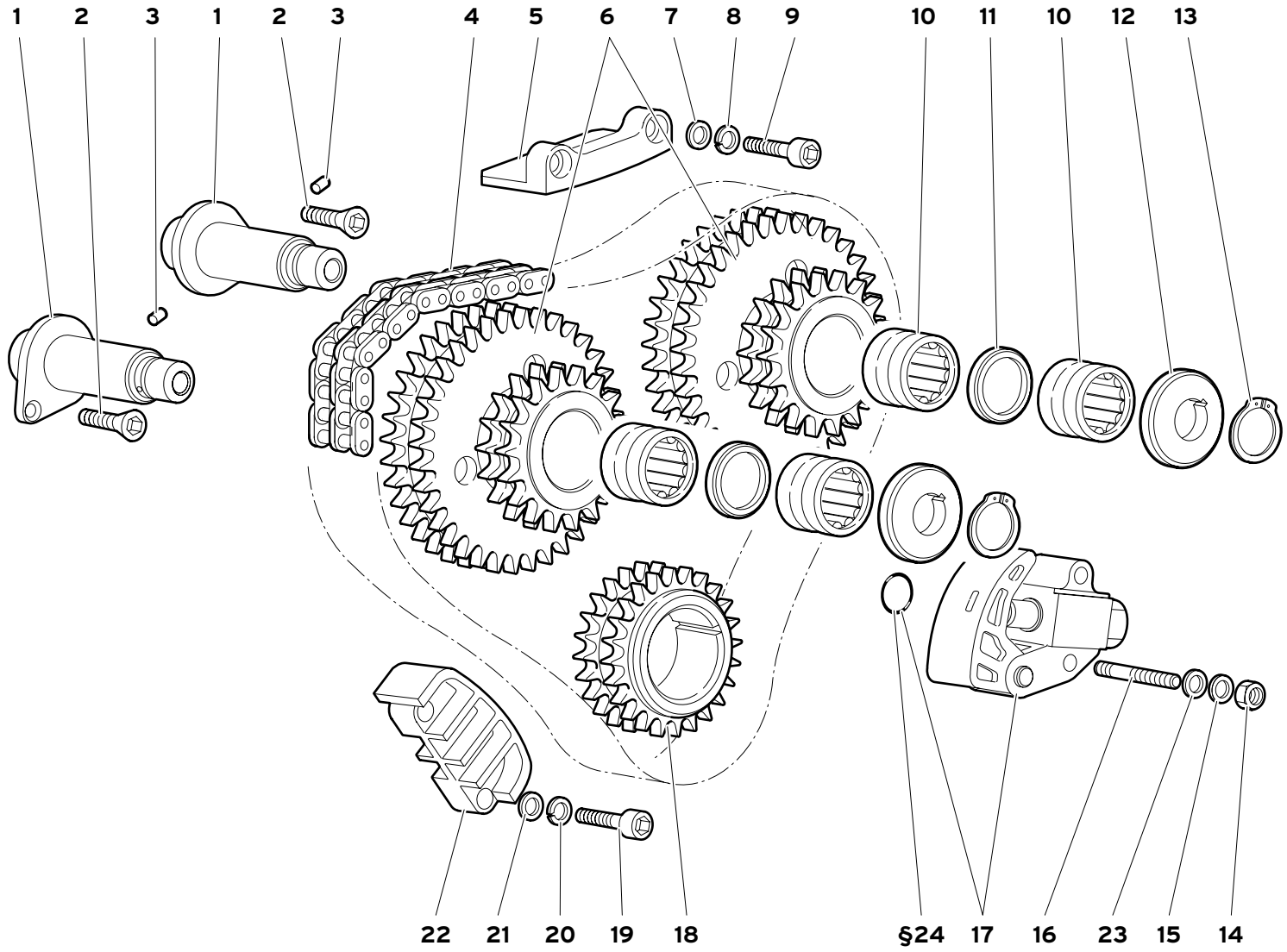
1
2
3
1
2
3
4
5
6
7
8
9
10
11
10
12
13
22
21
20
19
18
§24
17
16
23
15
14

Rif. Ref. Réf. Bez. Ref.	Codice Part number Numero des pièces Teilnummer Codigo	Q.tà Q.ty Q.té Stk. C.dad	Versione Version Version Version Versión	DESCRIZIONE	DESCRIPTION	DESCRIPTION	BESCHREIBUNG	DESCRIPCION
1	001232199	2		PERNO	PIN	AXE	BOLZEN	EJE
2	008700638	2		VITE	SCREW	VIS	SCHRAUBE	TORNILLO
3	008850302	2		SPINA	PIN	GOUPILLE	STIFT	PASADOR
4	0012001137	1		CATENA INFERIORE DISTR.	CHAIN	CHAINE	KETTE	CADENA
5	001232448	1		GUIDA	GUIDE	GLISSIERE	SCHIENE	GUIA
6	001232197	2		INGRANAGGIO	GEAR	PIGNON	ZAHRAD	PINON
7	001231040	2		RONDELLA	WASHER	RONDELLE	SCHEIBE	ARANDELA
8	008410820	2		RONDELLA	WASHER	RONDELLE	SCHEIBE	ARANDELA
9	008700850	2		VITE	SCREW	VIS	SCHRAUBE	TORNILLO
10	008522508	4		CUSCINETTO	BEARING	ROULEMENT	LAGER	RODAMIENTO
11	001232200	2		DISTANZIALE	SPACER	ENTRETOISE	ABSTANDSTUECK	SEPARADOR
12	0012004032	2		RONDELLA DI RITEGNO	WASHER	RONDELLE	SCHEIBE	ARANDELA
13	008581801	2		ANELLO RITEGNO	RETAINER RING	ARRETOIR	HALTERING	RETENEDOR
14	008200604	2		DADO	NUT	ECROU	MUTTER	TUERCA
15	008410602	2		RONDELLA	WASHER	RONDELLE	SCHEIBE	ARANDELA
16	008300660	2		PRIGIONIERO	STUD	GOUJON	STIFTSCHRAUBE	ESPARRAGO
17	001234495	1		TENDICATENA	CHAIN STRETCHER	TENDEUR DE CHAINE	KETTENSPANNER	TENSOR DE CADENA
18	001232196	1		INGRANAGGIO COMANDO DISTR.	GEAR	PIGNON	ZAHRAD	PINON
19	008700848	2		VITE	SCREW	VIS	SCHRAUBE	TORNILLO
20	008410820	2		RONDELLA	WASHER	RONDELLE	SCHEIBE	ARANDELA
21	008400806	2		RONDELLA	WASHER	RONDELLE	SCHEIBE	ARANDELA
22	001232447	1		GUIDA	GUIDE	GLISSIERE	SCHIENE	GUIA
23	008400606	2		RONDELLA	WASHER	RONDELLE	SCHEIBE	ARANDELA
§24	008601501	1		ANELLO DI TENUTA	SEAL	JOINT D'ETANCHEITE	DICHTRING	JUNTA HERMETICA

§_ _ PRESENTE ANCHE NEL KIT GUARNIZIONI MOTORE / ALSO INCLUDED IN THE ENGINE GASKETS KIT / EST EGALEMENT PRESENTE DANS LE KIT JOINTS DE MOTEUR / AUCH IM KIT MOTORDICHTUNGEN VORHANDEN / INCLUIDO TAMBIÉN EN EL KIT DE GUARNICIONES DEL MOTOR

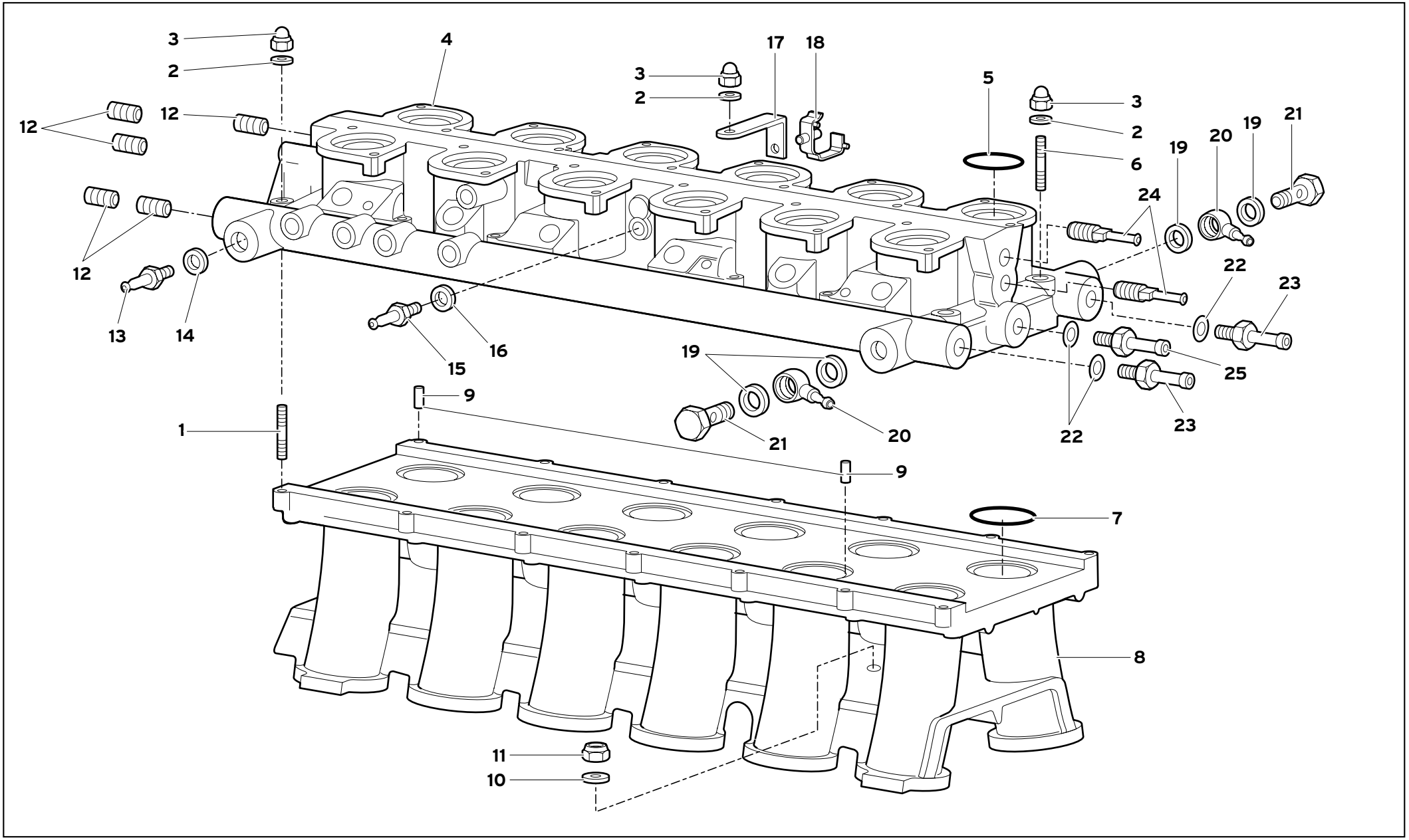

13	COLLETTORE DI ASPIRAZIONE INTAKE MANIFOLD COLLECTEUR D'ADMISSION ANSAUGKRÜMMER TUBO DE ADMISIÓN	13.01.01	Diablo GT 02/2000

Rif. Ref. Réf. Bez. Ref.	Codice Part number Numero des pièces Teilnummer Codigo	Q.tà Q.ty Q.té Stk. C.dad	Versione Version Version Version Versión	DESCRIZIONE	DESCRIPTION	DESCRIPTION	BESCHREIBUNG	DESCRIPCION
1	008300662	2		PRIGIONIERO	STUD	GOUJON	STIFTSCHRAUBE	ESPARRAGO
2	008410602	16		RONDELLA	WASHER	RONDELLE	SCHEIBE	ARANDELA
3	008200605	16		DADO	NUT	ECROU	MUTTER	TUERCA
4	0013004561	1		COLETTORE SUPERIORE	UPPER MANIFOLD	COLLECTEUR SUPERIEUR	SAMMLER OBEN	COLECTOR SUPERIOR
5	008604801	12		ANELLO TENUTA	SEAL	JOINT D'ETANCHEITE	DICHTRING	JUNTA HERMETICA
6	008300621	12		PRIGIONIERO	STUD	GOUJON	STIFTSCHRAUBE	ESPARRAGO
7	008604801	12		ANELLO TENUTA	SEAL	JOINT D'ETANCHEITE	DICHTRING	JUNTA HERMETICA
8	0013004583	1		COLLETTORE INFERIORE	LOWER MANIFOLD	COLLECTEUR INFERIEUR	SAMMLER UNTEN	COLECTOR INFERIOR
9	008800604	2		GRANO	DOWEL	ERGOT	PASSTIFT	PITON
10	008400801	3		RONDELLA	WASHER	RONDELLE	SCHEIBE	ARANDELA
11	008200809	3		DADO	NUT	ECROU	MUTTER	TUERCA
12	008931204	5		TAPPO	PLUG	BOUCHON	STOPFEN	TAPON
13	0013004791	1		RACCORDO	CONNECTION	RACCORD	STUTZEN	RACOR
14	008401408	1		RONDELLA	WASHER	RONDELLE	SCHEIBE	ARANDELA
15	0013003993	2		RACCORDO	CONNECTION	RACCORD	STUTZEN	RACOR
16	008400818	2		RONDELLA	WASHER	RONDELLE	SCHEIBE	ARANDELA
17	0013006187	2		STAFFA	BRACKET	ETRIER	HALTER	SOPORTE
18	008831529	2		FASCETTA	STRAP	COLLIER	HALTEBAND	ABRAZADERA
19	008401201	4		GUARNIZIONE	GASKET	GUARNITURE	DICHTUNG	GUARNIZIONE
20	0013005158	2		RACCORDO	CONNECTION	RACCORD	STUTZEN	RACOR
21	0013005160	2		BOCCHETTONE	UNION	VIS-RACCORD	HOHLSCHRAUBE	BOQUILLA
22	008401201	3		GUARNIZIONE	GASKET	GUARNITURE	DICHTUNG	GUARNIZIONE
23	0013004785	2		RACCORDO	CONNECTION	RACCORD	STUTZEN	RACOR
24	0013004789	2		RACCORDO	CONNECTION	RACCORD	STUTZEN	RACOR
25	0013004784	1		RACCORDO	CONNECTION	RACCORD	STUTZEN	RACOR

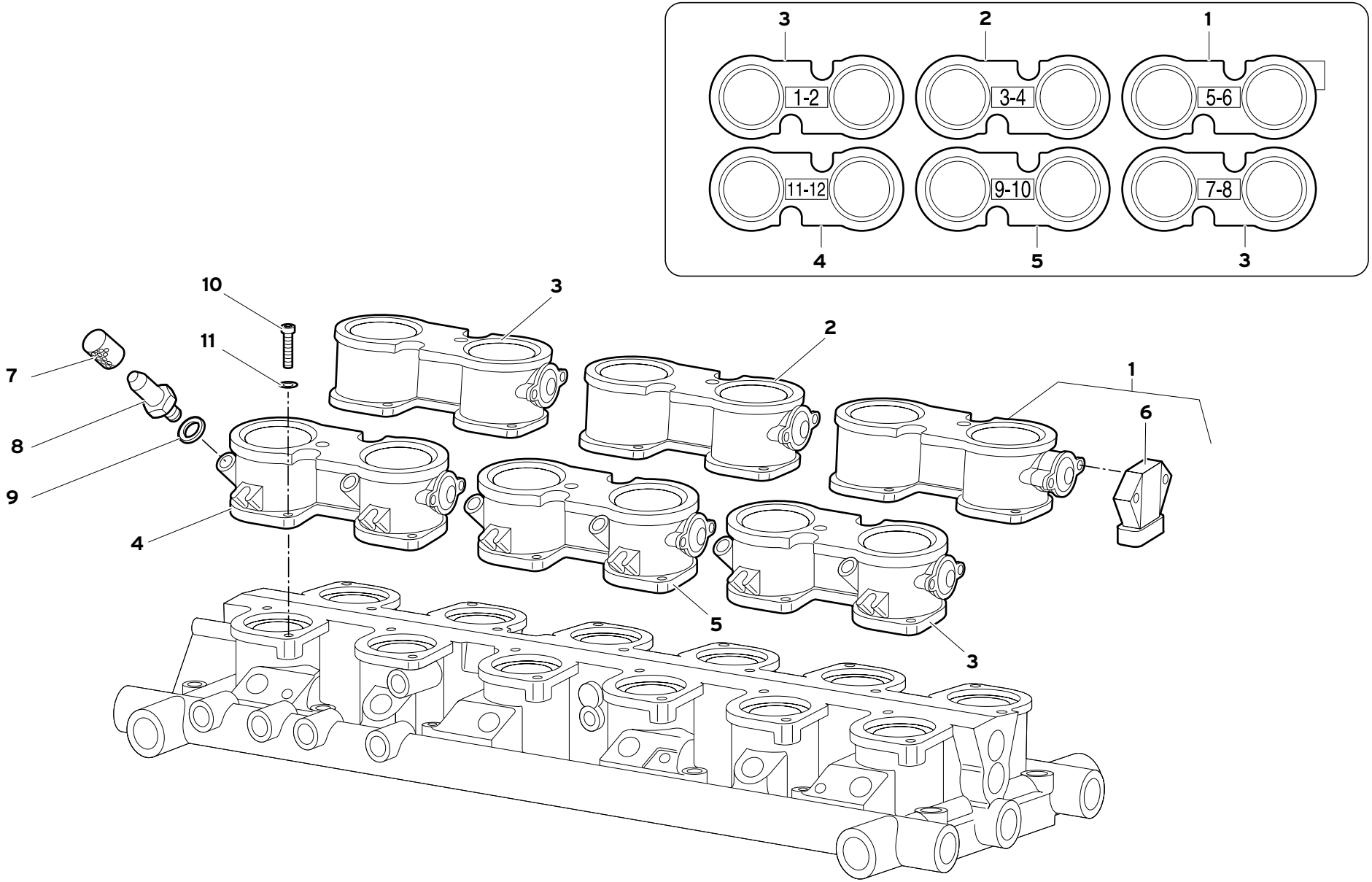

COLLETTORE DI ASPIRAZIONE

INTAKE MANIFOLD
COLLECTEUR D'ADMISSION

ANSAUGKRÜMMER
TUBO DE ADMISIÓN

13.02.00

Rif. Ref. Réf. Bez. Ref.	Codice Part number Numero des pièces Teilnummer Codigo	Q.tà Q.ty Q.té Stk. C.dad	Versione Version Version Version Versión	DESCRIZIONE	DESCRIPTION	DESCRIPTION	BESCHREIBUNG	DESCRIPCION
1	0013007614	1		CORPO FARFAL. (5-6) CPL. DI POTENZIOMETRO	POTENTIOMETER THROTTLE CASING	CORPS PAPILLON CPL. DE POTENTIOMETRE	DK-GEHÄUSE SAMT POTENTIOMETER	CUERPO MARIPOSA CPL. DE POTENCIÓMETRO
2	0013007417	1		CORPO FARFALLATO (3-4)	THROTTLE HOLDER	PORTE PAPILLON	VENTILFOE.KOERPER	CUERPO MARIPOSA
3	0013007419	2		CORPO FARFALLATO (1-2) - (7-8)	THROTTLE HOLDER	PORTE PAPILLON	VENTILFOE.KOERPER	CUERPO MARIPOSA
4	0013007420	1		CORPO FARFALLATO (11-12)	THROTTLE HOLDER	PORTE PAPILLON	VENTILFOE.KOERPER	CUERPO MARIPOSA
5	0013007418	1		CORPO FARFALLATO (9-10)	THROTTLE HOLDER	PORTE PAPILLON	VENTILFOE.KOERPER	CUERPO MARIPOSA
6	0013004660	1		POTENZIOMETRO	POTENTIOMETER	POTENTIOMETRE	POTENZIOMETER	POTENCIÓMETRO
7	0013005197	12		TAPPO	PLUG	BOUCHON	STOPFEN	TAPON
8	0013005194	12		RACCORDO	CONNECTION	RACCORD	STUTZEN	RACOR
9	008400609	12		GUARNIZIONE	GASKET	GUARNITURE	DICHTUNG	GUARNIZIONE
10	008700547	24		VITE	SCREW	VIS	SCHRAUBE	TORNILLO
11	008400509	24		RONDELLA	WASHER	RONDELLE	SCHEIBE	ARANDELA

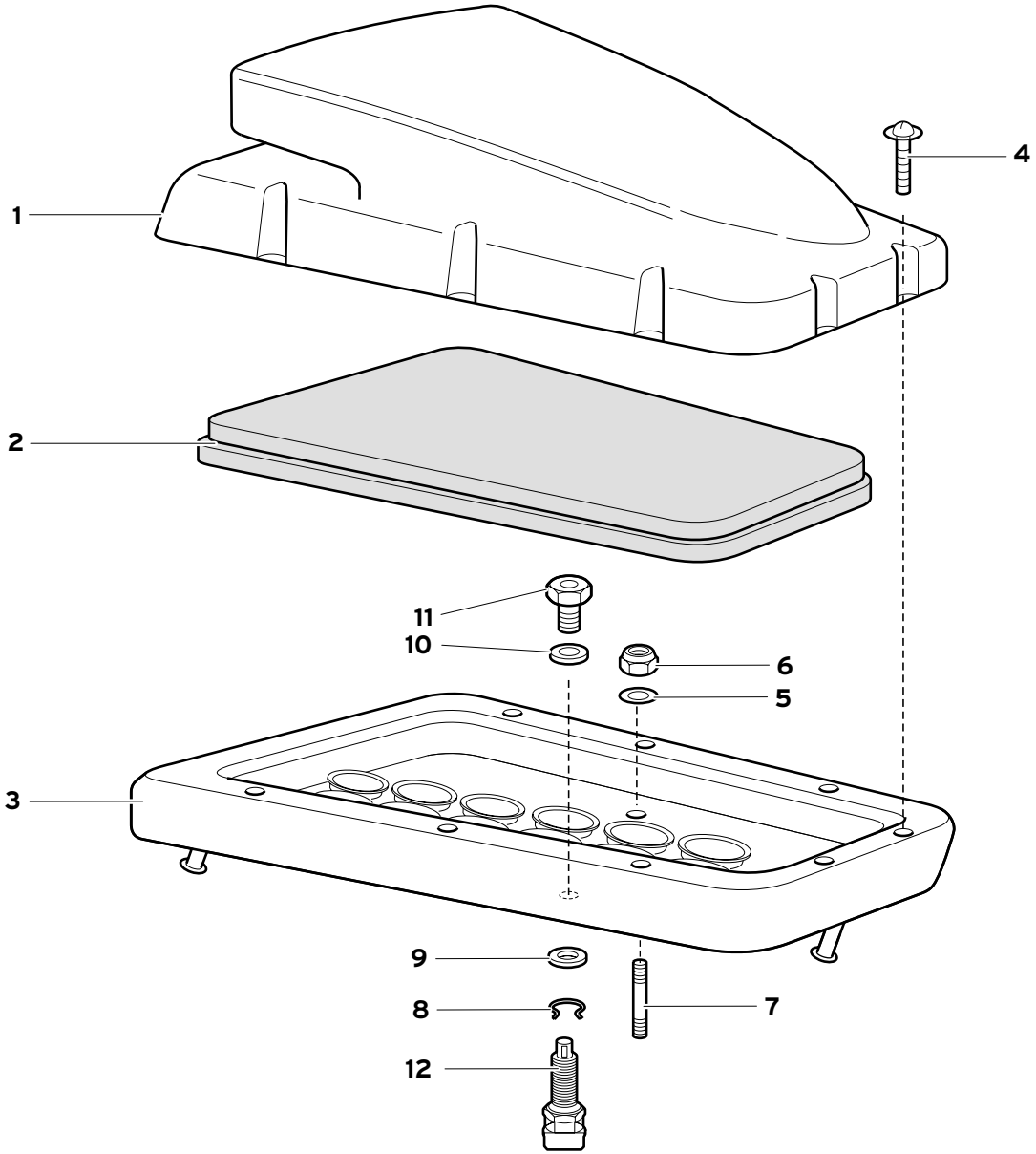
1
2
3
4
5
6
7
8
9
10
11
12

Rif. Ref. Réf. Bez. Ref.	Codice Part number Numero des pièces Teilnummer Codigo	Q.tà Q.ty Q.té Stk. C.dad	Versione Version Version Version Versión	DESCRIZIONE	DESCRIPTION	DESCRIPTION	BESCHREIBUNG	DESCRIPCION
1	0013004760	1		CONVOGLIATORE	CONVEYOR	CONVOYEUR	LEITBLECH	CANALIZADOR
2	0013004641	1		FILTRO ARIA	AIR CARTRIDGE	FILTRE A AIR	LUFTFILTER	FILTRO DE AIRE
3	0013004759	1		VASCA FILTRO ARIA	AIR CLEANER RESERVOIR	CUVE FILTRE A AIR	LUFTFILTER-WANNE	CUBA DEL FILTRO DEL AIRE
4	008740685	8		VITE	SCREW	VIS	SCHRAUBE	TORNILLO
5	008400801	6		RONDELLA	WASHER	RONDELLE	SCHEIBE	ARANDELA
6	008200809	6		DADO	NUT	ECROU	MUTTER	TUERCA
7	008300859	6		PRIGIONIERO	STUD	GOUJON	STIFTSCHRAUBE	ESPARRAGO
8	008581902	2		SEEGER	SEEGER	CIRCLIPS	SEEGERRING	ANILLO SEEGER
9	0013006429	2		RONDELLA	WASHER	RONDELLE	SCHEIBE	ARANDELA
10	008611804	2		PASSACAVO	GROMMET	PASSAGE DE CABLE	KABELDURCHGANG	PASACABLE
11	0013006428	2		RACCORDO SENSORE TEMP. ARIA	AIR TEMPERATURE SENSOR FITTING	RACCORD CAPTEUR TEMP. AIR	ANSCHLUSS LUFTTEMP. -SENSOR	RACOR SENSOR DE TEMP. AIRE
12	002024395	2		SENSORE TEMP. ARIA	TEMPER. SENSOR	SENSEUR	TEMP.-GEBER	SENSOR TEMPERA.

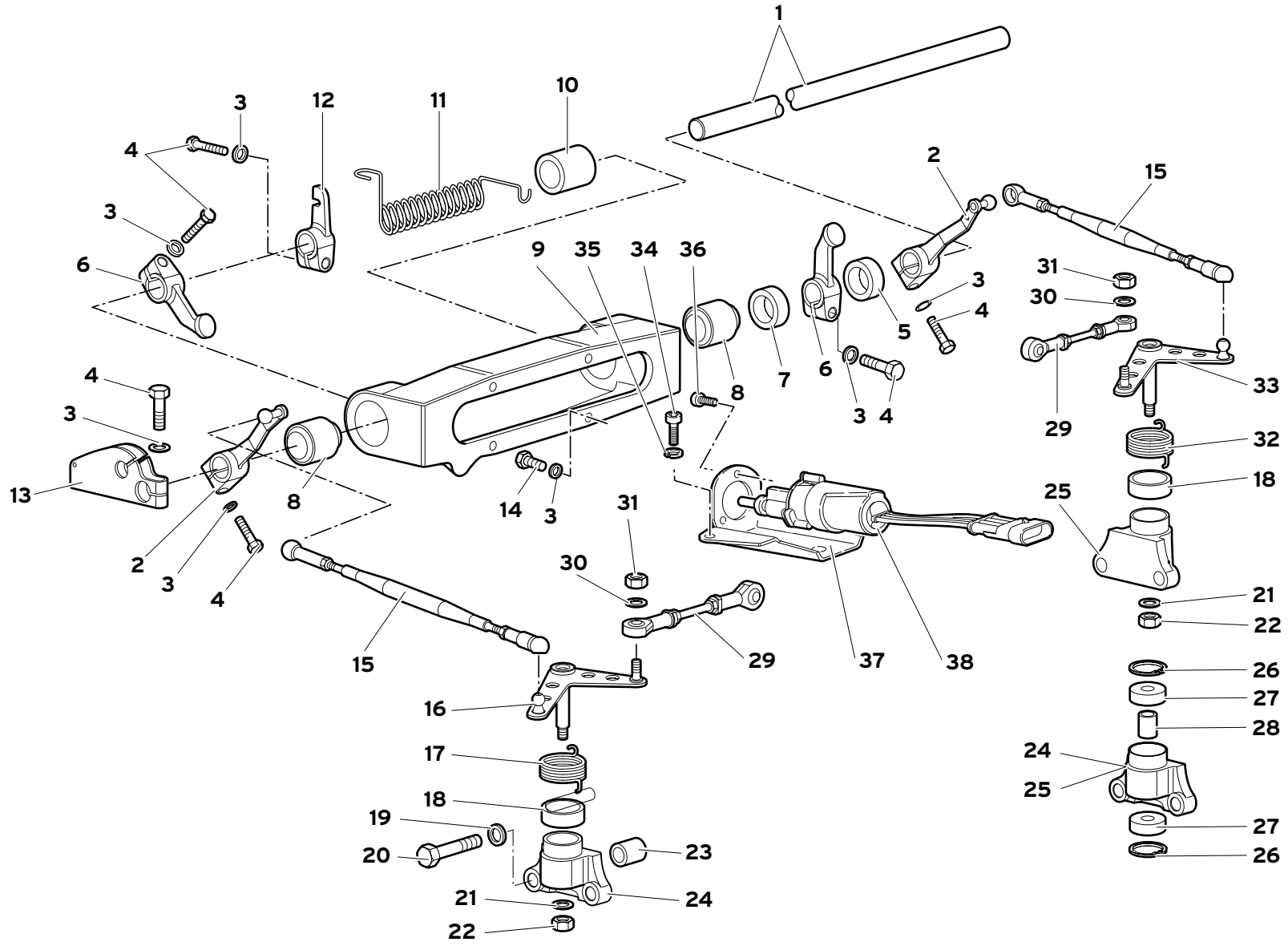

13

TIRANTERIA ACCELERATORE

ACCELERATOR CABLES
TIRANTS ACCELERATEUR
GASPEDAL-GESTÄNGE
VARILLAJE DEL ACELERADOR

13.04.01

Diablo GT

02/2000

Rif. Ref. Réf. Bez. Ref.	Codice Part number Numero des pièces Teilnummer Codigo	Q.tà Q.ty Q.té Stk. C.dad	Versione Version Version Version Versión	DESCRIZIONE	DESCRIPTION	DESCRIPTION	BESCHREIBUNG	DESCRIPCION
1	0013005176	1		ALBERINO	SMALL SHAFT	ARBRE	WELLE	ARBOL
2	0013001358	2		LEVA	LEVER	LEVIER	HEBEL	PALANCA
3	008410602	10		ROSETTA	WASHER	RONDELLE	ROSETTE	ARANDELA
4	008100601	6		VITE	SCREW	VIS	SCHRAUBE	TORNILLO
5	0013005016	1		DISTANZIALE	SPACER	ENTRETOISE	ABSTANDSTUECK	SEPARADOR
6	001337826	2		PUNTALE	ROD	TIGE	DRUCKSTANGE	VASTAGO
7	0013005412	1		DISTANZIALE	SPACER	ENTRETOISE	ABSTANDSTUECK	SEPARADOR
8	001336104	2		CUSCINETTO	DOWEL	ERGOT	PASSTIFT	PITON
9	0013004892	1		SUPPORTO	SUPPORT	SUPPORT	LAGER	SOPORTE
10	0013004882	1		DISTANZIALE	SPACER	ENTRETOISE	ABSTANDSTUECK	SEPARADOR
11	0013005113	1		MOLLA	SPRING	RESSORT	FEDER	RESORTE
12	001331005	1		LEVA MOLLA	SPRING LEVER	LEVIER RESSORT	HEBEL, FEDER	MUELLE PALANCA
13	0013005112	1		LEVA	LEVER	LEVIER	HEBEL	PALANCA
14	008700614	4		VITE	SCREW	VIS	SCHRAUBE	TORNILLO
15	0013004773	2		TIRANTE	TIE ROD	TIRANT	STANGE	VARILLA
16	0013004880	1		LEVA DI RINVIO SX	LEFT IDLE LEVER	RENVOI A LEVIER	ZWISCHENBETAETI-	REENVIO DE PALAN.
17	0013005359	2		MOLLA LEVA SX	LH SPRING LEVER	RESSORT LEVIER G.	FEDER, HEBEL LI.	MUELLE PALANCA IZQ.
18	0013005367	2		BOCCOLA	BUSHING	DOUILLE	BUECHSE	CASQUILLO
19	008410803	4		ROSETTA	WASHER	RONDELLE	ROSETTE	ARANDELA
20	008700810	4		VITE	SCREW	VIS	SCHRAUBE	TORNILLO
21	008410602	2		ROSETTA	WASHER	RONDELLE	ROSETTE	ARANDELA
22	008200612	2		DADO	NUT	ECROU	MUTTER	TUERCA
23	0013005410	4		DISTANZIALE	SPACER	ENTRETOISE	ABSTANDSTUECK	SEPARADOR
24	0013005145	1		SUPPORTO SX	LEFT SUPPORT	SUPPORT	LAGER	SOPORTE
25	0013005143	1		SUPPORTO DX	RIGHT SUPPORT	SUPPORT	LAGER	SOPORTE
26	008572201	4		SEEGER	SEEGER	CIRCLIPS	SEEGERRING	ANILLO SEEGER
27	008500801	4		CUSCINETTO	BEARING	ROULEMENT	LAGER	RODAMIENTO
28	0013005156	2		DISTANZIALE	SPACER	ENTRETOISE	ABSTANDSTUECK	SEPARADOR
29	0013005006	2		TIRANTE	TIE ROD	TIRANT	STANGE	VARILLA
30	0013006154	4		ANELLO	RING	BAGUE	RING	ANILLO
31	008200503	4		DADO	NUT	ECROU	MUTTER	TUERCA
32	0013005360	1		MOLLA LEVA DX	RH SPRING LEVER	RESSORT LEVIER D.	FEDER, HEBEL RE.	MUELLE PALANCA DCH.
33	0013004883	1		LEVA DI RINVIO DX	RIGHT IDLE LEVER	RENVOI A LEVIER	ZWISCHENBETAETI-	REENVIO DE PALAN.
34	008700646	1		VITE	SCREW	VIS	SCHRAUBE	TORNILLO
35	008410602	1		RONDELLA	WASHER	RONDELLE	SCHEIBE	ARANDELA
36	008700465	3		VITE	SCREW	VIS	SCHRAUBE	TORNILLO
37	001337818	1		SUPPORTO	SUPPORT	SUPPORT	LAGER	SOPORTE
38	006137792	1		COMANDO	CONTROL	COMMANDE	BETAETIGUNGS.	MANDO

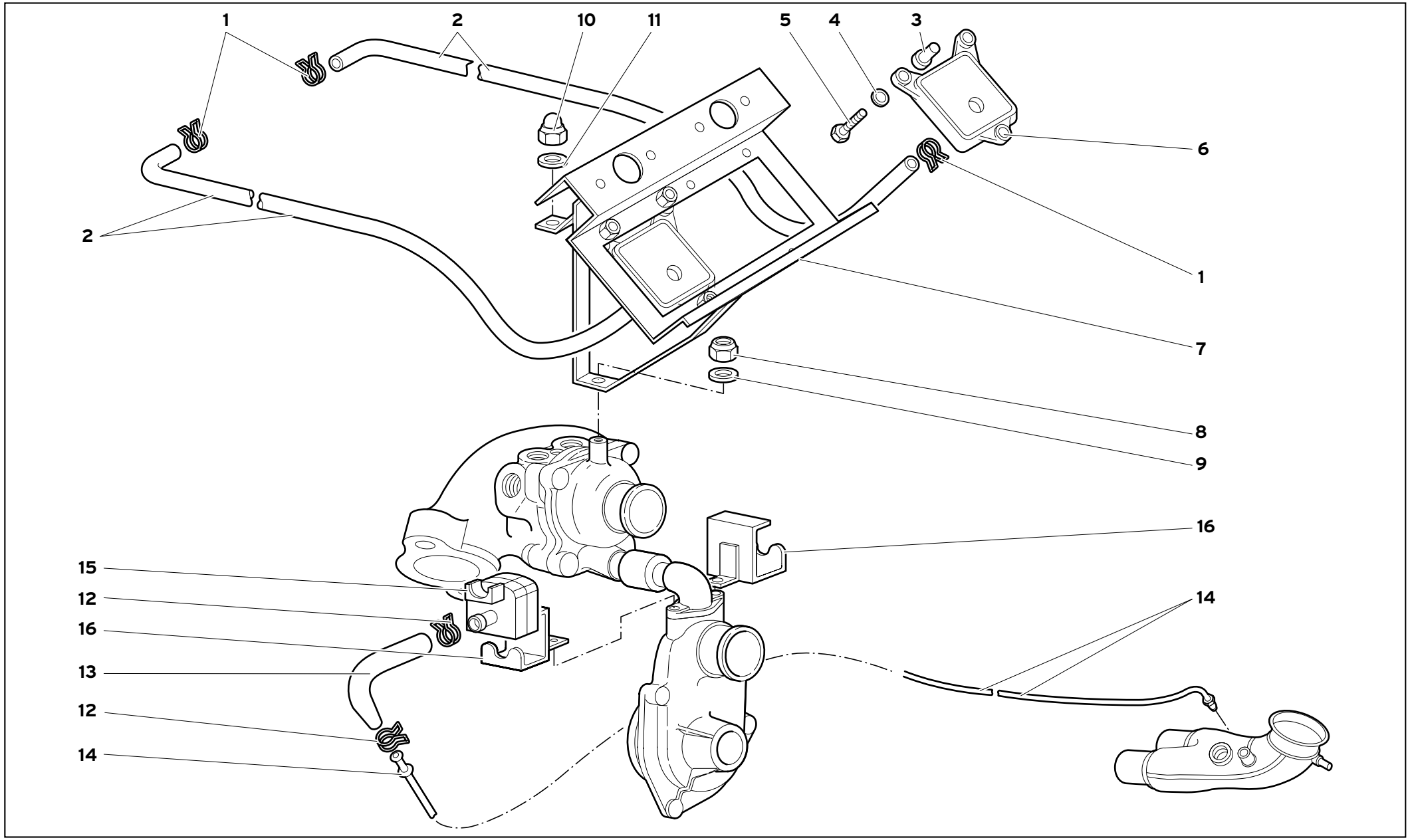

13

INSTALLAZIONE SENSORI

SENSOR INSTALLATION
INSTALLATION CAPTEURS
EINBAU DER SENSOREN
MONTAJE DE SENSORES

13.05.00

Diablo GT

11/1999

Rif. Ref. Réf. Bez. Ref.	Codice Part number Numero des pièces Teilnummer Codigo	Q.tà Q.ty Q.té Stk. C.dad	Versione Version Version Version Versión	DESCRIZIONE	DESCRIPTION	DESCRIPTION	BESCHREIBUNG	DESCRIPCION
1	008830128	4		FASCETTA	STRAP	COLLIER	HALTEBAND	ABRAZADERA
2	0013004792	2		TUBO	PIPE	TUYAU	ROHR	TUBO
3	0062001396	6		GOMMINO	GROMMET	SUPPORT CAOUTCHOUC	GUMMI	ARANDELA DE GOMA
4	008400304	6		RONDELLA	WASHER	RONDELLE	SCHEIBE	ARANDELA
5	008700351	6		VITE	SCREW	VIS	SCHRAUBE	TORNILLO
6	002024399	2		SENSORE DI PRESSIONE ASSOLUTA	ABSOLUTE PRESSURE SENSOR	CAPTEUR DE PRESSION ABSOLUE	SENSOR FÜR ABSOLUTDRUCK	SENSOR DE PRESIÓN ABSOLUTA
7	0020006196	1		SUPPORTO	SUPPORT	SUPPORT	LAGER	SOPORTE
8	008200606	1		DADO	NUT	ECROU	MUTTER	TUERCA
9	008400606	1		RONDELLA	WASHER	RONDELLE	SCHEIBE	ARANDELA
10	008200605	1		BULLONE	BOLT	BOULON	SCHRAUBBOLZEN	BULÓN
11	008410602	1		RONDELLA	WASHER	RONDELLE	SCHEIBE	ARANDELA
12	008830901	4		FASCETTA	STRAP	COLLIER	HALTEBAND	ABRAZADERA
13	0020001201	2		TUBO	PIPE	TUYAU	ROHR	TUBO
14	0020005032	1		TUBO SX	PIPE	TUYAU	ROHR	TUBO
14	0020005033	1		TUBO DX	PIPE	TUYAU	ROHR	TUBO
15	0020001200	2		SENSORE DI PRESSIONE GAS	GAS PRESSURE SENSOR	CAPTEUR DE PRESSION GAZ	SENSOR FÜR GASDRUCK	SENSOR DE PRESIÓN DE GAS
16	0020005035	2		SUPPORTO	SUPPORT	SUPPORT	LAGER	SOPORTE

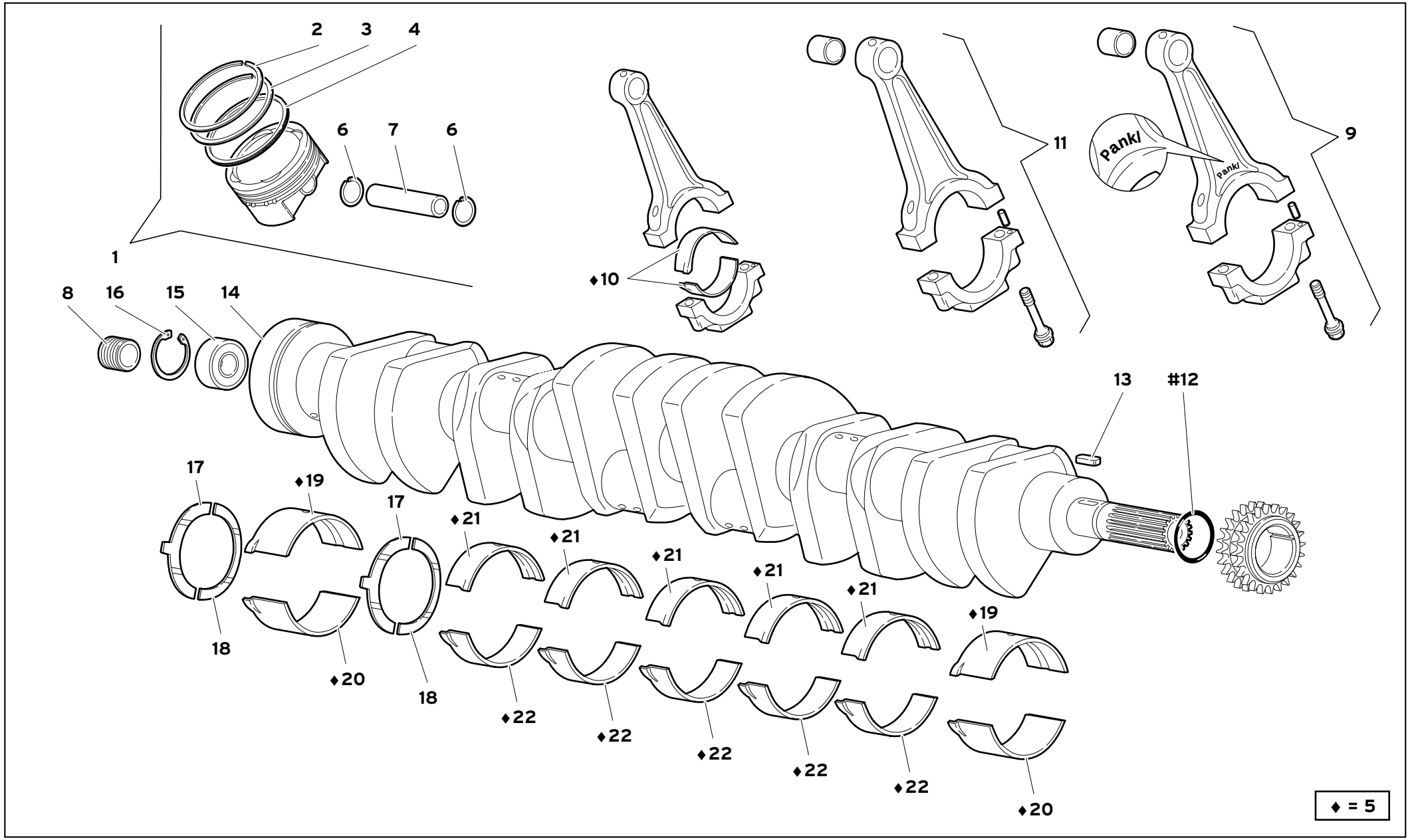
2
3
4
6
7
6
1
8
16
15
14
♦10
11
9
Pankl
Pankl
13
#12
17
♦19
17
♦21
♦21
♦21
♦21
♦21
♦19
18
♦20
18
♦22
♦22
♦22
♦22
♦22
♦20
♦ = 5

Rif. Ref. Réf. Bez. Ref.	Codice Part number Numero des pièces Teilnummer Codigo	Q.tà Q.ty Q.té Stk. C.dad	Versione Version Version Version Versión	DESCRIZIONE	DESCRIPTION	DESCRIPTION	BESCHREIBUNG	DESCRIPCION
1	0014004151	12		PISTONE COMPLETO	PISTON	PISTON	KOLBEN	PISTON
2	001431826	12		SEGMENTO	PISTON RING	SEGMENT	KOLBENRING	ARO DE EMBOLO
3	001433747	12		SEGMENTO	PISTON RING	SEGMENT	KOLBENRING	ARO DE EMBOLO
4	001430432	12		SEGMENTO	PISTON RING	SEGMENT	KOLBENRING	ARO DE EMBOLO
5	001434599	1		SERIE BRONZINE 2° MINORAZIONE	SET OF BUSHES	JEU DE COUSSINET	BRONZELAGER	SERIE COJINETES
6	0014002937	24		ANELLO RITEGNO	RETAINER RING	ARRETOIR	HALTERING	RETENEDOR
7	001430536	12		SPINOTTO	PISTON PIN	AXE DE PISTON	KOLBENBOLZEN	BULON DEL EMBOLO
8	008701603	2		TAPPO	PLUG	BOUCHON	STOPFEN	TAPON
9	0014006295	12		BIELLA COMPLETA "PANKL" (IN ALTERNATIVA)	"PANKL" COMPLETE CONNECTING ROD (ALTERNATIVE)	BIELLE COMPLETE "PANKL" (EN ALTERNATIVE)	PLEUELSTANGE KOMPLETT "PANKL" (WAHLWEISE)	BIELA COMPLETA "PANKL" (EN ALTERNATIVA)
10	001434892	24		BRONZINA	HALF-BEARING	DEMI-COUSSINET	SCHALENHAELFTE	SEMICOJINETE
11	0014000236	12		BIELLA COMPLETA	LINK	BIELLE	LASCHE	BIELA
#12	008602803	1		ANELLO TENUTA	SEAL	JOINT D'ETANCHEITE	DICHTRING	JUNTA HERMETICA
13	008860506	1		CHIAVETTA	KEY	LINGUET	SCHEIBENFEDER	CHAVETA
14	420132002	1		ALBERO MOTORE LAVORATO	CRANKSHAFT	VILEBREQUIN	KURBELWELLE	CIGUENAL
15	008501501	1		CUSCINETTO	BEARING	ROULEMENT	LAGER	RODAMIENTO
16	008573501	1		ANELLO RITEGNO	RETAINER RING	ARRETOIR	HALTERING	RETENEDOR
17	001434369	2		SEMICUSCINETTO ASSIALE	HALF-BEARING	DEMI-COUSSINET	SCHALENHAELFTE	SEMICOJINETE
18	001434370	2		SEMICUSCINETTO ASSIALE	HALF-BEARING	DEMI-COUSSINET	SCHALENHAELFTE	SEMICOJINETE
19	001427228	2		SEMICUSCINETTO	HALF-BEARING	DEMI-COUSSINET	SCHALENHAELFTE	SEMICOJINETE
20	001427231	2		SEMICUSCINETTO	HALF-BEARING	DEMI-COUSSINET	SCHALENHAELFTE	SEMICOJINETE
21	001427240	5		SEMICUSCINETTO	HALF-BEARING	DEMI-COUSSINET	SCHALENHAELFTE	SEMICOJINETE
22	001420926	5		SEMICUSCINETTO	HALF-BEARING	DEMI-COUSSINET	SCHALENHAELFTE	SEMICOJINETE
				LA BIELLA "PANKL" È IDENTIFICABILE DALLA SIGLA STAMPIGLIATA	A "PANKL" CONNECTING ROD CAN BE RECOGNISED BY THE PRINTED CODE	LA BIELLE "PANKL" PEUT ETRE IDENTIFLEE PAR LE SIGLE ESTAMPILLE	PLEUELST "PANKL" DURCH DAS EINGESCHL KENNZEICHEN ERKENNBAR	LA BIELA "PANKL" SE IDENTIFICA POR LA SIGLA TROQUELADA

#_ _ PRESENTE ANCHE NEL KIT GUARNIZIONI MOTORE E NEL KIT GUARNIZIONI COPERCHI

ALSO INCLUDED IN THE ENGINE GASKETS KIT AND COVER GASKETS KIT

EST EGALEMENT PRESENTE DANS LE KIT JOINTS DE MOTEUR ET DANS LE KIT JOINTS DE COUVERCLES

AUCH IM KIT MOTORDICHTUNGEN UND DECKELDICHTUNGEN

INCLUIDO TAMBIÉN EN EL KIT DE GUARN. DEL MOTOR Y EN EL KIT DE GUARN. PARA TAPAS