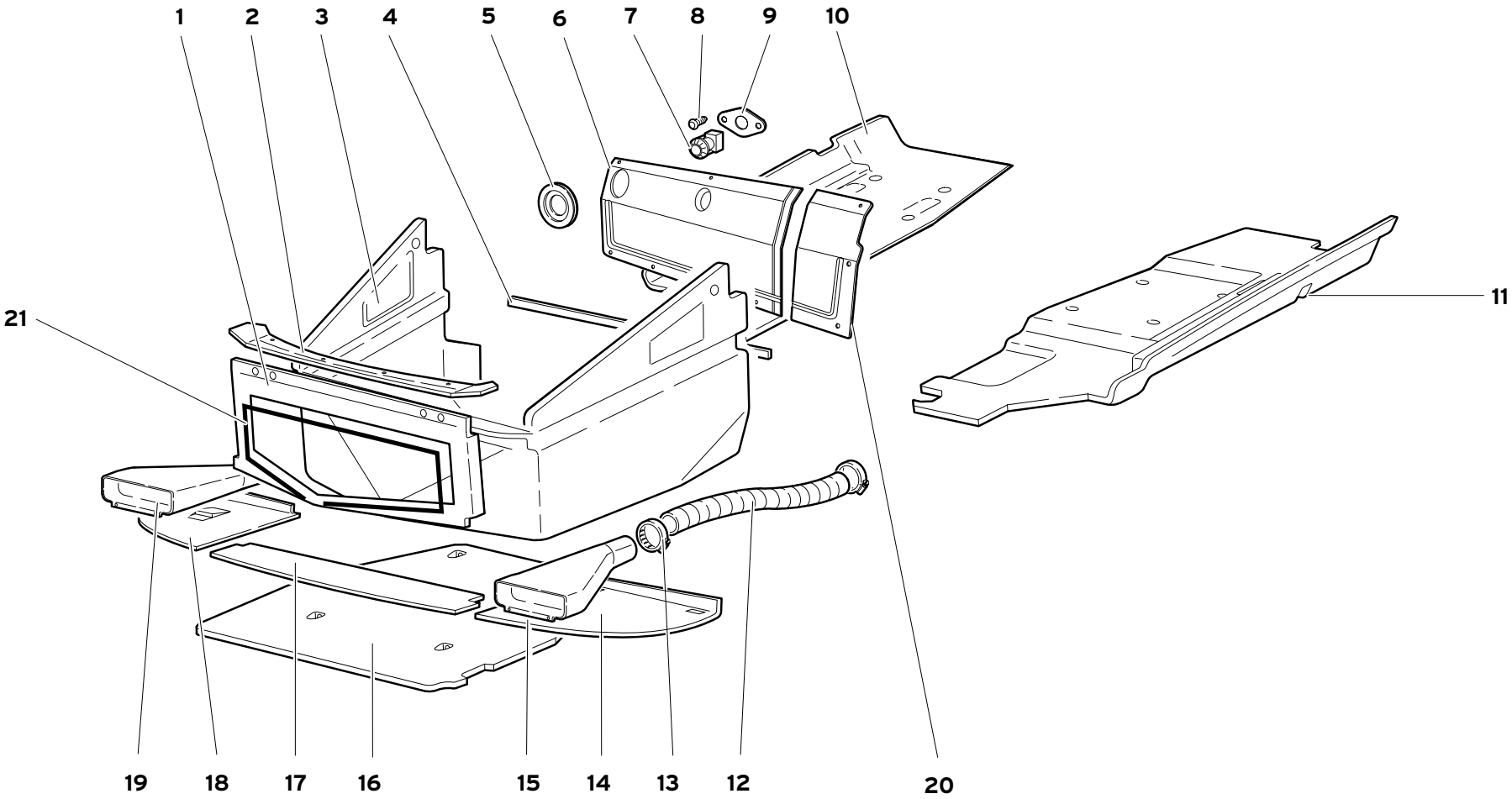

PANNELLI FONDI TELAIO

FRAME FLOOR PANELS
PANNEAUX FONDS CHASSIS
RAHMEN-BODENVERKLEIDUNG
PANELES FONDOS CHASIS

68.01.01

Rif. Ref. Réf. Bez. Ref.	Codice Part number Numero des pièces Teilnummer Codigo	Q.tà Q.ty Q.té Stk. C.dad	Versione Version Version Version Versión	DESCRIZIONE	DESCRIPTION	DESCRIPTION	BESCHREIBUNG	DESCRIPCION
1	0068004727	1		PANNELLO	PANEL	PANNEAU	VERKLEIDUNG	CONTRAPANEL
2	0068004729	1		CORNICE	FRAME	MONTURE	RAHMEN	MARCO
3	0065007907	1		RIVESTIMENTO	COVERING	REVETEMENT	VERKLEIDUNG	FORRO
4	0065001325	1		GUARNIZIONE	GASKET	GUARNITURE	DICHTUNG	GUARNIZIONE
5	009409215	1		GUARNIZIONE	GASKET	GUARNITURE	DICHTUNG	GUARNIZIONE
6	0065006119	1		PANNELLO CENTINA	PANEL	PANNEAU	VERKLEIDUNG	CONTRAPANEL
7	006337066	1		PLAFONIERA	CEILING LAMP	PLAFONNIER	DECKENLEUCHTE	LAMPARA DE M.A.
8	008700691	2		VITE	SCREW	VIS	SCHRAUBE	TORNILLO
9	0065001365	1		FLANGIA	FLANGE	BRIDE	FLANSCH	BRIDA
10	0068004730	1		PIANALE DX	RIGHT SHELF PANEL	PLATEAU	PLATTE	PLATAFORMA
11	0068004731	1		PIANALE SX	LEFT SHELF PANEL	PLATEAU	PLATTE	PLATAFORMA
12	009453133	2		TUBO FLESSIBILE	FLEX. HOSE	TUYAU FLEXIBLE	SCHLAUCH	MANGA FLEXIBLE
13	008837501	4		FASCETTA	STRAP	COLLIER	HALTEBAND	ABRAZADERA
14	0068005119	1		PANNELLO SX	LEFT PANEL	PANNEAU	VERKLEIDUNG	CONTRAPANEL
15	0074004680	1		CONVOGLIATORE SX	LEFT CONVEYOR	CONVOYEUR	LEITBLECH	CANALIZADOR
16	0068001343	1		PANNELLO	PANEL	PANNEAU	VERKLEIDUNG	CONTRAPANEL
17	009411106	1		PANNELLO	PANEL	PANNEAU	VERKLEIDUNG	CONTRAPANEL
18	0068005118	1		PANNELLO DX	RIGHT PANEL	PANNEAU	VERKLEIDUNG	CONTRAPANEL
19	0074004679	1		CONVOGLIATORE DX	RIGHT CONVEYOR	CONVOYEUR	LEITBLECH	CANALIZADOR
20	0065006118	1		PANNELLO CENTINA	PANEL	PANNEAU	VERKLEIDUNG	CONTRAPANEL
21	0068006477	1		GUARNIZIONE	GASKET	GUARNITURE	DICHTUNG	GUARNIZIONE

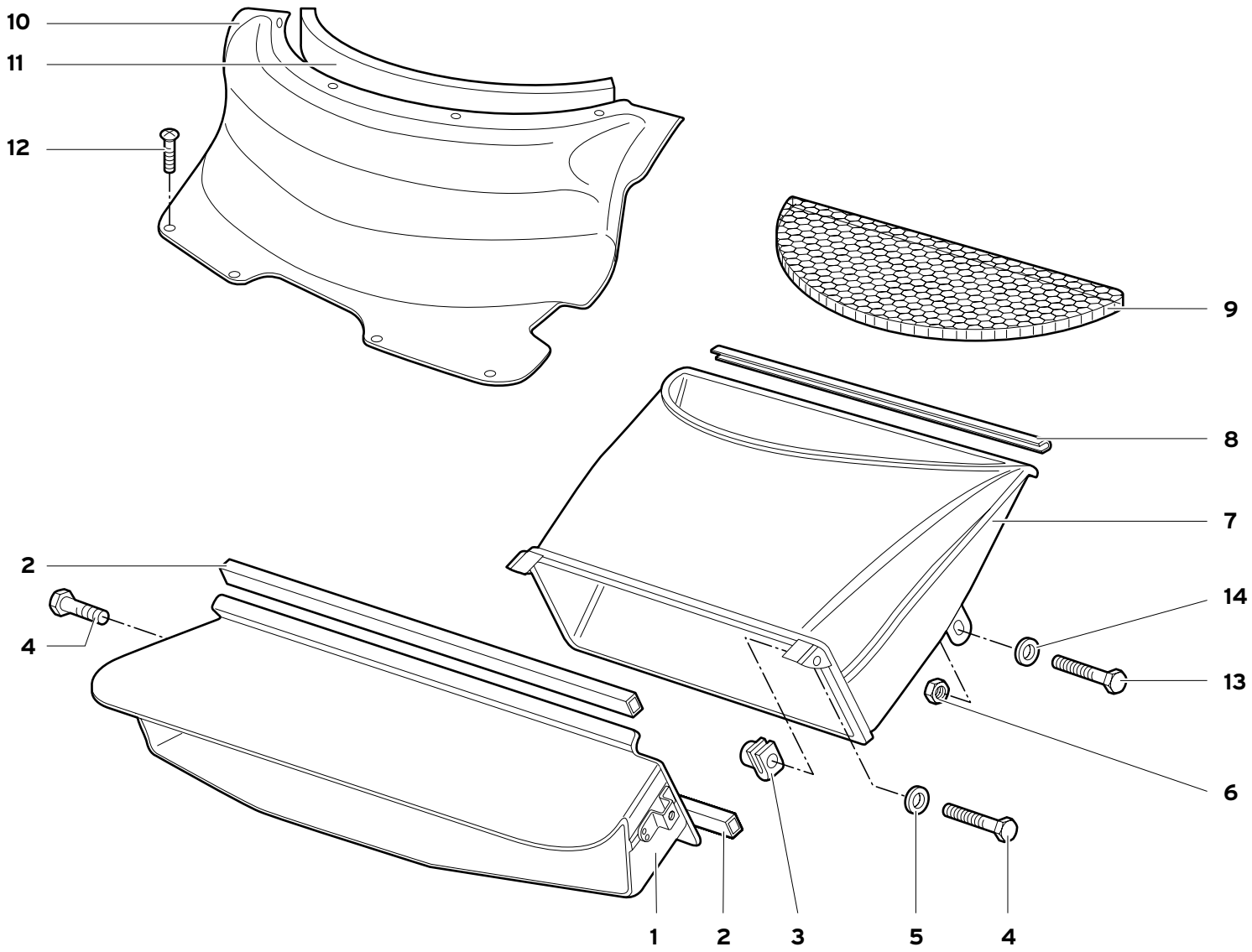

68

CONVOGLIATORE ARIA RADIATORE OLIO

OIL RADIATOR AIR MANIFOLD

CONVOYEUR AIR RADIATEUR HUILE

LUFTZUFUHR ÖLKÜHLER

CANALIZADOR AIRE RADIADOR ACEITE

68.02.00

Diablo GT

11/1999

Rif. Ref. Réf. Bez. Ref.	Codice Part number Numero des pièces Teilnummer Codigo	Q.tà Q.ty Q.té Stk. C.dad	Versione Version Version Version Versión	DESCRIZIONE	DESCRIPTION	DESCRIPTION	BESCHREIBUNG	DESCRIPCION
1	0074004681	1		CONVOGLIATORE ANT.	FRONT MANIFOLD	CONVOYEUR AVANT	LUFTZUFUHR VORN	CONDUCTO ANTERIOR
2	0074006471	2		GUARNIZIONE	GASKET	GUARNITURE	DICHTUNG	GUARNIZIONE
3	008220601	2		MOLLETTA	CLIP	AGRAFE	KLEMMSTUECK	SUJETADOR
4	008700660	2		VITE	SCREW	VIS	SCHRAUBE	TORNILLO
5	008400607	2		RONDELLA	WASHER	RONDELLE	SCHEIBE	ARANDELA
6	008200614	2		DADO	NUT	ECROU	MUTTER	TUERCA
7	0074004682	1		CONVOGLIATORE POST.	REAR MANIFOLD	CONVOYEUR ARRIERE	LUFTZUFUHR HINTEN	CONDUCTO POSTERIOR
8	0074004842	1		GUARNIZIONE	GASKET	GUARNITURE	DICHTUNG	GUARNIZIONE
9	0074004841	1		RETE	NET	FILET	NETZ	REDECILLA
10	0068004677	1		COPERTURA CONVOGLIATORE	DUCT COVER	COUVERTURE CONVOYEUR	ABDECKUNG DER LUFTLEITUNG	REVESTIMIENTO PARA CONDUCTO
11	0074006472	1		GUARNIZIONE	GASKET	GUARNITURE	DICHTUNG	GUARNIZIONE
12	008700434	8		VITE	SCREW	VIS	SCHRAUBE	TORNILLO
13	008700668	2		VITE	SCREW	VIS	SCHRAUBE	TORNILLO
14	008400614	2		RONDELLA	WASHER	RONDELLE	SCHEIBE	ARANDELA

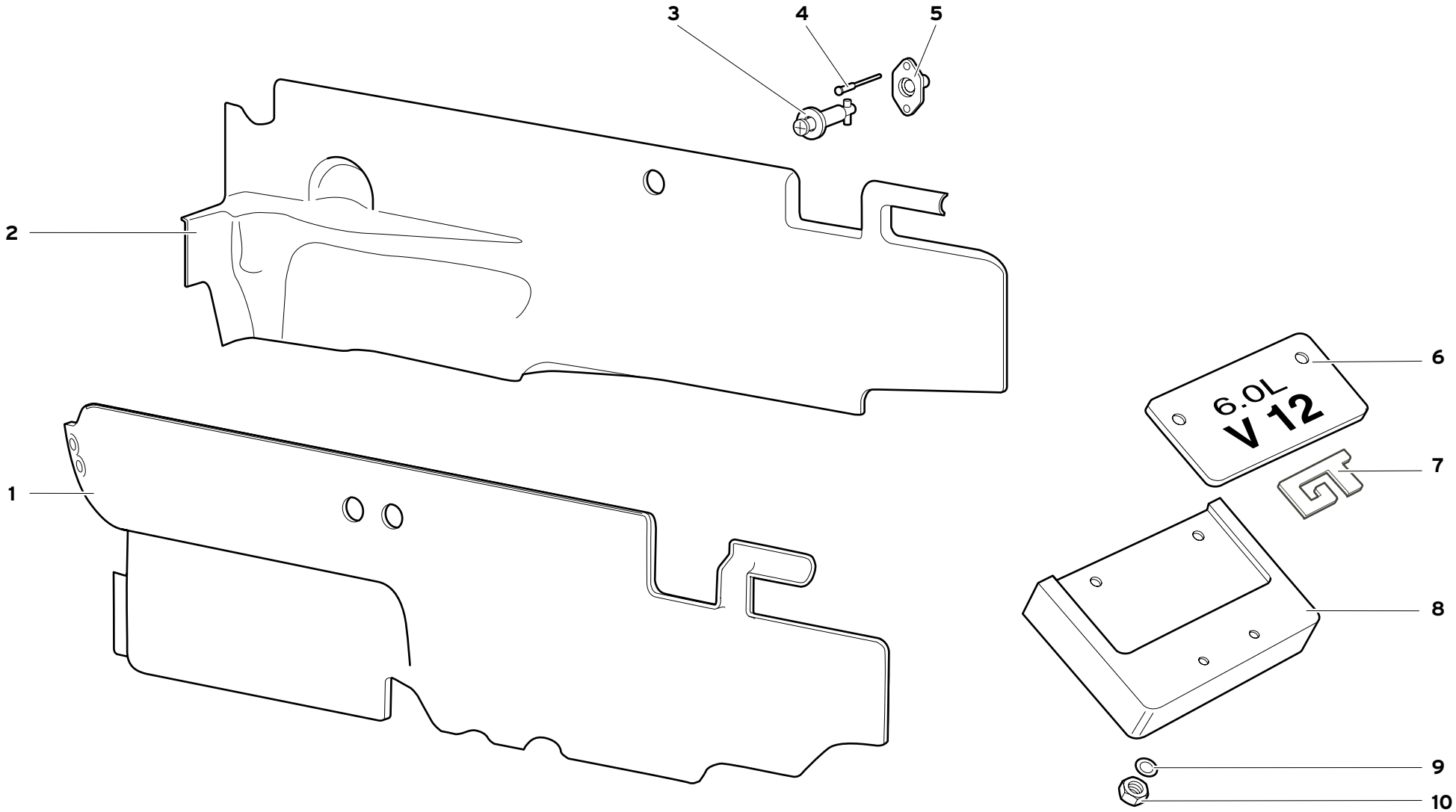

68

PANNELLI VANO MOTORE

ENGINE HOUSING PANELS

PANNEAUX COMPARTIMENT MOTEUR

MOTORRAUM-VERKLEIDUNG

PANELES ALOJAMIENTO MOTOR

68.03.00

Diablo GT

11/1999

Rif. Ref. Réf. Bez. Ref.	Codice Part number Numero des pièces Teilnummer Codigo	Q.tà Q.ty Q.té Stk. C.dad	Versione Version Version Version Versión	DESCRIZIONE	DESCRIPTION	DESCRIPTION	BESCHREIBUNG	DESCRIPCION
1	0068004734	1		PARATIA SX VANO MOTORE	LH ENGINE BULKHEAD	CLOISON COMPARTIMENT MOTEUR G.	SCHOTT MOTORRAUM RECHTS	TABIQUE ALOJAMIENTO DEL MOTOR
2	0068004733	1		PARATIA DX VANO MOTORE	RH ENGINE BULKHEAD	CLOISON COMPARTIMENT MOTEUR D.	SCHOTT MOTORRAUM LINKS	TABIQUE ALOJAMIENTO DEL MOTOR
3	009411614	2		FISSAGGIO RAPIDO	QUICK COUPLING	FIXATION RAPIDE	SCHNELLBEFESTIGUNG	FIJACIÓN RÁPIDA
4	008890315	4		RIVETTO	RIVET	RIVET	NIETE	REMACHE
5	009411615	2		FERMAGLIO	CLIP	AGRAFE	KLEMMSTUECK	SUJETADOR
6	0020006162	1		TARGHETTA	PLATE	PLAQUETTE	SCHILD	PLACA
7	0094004476	1		TARGHETTA "GT"	"GT" PLATE	PLAQUETTE "GT"	SCHILD "GT"	PLACA "GT"
8	0020006164	1		PROTEZIONE	SHIELD	PROTECTION	ABDECKUNG	DEFENSA
9	008400303	2		RONDELLA	WASHER	RONDELLE	SCHEIBE	ARANDELA
10	008200301	2		DADO	NUT	ECROU	MUTTER	TUERCA

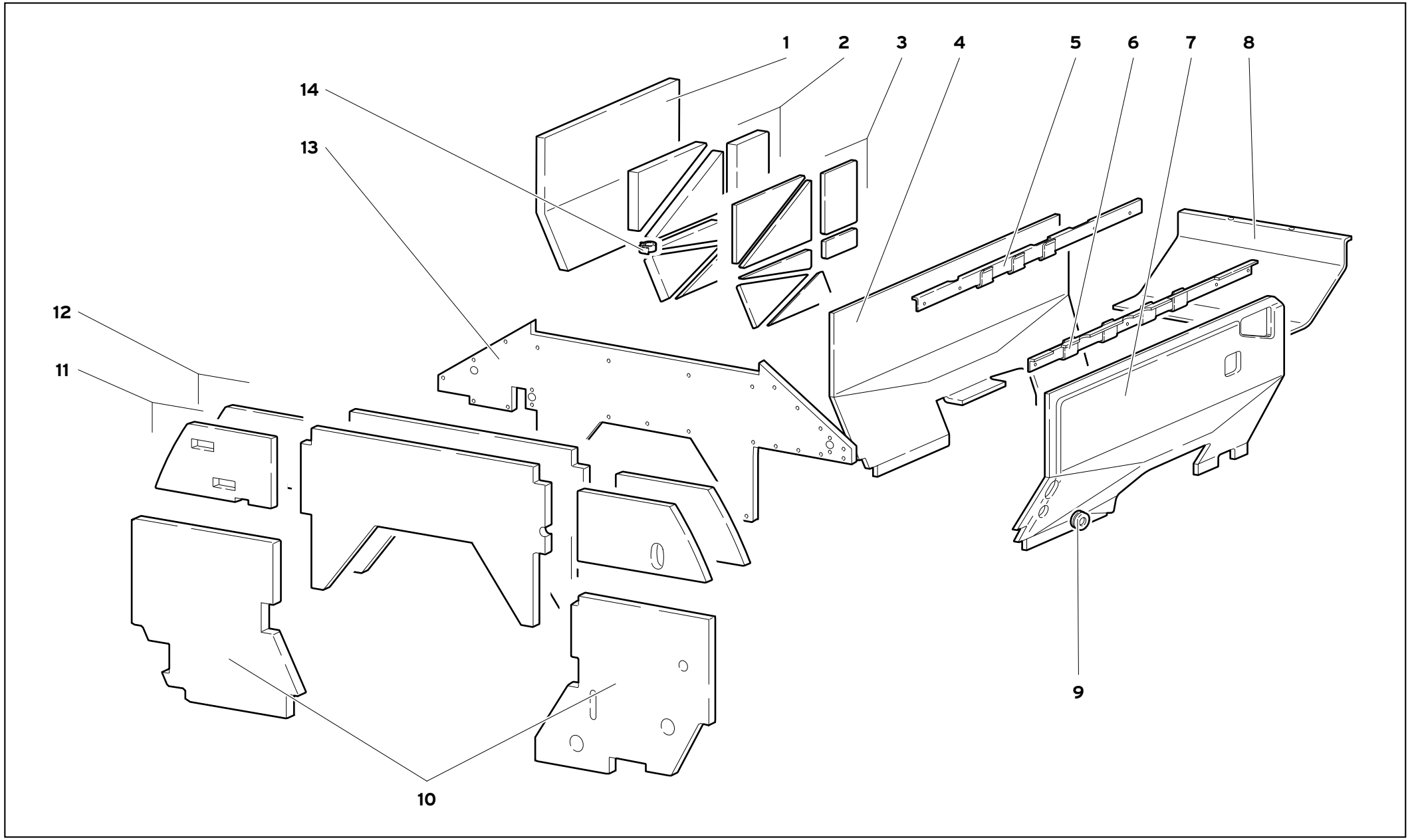

68

ISOLAMENTI VANO MOTORE

ENGINE COMPARTMENT INSULATING PANELS

ISOLATION COMPARTIMENT MOTEUR

MOTORRAUM-ISOLIERUNGEN

AISLAMIENTOS ALOJAMIENTO MOTOR

68.04.00

Diablo GT

11/1999

Rif. Ref. Réf. Bez. Ref.	Codice Part number Numero des pièces Teilnummer Codigo	Q.tà Q.ty Q.té Stk. C.dad	Versione Version Version Version Versión	DESCRIZIONE	DESCRIPTION	DESCRIPTION	BESCHREIBUNG	DESCRIPCION
1	009455229	1		ISOLAMENTO	LINING	ISOLANT	ISOLIERUNG	FORRO
2	310132020	1		KIT ISOLAMENTO	LINING KIT	ISOLANT	ISOLIERUNG	FORRO
3	310132018	1		KIT ISOLAMENTO	LINING KIT	ISOLANT	ISOLIERUNG	FORRO
4	0068004739	1		ISOLAMENTO DX	RIGHT LINING	ISOLANT	ISOLIERUNG	FORRO
5	009411642	1		SUPPORTO DX	RIGHT SUPPORT	SUPPORT	LAGER	SOPORTE
6	009411643	1		SUPPORTO SX	LEFT SUPPORT	SUPPORT	LAGER	SOPORTE
7	0068004740	1		ISOLAMENTO SX	LEFT LINING	ISOLANT	ISOLIERUNG	FORRO
8	0068004741	1		ISOLAMENTO	LINING	ISOLANT	ISOLIERUNG	FORRO
9	008612804	1		GUARNIZIONE	GASKET	GUARNITURE	DICHTUNG	GUARNIZIONE
10	310144002	1		KIT ISOLAMENTO	LINING KIT	ISOLANT	ISOLIERUNG	FORRO
11	310132003	1		KIT ISOLAMENTO	LINING KIT	ISOLANT	ISOLIERUNG	FORRO
12	310132019	1		KIT ISOLAMENTO	LINING KIT	ISOLANT	ISOLIERUNG	FORRO
13	009455239	1		LAMIERA CENTRALE	PLATE	TOLE	SCHLUSS	FLEJE
14	001731994	1		FASCETTA	STRAP	COLLIER	HALTEBAND	ABRAZADERA

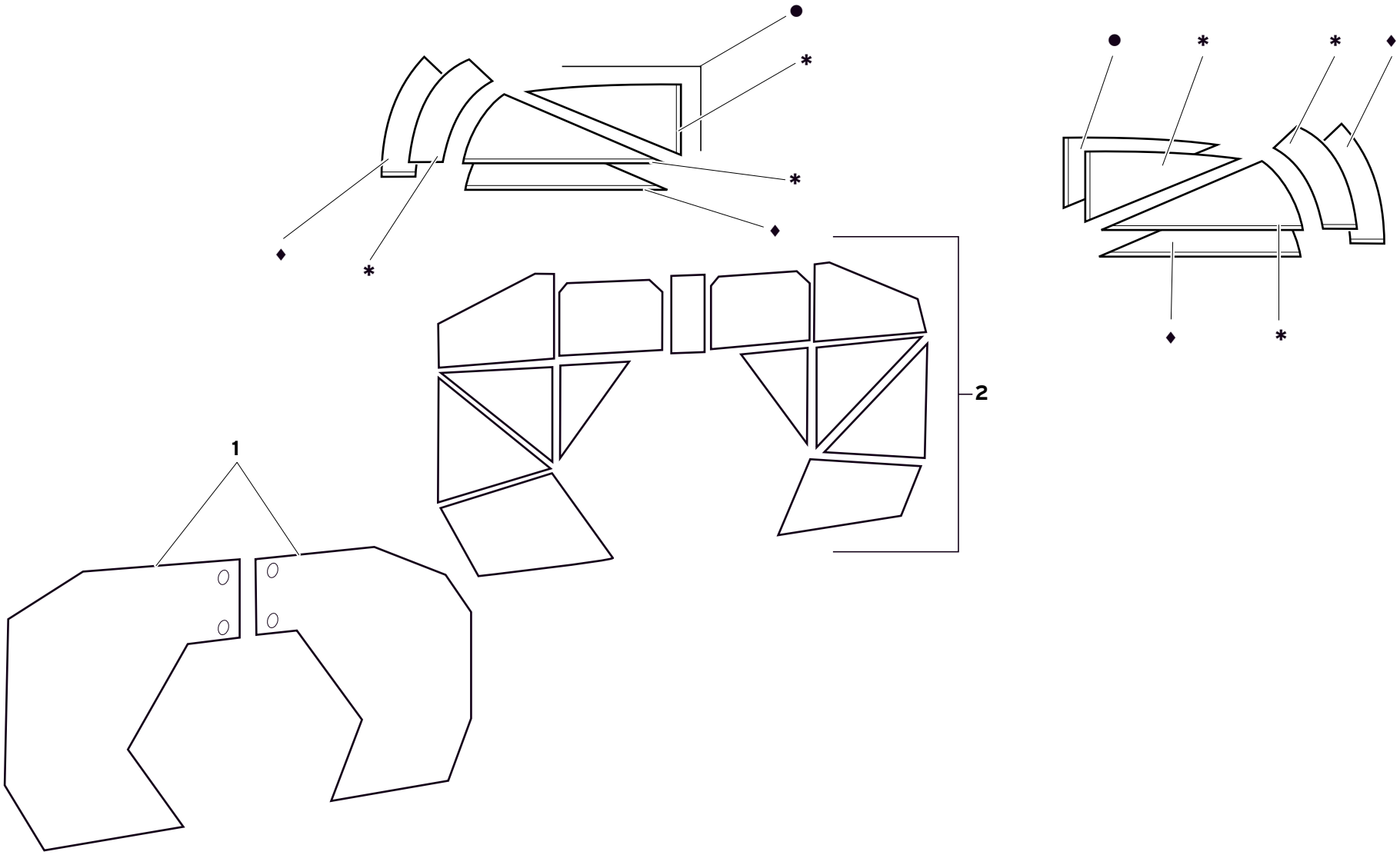

ISOLAMENTI ABITACOLO

PASSENGER COMPARTMENT INSULATION

ISOLATION HABITACLE

ISOLIERUNGEN FÜR FAHRGASTRAUM

AISLAMIENTO HABITÁCULO

68.05.00

Rif. Ref. Réf. Bez. Ref.	Codice Part number Numero des pièces Teilnummer Codigo	Q.tà Q.ty Q.té Stk. C.dad	Versione Version Version Version Versión	DESCRIZIONE	DESCRIPTION	DESCRIPTION	BESCHREIBUNG	DESCRIPCION
1	310144009	1		KIT ISOLAMENTI INT. ABITACOLO	PASSENGER COMPARTMENT INT. INSULATION KIT	KIT ISOLATION INT. HABITACLE	SATZ ISOLIERUNGEN FÜR FAHRGASTRAUM	KIT AISLAMIENTOS INT. HABITÁCULO
2	310132017	1		KIT ISOLAMENTI INT. ABITACOLO	PASSENGER COMPARTMENT INT. INSULATION KIT	KIT ISOLATION INT. HABITACLE	SATZ ISOLIERUNGEN FÜR FAHRGASTRAUM	KIT AISLAMIENTOS INT. HABITÁCULO
3	310132001	1		KIT ISOLAMENTI CRISTALLI LATERALI FISSI	FIXED SIDE WINDOW INSULATION KIT	KIT ISOLATION VITRES LATERALES FIXES	SATZ ISOLIERUNGEN FÜR FESTE SEITENSCHEIBEN	KIT AISLAMIENTOS CRISTALES LATERALES FIJOS
4	310132010	1		KIT ISOLAMENTI CRISTALLI LATERALI FISSI	FIXED SIDE WINDOW INSULATION KIT	KIT ISOLATION VITRES LATERALES FIXES	SATZ ISOLIERUNGEN FÜR FESTE SEITENSCHEIBEN	KIT AISLAMIENTOS CRISTALES LATERALES FIJOS
5	310132014	1		KIT ISOLAMENTI CRISTALLI LATERALI FISSI	FIXED SIDE WINDOW INSULATION KIT	KIT ISOLATION VITRES LATERALES FIXES	SATZ ISOLIERUNGEN FÜR FESTE SEITENSCHEIBEN	KIT AISLAMIENTOS CRISTALES LATERALES FIJOS

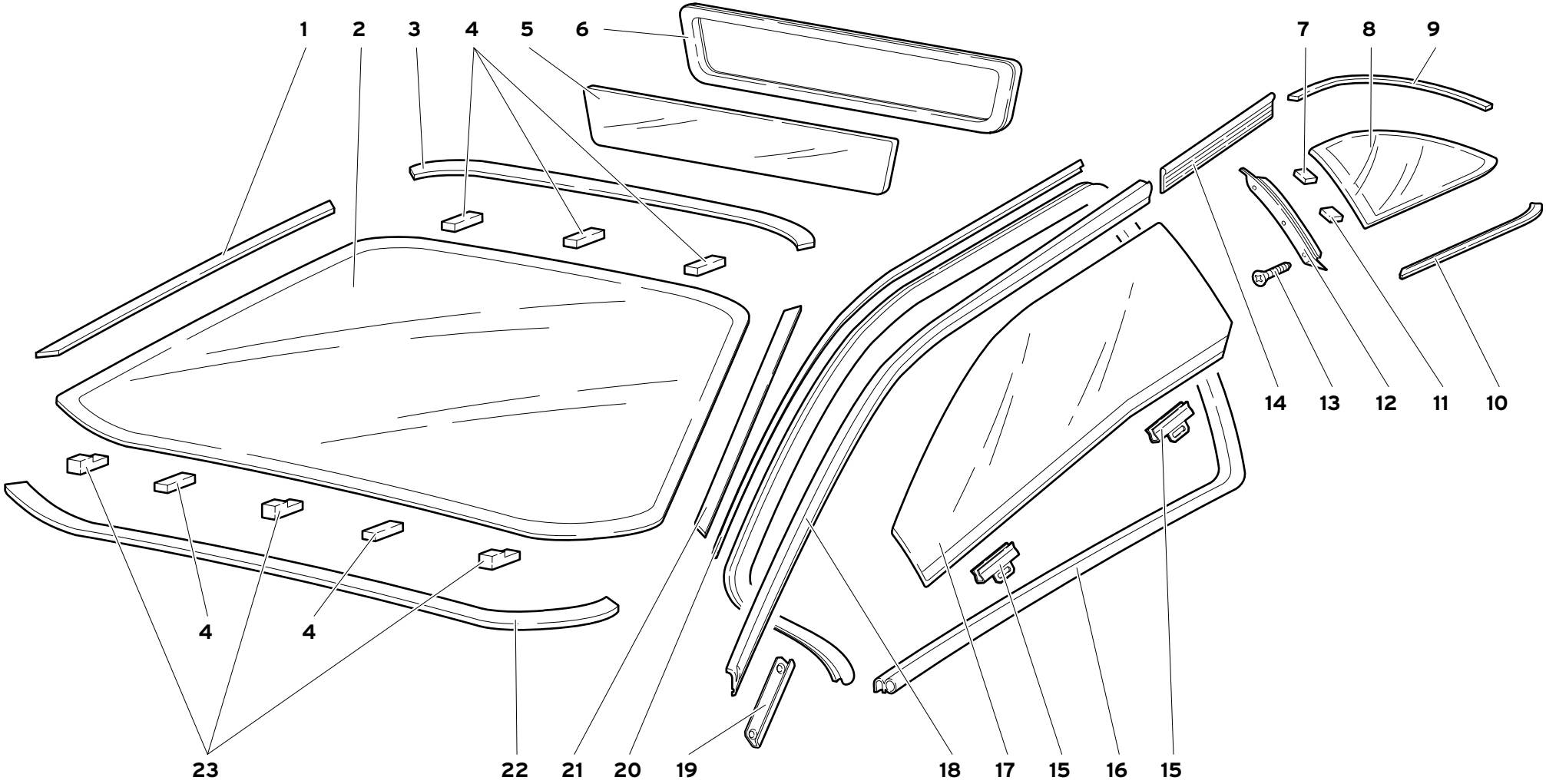

70

CRISTALLI

WINDOWS
GLACES

FENSTERSCHEIBEN
CRISTALES

70.01.00

Diablo GT

11/1999

Rif. Ref. Réf. Bez. Ref.	Codice Part number Numero des pièces Teilnummer Codigo	Q.tà Q.ty Q.té Stk. C.dad	Versione Version Version Version Versión	DESCRIZIONE	DESCRIPTION	DESCRIPTION	BESCHREIBUNG	DESCRIPCION
1	009415204	1		CORNICE DX	RIGHT FRAME	MONTURE	RAHMEN	MARCO
2	009415107	1		CRISTALLO ANTERIORE	FRONT GLASS	GLACE	GLASSCHEIBE	CRISTAL
3	009415200	1		CORNICE SUPERIORE	TOP FRAME	MONTURE	RAHMEN	MARCO
4	009415102	5		DISTANZIALE	SPACER	ENTRETOISE	ABSTANDSTUECK	SEPARADOR
5	009418100	1		CRISTALLO POSTERIORE	REAR GLASS	GLACE	GLASSCHEIBE	CRISTAL
6	009418103	1		GUARNIZIONE	GASKET	GUARNITURE	DICHTUNG	GUARNIZIONE
7	009417109	2		DISTANZIALE	SPACER	ENTRETOISE	ABSTANDSTUECK	SEPARADOR
8	0070004149	1		CRISTALLO DX	RIGHT GLASS	GLACE	GLASSCHEIBE	CRISTAL
8	0070004150	1		CRISTALLO SX	LEFT GLASS	GLACE	GLASSCHEIBE	CRISTAL
9	009417106	1		CORNICE DX	RIGHT FRAME	MONTURE	RAHMEN	MARCO
9	009417107	1		CORNICE SX	LEFT FRAME	MONTURE	RAHMEN	MARCO
10	009417102	1		CORNICE DX	RIGHT FRAME	MONTURE	RAHMEN	MARCO
10	009417103	1		CORNICE SX	LEFT FRAME	MONTURE	RAHMEN	MARCO
11	009417108	2		DISTANZIALE	SPACER	ENTRETOISE	ABSTANDSTUECK	SEPARADOR
12	009417105	1		CORNICE SX	LEFT FRAME	MONTURE	RAHMEN	MARCO
12	009417104	1		CORNICE DX	RIGHT FRAME	MONTURE	RAHMEN	MARCO
13	008700333	6		VITE	SCREW	VIS	SCHRAUBE	TORNILLO
14	009421733	2		GUARNIZIONE	GASKET	GUARNITURE	DICHTUNG	GUARNIZIONE
15	009421608	4		STAFFA	BRACKET	ETRIER	HALTER	SOPORTE
16	009421727	2		GUARNIZIONE	GASKET	GUARNITURE	DICHTUNG	GUARNIZIONE
17	0072004147	1		CRISTALLO DX	RIGHT GLASS	GLACE	GLASSCHEIBE	CRISTAL
17	0072004148	1		CRISTALLO SX	LEFT GLASS	GLACE	GLASSCHEIBE	CRISTAL
18	009421734	2		GUARNIZIONE	GASKET	GUARNITURE	DICHTUNG	GUARNIZIONE
19	0072001470	2		PIASTRINO	PLATE	PLAQUETTE	PLAETTCHEN	PLACA
20	009421708	1		SUPPORTO DX	RIGHT SUPPORT	SUPPORT	LAGER	SOPORTE
20	009421709	1		SUPPORTO SX	LEFT SUPPORT	SUPPORT	LAGER	SOPORTE
21	009415205	1		CORNICE SX	LEFT FRAME	MONTURE	RAHMEN	MARCO
22	009415201	1		CORNICE INFERIORE	BOTTOM FRAME	MONTURE	RAHMEN	MARCO
23	009415104	3		DISTANZIALE	SPACER	ENTRETOISE	ABSTANDSTUECK	SEPARADOR

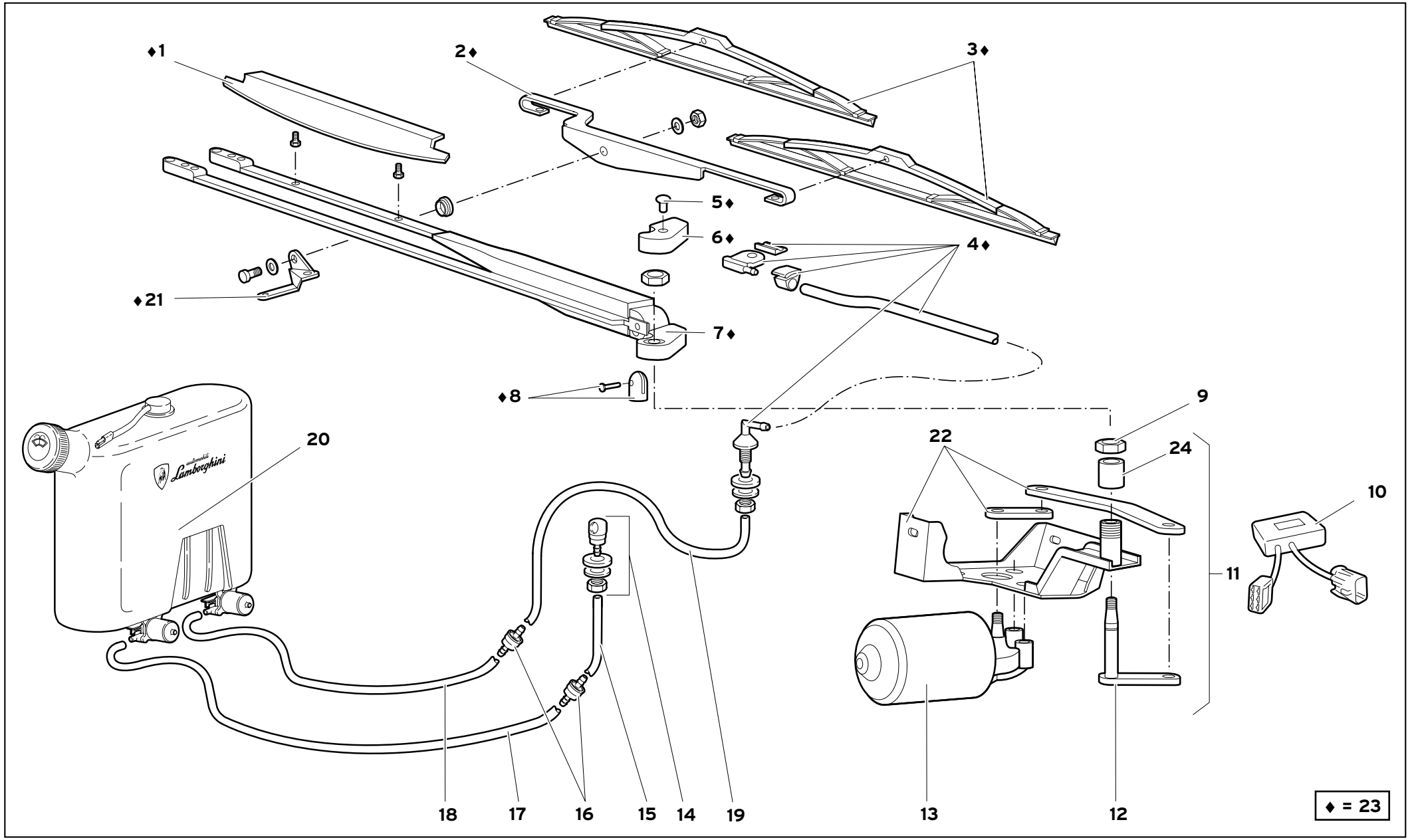

71

TERGICRISTALLO

WINDSCREEN WIPER
ESSUIE-GLACE

SCHEIBENWISCHER
LIMPIACRISTALES

71.01.00

Diablo GT

11/1999

Rif. Ref. Réf. Bez. Ref.	Codice Part number Numero des pièces Teilnummer Codigo	Q.tà Q.ty Q.té Stk. C.dad	Versione Version Version Version Versión	DESCRIZIONE	DESCRIPTION	DESCRIPTION	BESCHREIBUNG	DESCRIPCION
1	0071003279	1		ALETTA	FIN	AILETTE	RIPPE	ALETA
2	0071003213	1		FORCELLA	FORK	FOURCHE	GABEL	HORQUILLA
3	0071003278	2		SPAZZOLA TERGICRISTALLO	WIPER BRUSH	BROSSE	STAHLBUERSTE	ESCOBILLA
4	009420116	1		LAVAPARABREZZA	WINDSCREEN WASH.	LAVE GLACE	WINDSCHUTZSCHEIB.	LIMPIA PARABRISAS
5	009420138	1		VITE	SCREW	VIS	SCHRAUBE	TORNILLO
6	009420137	1		PROTEZIONE	SHIELD	PROTECTION	ABDECKUNG	DEFENSA
7	0071003277	1		BRACCIO TERGITORE	WIPER ARM	BRAS	ARM	BRAZO
8	0071003938	1		TESTA SNODATA	COUPLING	JOINT A ROTULE	GELENKKOPF	ARTICULACION
9	008200828	1		DADO	NUT	ECROU	MUTTER	TUERCA
10	006138108	1		INTERMITTENZA	INTERMITTENCE	INTERMITTENCE	INTERVALLSCHALTUNG	INTERMITENCIA
11	0071003921	1		MOTORIDUTTORE TERGI COMPL.	WIPER GEAR MOTOR	MOTOREDUCTEUR	GETRIEBEMOTOR	MOTORREDUCTOR
12	0071003920	1		PERNO	PIN	AXE	BOLZEN	EJE
13	009420112	1		MOTORINO TERGI	WIPER MOTOR	MOTEUR ELECTRIQUE	ELEKTROMOTOR	MOTOR ELECTRICO
14	009420207	1		UGELLO	WAS. JET	GICLEUR	DUESE	BOQUILLA
15	0017002439	1		TUBO	PIPE	TUYAU	ROHR	TUBO
16	009420210	2		VALVOLA	VALVE	SOUPAPE	VENTIL	VALVULA
17	009420201	1		TUBO	PIPE	TUYAU	ROHR	TUBO
18	009420201	1		TUBO	PIPE	TUYAU	ROHR	TUBO
19	009420211	1		TUBO	PIPE	TUYAU	ROHR	TUBO
20	009420219	1		SERBATOIO LAVACRISTALLO	WATER RESERVOIR	RESERVOIR	BEHAELTER	DEPOSITO
21	0071003164	1		STAFFA	BRACKET	ETRIER	HALTER	SOPORTE
22	0071003919	1		GRUPPO LEVE	LEVER	LEVIER	HEBEL	PALANCA
23	0071003276	1		KIT TERGICRISTALLO	WIND SCREENWIPER	ESSUIE-GLACE	SCHEIBENWISCHER	LIMPIACRISTALES
24	0071003937	1		DISTANZIALE	SPACER	ENTRETOISE	ABSTANDSTUECK	SEPARADOR

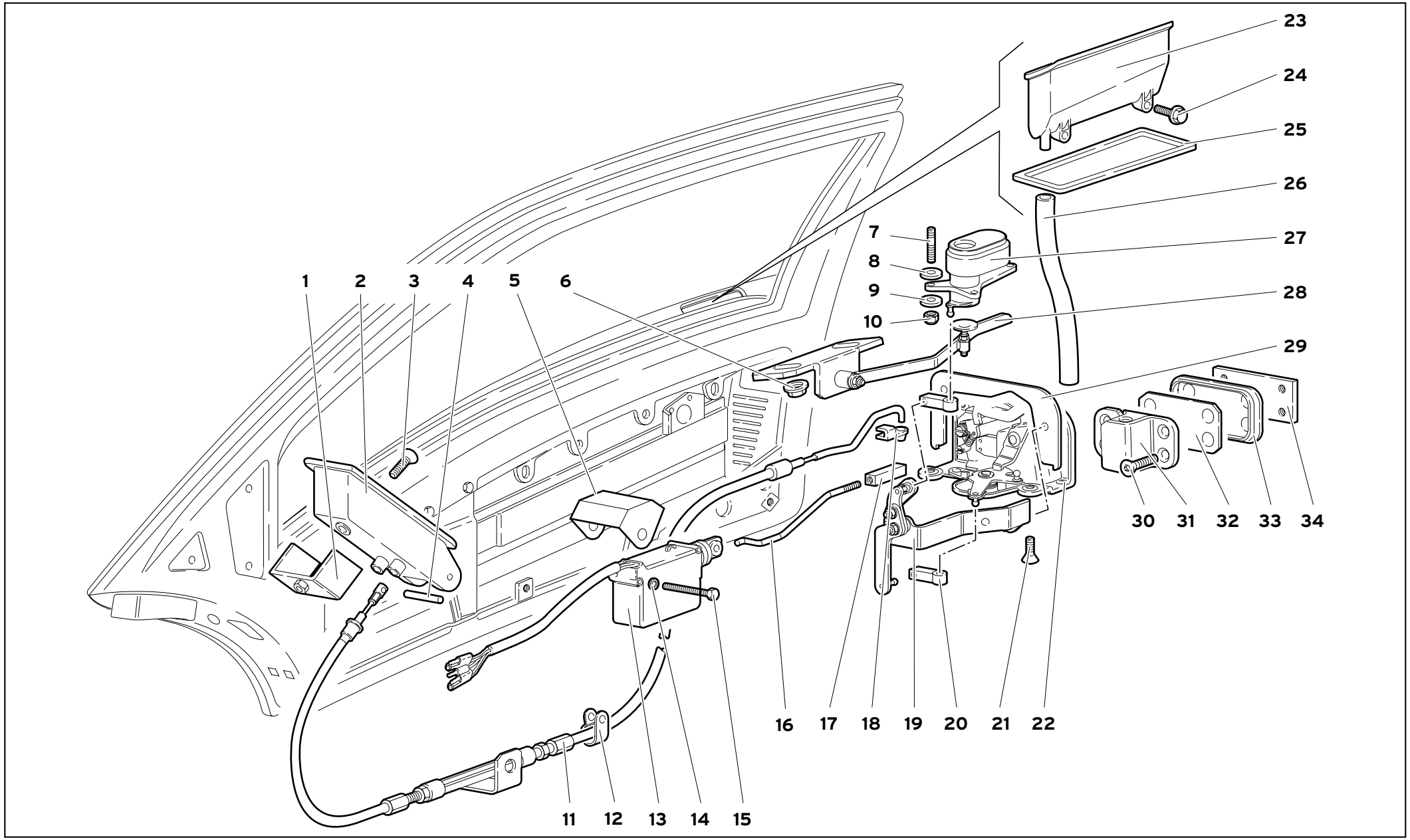
1
2
3
4
5
6
7
8
9
10
11
12
13
14
15
16
17
18
19
20
21
22
23
24
25
26
27
28
29
30
31
32
33
34

Rif. Ref. Réf. Bez. Ref.	Codice Part number Numero des pièces Teilnummer Codigo	Q.tà Q.ty Q.té Stk. C.dad	Versione Version Version Version Versión	DESCRIZIONE	DESCRIPTION	DESCRIPTION	BESCHREIBUNG	DESCRIPCION
1	009421274	2		CAVALLOTTO	BRACKET	ETRIER	HALTER	SOPORTE
2	0072004757	2		MANIGLIA	HANDLE	POIGNEE	GRIFF	MANECILLA
3	008700539	2		VITE	SCREW	VIS	SCHRAUBE	TORNILLO
4	008900305	2		PERNO	PIN	AXE	BOLZEN	EJE
5	009921112	1		PROTEZIONE DX	RIGHT SHIELD	PROTECTION	ABDECKUNG	DEFENSA
5	009921113	1		PROTEZIONE SX	LEFT SHIELD	PROTECTION	ABDECKUNG	DEFENSA
6	008200614	4		DADO	NUT	ECROU	MUTTER	TUERCA
7	009921221	2		PRIGIONIERO (L=18 MM)	STUD	GOUJON	STIFTSCHRAUBE	ESPARRAGO
7	008300403	4		PRIGIONIERO (L=21 MM)	STUD	GOUJON	STIFTSCHRAUBE	ESPARRAGO
8	008400401			RONDELLA (DISTANZIALE)	WASHER (SPACER)	RONDELLE	SCHEIBE	ARANDELA
9	008400401	6		RONDELLA	WASHER	RONDELLE	SCHEIBE	ARANDELA
10	008200406	6		DADO	NUT	ECROU	MUTTER	TUERCA
11	009421052	1		CAVO DX	RIGHT CABLE	CABLE	KABEL	CABLE
11	009421051	1		CAVO SX	LEFT CABLE	CABLE	KABEL	CABLE
12	008830907	6		FASCETTA	STRAP	COLLIER	HALTEBAND	ABRAZADERA
13	005929912	2		ATTUATORE	CONTROL	COMMANDE	BETAETIGUNGS	HANDO
14	008400401	4		RONDELLA	WASHER	RONDELLE	SCHEIBE	ARANDELA
15	008100404	4		VITE	SCREW	VIS	SCHRAUBE	TORNILLO
16	009921211	1		TIRANTE SX	LEFT TIE ROD	TIRANT	STANGE	VARILLA
16	009921204	1		TIRANTE DX	RIGHT TIE ROD	TIRANT	STANGE	VARILLA
17	007021016	2		NOTTOLINO	PAWL	CLIQUET	KLINKE	SEGURO
18	009421251	2		MOLLETTA DI AGGANCIO	CLIP	AGRAFE	KLEMMSTUECK	SUJETADOR
19	009921225	1		RINVIO A LEVA DX	RIGHT IDLE LEVER	RENVOI A LEVIER	ZWISCHENBETAETI-	REENVIO DE PALAN.
19	009921226	1		RINVIO A LEVA SX	LEFT IDLE LEVER	RENVOI A LEVIER	ZWISCHENBETAETI-	REENVIO DE PALAN.
20	009421214	4		TESTINA	COUPLING	JOINT A ROTULE	GELENKKOPF	ARTICULACION
21	008700638	8		VITE	SCREW	VIS	SCHRAUBE	TORNILLO
22	009421279	1		SERRATURA SX	LEFT LOCK	SERRURE	SCHLOSS	CERRADURA
22	009421278	1		SERRATURA DX	RIGHT LOCK	SERRURE	SCHLOSS	CERRADURA
23	009421200	1		MANIGLIA DX	RIGHT HANDLE	POIGNEE	GRIFF	MANECILLA
23	009421201	1		MANIGLIA SX	LEFT HANDLE	POIGNEE	GRIFF	MANECILLA
24	008700660	4		VITE	SCREW	VIS	SCHRAUBE	TORNILLO
25	009421712	1		GUARNIZIONE DX	RIGHT GASKET	GUARNITURE	DICHTUNG	GUARNIZIONE
25	009421713	1		GUARNIZIONE SX	LEFT GASKET	GUARNITURE	DICHTUNG	GUARNIZIONE
26	009421245	2		TUBO	PIPE	TUYAU	ROHR	TUBO
27	009421227	1		PULSANTE DX	RIGHT BUTTON	BOUTON	DRUCKKNOPF	PULSADOR
27	009421228	1		PULSANTE SX	LEFT BUTTON	BOUTON	DRUCKKNOPF	PULSADOR
28	009921224	1		RINVIO A LEVA SX	LEFT IDLE LEVER	RENVOI A LEVIER	ZWISCHENBETAETI-	REENVIO DE PALAN.
28	009921223	1		RINVIO A LEVA DX	RIGHT IDLE LEVER	RENVOI A LEVIER	ZWISCHENBETAETI-	REENVIO DE PALAN.

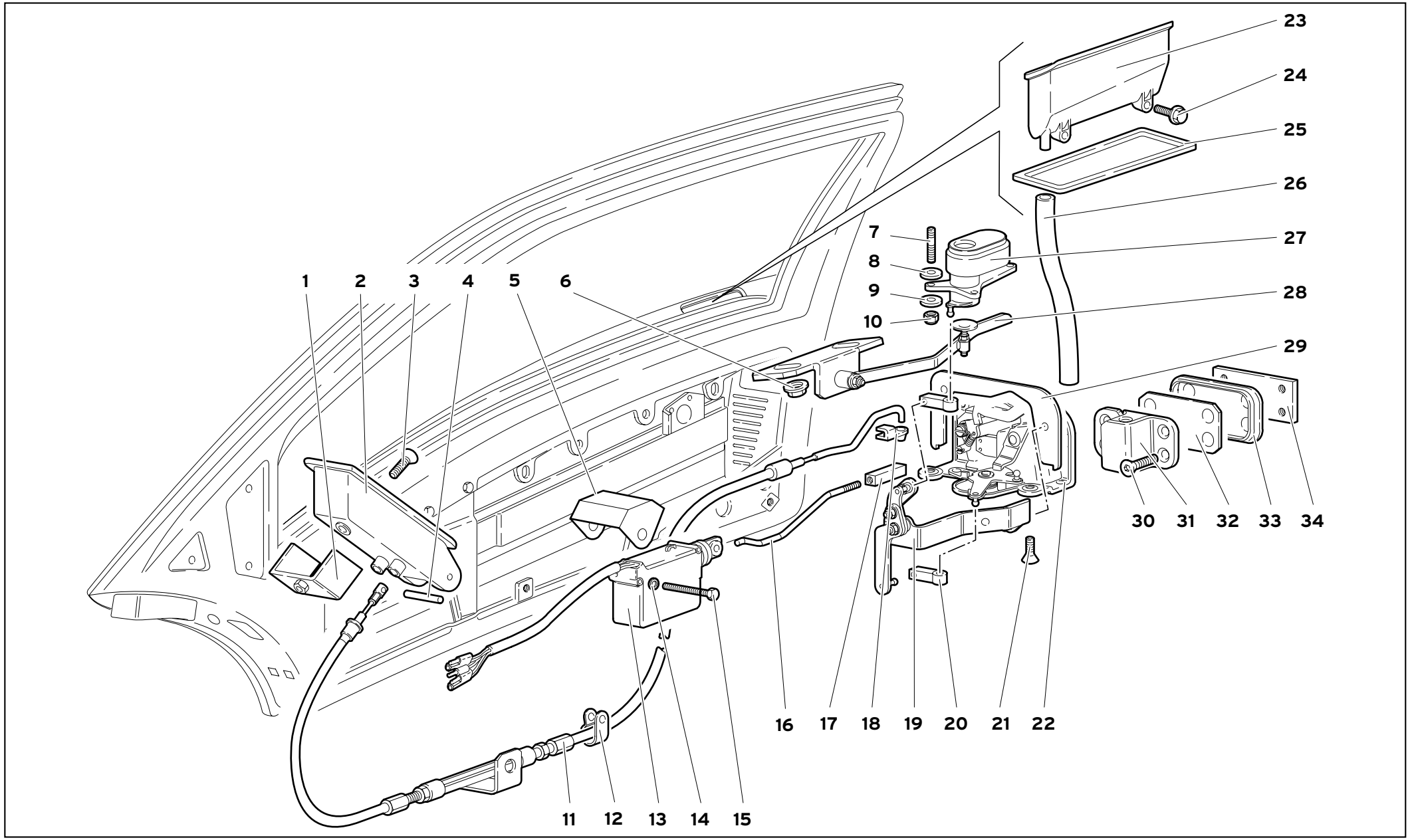
1
2
3
4
5
6
7
8
9
10
11
12
13
14
15
16
17
18
19
20
21
22
23
24
25
26
27
28
29
30
31
32
33
34

Rif. Ref. Réf. Bez. Ref.	Codice Part number Numero des pièces Teilnummer Codigo	Q.tà Q.ty Q.té Stk. C.dad	Versione Version Version Version Versión	DESCRIZIONE	DESCRIPTION	DESCRIPTION	BESCHREIBUNG	DESCRIPCION
29	009421272	1		GUARNIZIONE SX	LEFT GASKET	GUARNITURE	DICHTUNG	GUARNIZIONE
29	009421273	1		GUARNIZIONE DX	RIGHT GASKET	GUARNITURE	DICHTUNG	GUARNIZIONE
30	008700610	8		VITE	SCREW	VIS	SCHRAUBE	TORNILLO
31	006821004	1		RISCONTRO SX	LEFT LOCK STRIKER	PLAQUE SERRURE	TURSCHLOSSPLATTE	PLACA
31	006821003	1		RISCONTRO DX	RIGHT LOCK STRIKER	PLAQUE SERRURE	TURSCHLOSSPLATTE	PLACA
32	007021249	4		DISTANZIALE	SPACER	ENTRETOISE	ABSTANDSTUECK	SEPARADOR
32	007021250	4		DISTANZIALE	SPACER	ENTRETOISE	ABSTANDSTUECK	SEPARADOR
33	007021281	2		MOSTRINA	ORNAMENT	MOTIF	ZIERSTUECK	EMBELLECEDOR
34	007021253	2		PIASTRA	PLATE	PLAQUE	PLATTE	PLACA

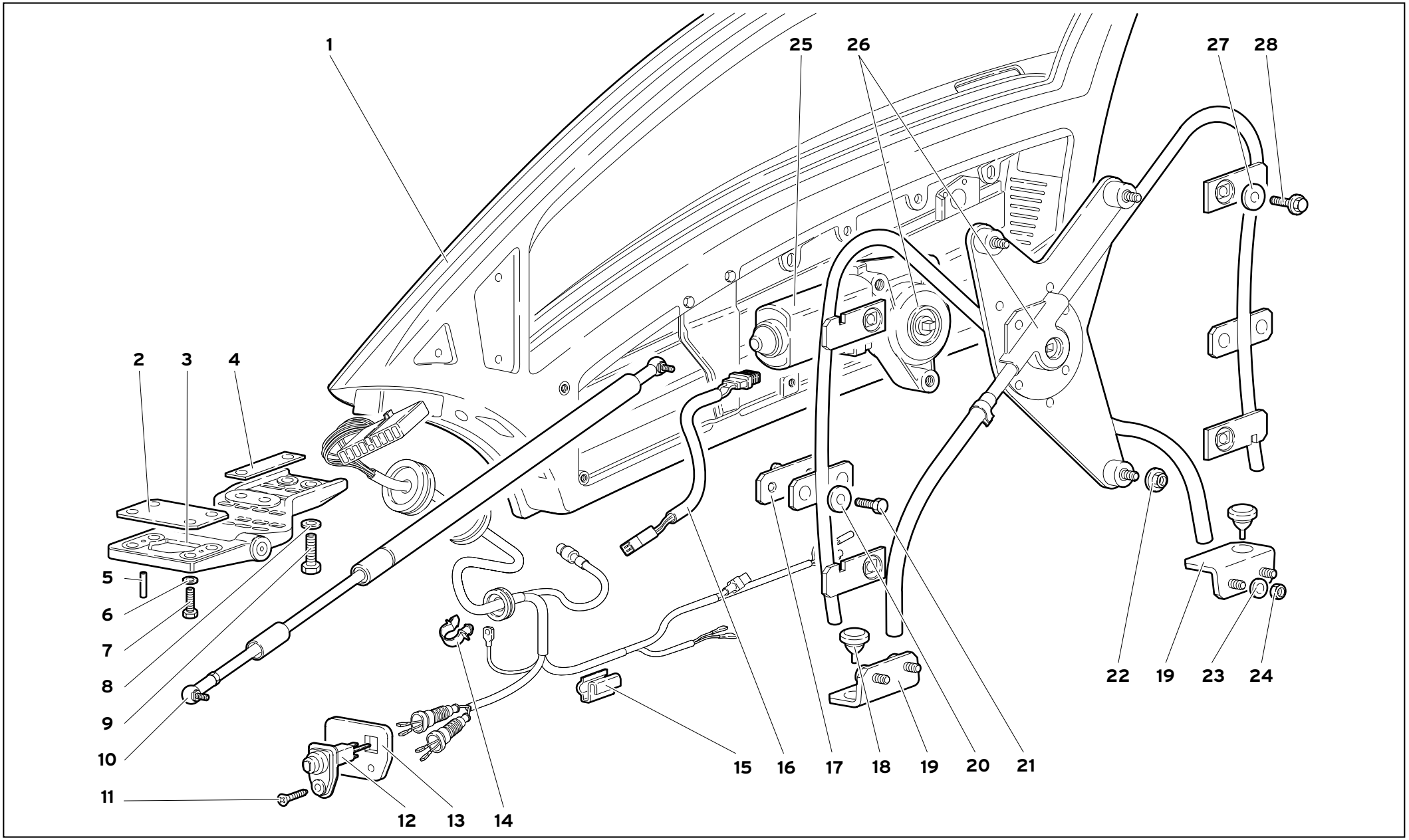

72	PORTE DOORS PORTES TÜREN PUERTAS	72.02.00	Diablo GT 11/1999

Rif. Ref. Réf. Bez. Ref.	Codice Part number Numero des pièces Teilnummer Codigo	Q.tà Q.ty Q.té Stk. C.dad	Versione Version Version Version Versión	DESCRIZIONE	DESCRIPTION	DESCRIPTION	BESCHREIBUNG	DESCRIPCION
1	0072004753	1		PORTA DX	RIGHT DOOR	PORTE	TUER	PUERTA
1	0072004754	1		PORTA SX	LEFT DOOR	PORTE	TUER	PUERTA
2	004132051			SPESSORE 0,8 MM	SHIM	CALE D'EPAISSEUR	DISTANZSCHEIBE	SUPLEMENTO
2	004132052			SPESSORE 1 MM	SHIM	CALE D'EPAISSEUR	DISTANZSCHEIBE	SUPLEMENTO
2	004132053			SPESSORE 1,2 MM	SHIM	CALE D'EPAISSEUR	DISTANZSCHEIBE	SUPLEMENTO
2	004132054			SPESSORE 1,5 MM	SHIM	CALE D'EPAISSEUR	DISTANZSCHEIBE	SUPLEMENTO
3	009421030	1		CERNIERA SX	LEFT HINGE	CHARNIERE	SCHARNIER	BISAGRA
3	009421029	1		CERNIERA DX	RIGHT HINGE	CHARNIERE	SCHARNIER	BISAGRA
4	009421381			SPESSORE 1,5 MM	SHIM	CALE D'EPAISSEUR	DISTANZSCHEIBE	SUPLEMENTO
4	009421380			SPESSORE 1 MM	SHIM	CALE D'EPAISSEUR	DISTANZSCHEIBE	SUPLEMENTO
5	008900401	4		SPINA ELASTICA	PIN	GOUPILLE	STIFT	PASADOR
6	008400801	8		RONDELLA	WASHER	RONDELLE	SCHEIBE	ARANDELA
7	008100821	8		VITE	SCREW	VIS	SCHRAUBE	TORNILLO
8	008411015	8		RONDELLA	WASHER	RONDELLE	SCHEIBE	ARANDELA
9	008101008	8		VITE	SCREW	VIS	SCHRAUBE	TORNILLO
10	009421031	2		MARTINETTO	SHOCK ABSORBER	AMORTISSEUR	STOSSDAEMPFER	AMORTIGUADOR
11	008700434	2		VITE	SCREW	VIS	SCHRAUBE	TORNILLO
12	005934450	2		INTERRUTTORE	SWITCH	INTERRUPTEUR	SCHALTER	INTERRUPTOR
13	005934447	2		PIASTRINA	PLATE	PLAQUETTE	PLAETTCHEN	PLACA
14	008830411	2		MOLLETTA	CLIP	AGRAFE	KLEMMSTUECK	SUJETADOR
15	008830302	10		FASCETTA	STRAP	COLLIER	HALTEBAND	ABRAZADERA
16	009421606	2		CABLAGGIO	ELECT CABLE	CABLE	LEITUNG	CABLE
17	009421607	4		STAFFA	BRACKET	ETRIER	HALTER	SOPORTE
18	009421408	4		PARACOLPI GOMMA	RUBBER BUMPER	PARE-CHOCS	GUMMIPUFFER	TOPE DE GOMA
19	009421406	2		PIASTRINA PORTA DX	RIGHT DOOR PLATE	PLAQUE	PLATTE	PLACA
19	009421407	2		PIASTRINA PORTA SX	LEFT DOOR PLATE	PLAQUETTE	PLAETTCHEN	PLACA
20	008400506	8		RONDELLA	WASHER	RONDELLE	SCHEIBE	ARANDELA
21	008100504	8		VITE	SCREW	VIS	SCHRAUBE	TORNILLO
22	008200614	6		DADO	NUT	ECROU	MUTTER	TUERCA
23	008400506	8		RONDELLA	WASHER	RONDELLE	SCHEIBE	ARANDELA
24	008200503	8		DADO	NUT	ECROU	MUTTER	TUERCA
25	009421604	1		MOTORINO DX	RIGHT ELECT MOTOR	MOTEUR ELECTRIQUE	ELEKTROMOTOR	MOTOR ELECTRICO
25	009421605	1		MOTORINO SX	LEFT ELECT MOTOR	MOTEUR ELECTRIQUE	ELEKTROMOTOR	MOTOR ELECTRICO
26	009421600	1		KIT ALZACRISTALLO DX	RIGHT KIT WIND. REGUL.	KIT LEVE-GLACE	KIT KURBELAPPARAT	KIT ALZACRISTALES
26	009421601	1		KIT ALZACRISTALLO SX	LEFT KIT WINDOW REG.	KIT LEVE-GLACE	KIT KURBELAPPARAT	KIT ALZACRISTALES
27	008400607	8		RONDELLA	WASHER	RONDELLE	SCHEIBE	ARANDELA
28	008700663	8		VITE	SCREW	VIS	SCHRAUBE	TORNILLO

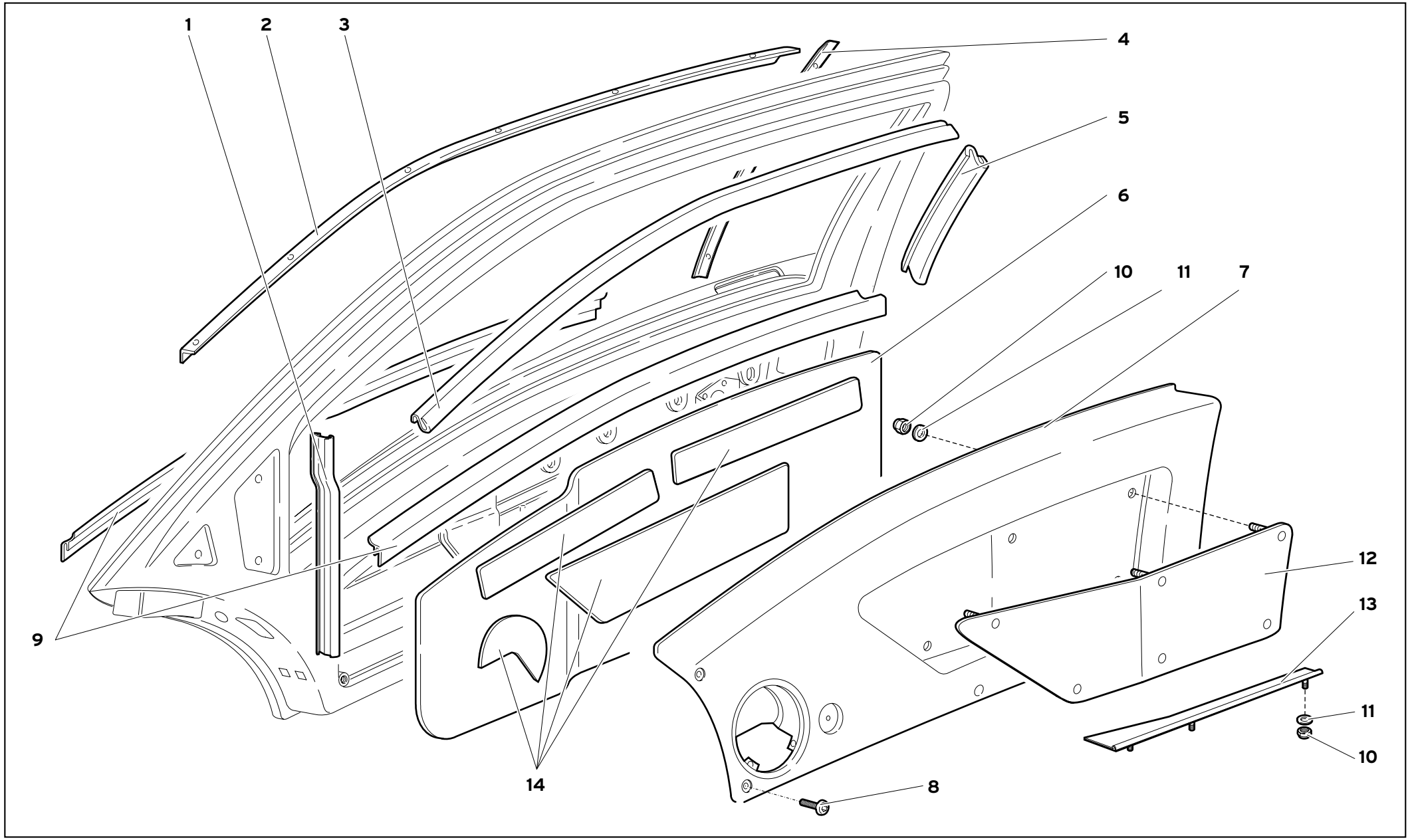

72	PORTE DOORS PORTES TÜREN PUERTAS	72.03.00	Diablo GT 11/1999

Rif. Ref. Réf. Bez. Ref.	Codice Part number Numero des pièces Teilnummer Codigo	Q.tà Q.ty Q.té Stk. C.dad	Versione Version Version Version Versión	DESCRIZIONE	DESCRIPTION	DESCRIPTION	BESCHREIBUNG	DESCRIPCION
1	009421716	2		GUARNIZIONE	GASKET	GUARNITURE	DICHTUNG	GUARNIZIONE
2	009421402	1		PROFILATO DX	RIGHT CHANNEL	PROFILE	PROFIL	PERFIL
2	009421403	1		PROFILATO SX	LEFT CHANNEL	PROFILE	PROFIL	PERFIL
3	009421714	2		GUARNIZIONE	GASKET	GUARNITURE	DICHTUNG	GUARNIZIONE
4	009421404	1		PROFILATO DX	RIGHT CHANNEL	PROFILE	PROFIL	PERFIL
4	009421405	1		PROFILATO SX	LEFT CHANNEL	PROFILE	PROFIL	PERFIL
5	009421715	2		GUARNIZIONE	GASKET	GUARNITURE	DICHTUNG	GUARNIZIONE
6	009421573	1		PROTEZIONEDX	SHIELD	PROTECTION	ABDECKUNG	DEFENSA
6	009421574	1		PROTEZIONE SX	SHIELD	PROTECTION	ABDECKUNG	DEFENSA
7	0072004711	1		PANNELLO DX	RIGHT PANEL	PANNEAU	VERKLEIDUNG	CONTRAPANEL
7	0072004712	1		PANNELLO SX	LEFT PANEL	PANNEAU	VERKLEIDUNG	CONTRAPANEL
8	008700658	8		VITE	SCREW	VIS	SCHRAUBE	TORNILLO
9	009421700	4		GUARNIZIONE	GASKET	GUARNITURE	DICHTUNG	GUARNIZIONE
10	008200606	18		DADO	NUT	ECROU	MUTTER	TUERCA
11	008400607	18		RONDELLA	WASHER	RONDELLE	SCHEIBE	ARANDELA
12	0072005404	1		PANNELLO RIVESTIMENTO PORTA DX	RH DOOR PANEL	PANNEAU REVETEMENT PORTE D.	VERKLEIDUNG RECHTE TÜR	PANEL REVESTIMIENTO PUERTA DCH.
12	0072005405	1		PANNELLO RIVESTIMENTO PORTA SX	LH DOOR PANEL	PANNEAU REVETEMENT PORTE G.	VERKLEIDUNG LINKE TÜR	PANEL REVESTIMIENTO PUERTA IZQ.
13	009421573	1		PANNELLO INF. RIVEST. PORTA DX	RH DOOR LOWER PANEL	PANNEAU INFERIEUR REVETEMENT PORTE D.	UNTERE VERKLEIDUNG RECHTE TÜR	PANEL INFERIOR REVESTIMIENTO PUERTA DCH.
13	009421574	1		PANNELLO INF. RIVEST. PORTA SX	LH DOOR LOWER PANEL	PANNEAU INFERIEUR REVETEMENT PORTE G.	UNTERE VERKLEIDUNG LINKE TÜR	PANEL INFERIOR REVESTIMIENTO PUERTA IZQ.
14	310132083	1		KIT ISOLANTI PORTIERA DX	RH DOOR INSULATION KIT	KIT ISOLANTS PORTE D.	SATZ ISOLIERUNGEN RECHTE TÜR	KIT AISLANTES PUERTA DCH.
14	310132084	1		KIT ISOLANTI PORTIERA SX	LH DOOR INSULATION KIT	KIT ISOLANTS PORTE G.	SATZ ISOLIERUNGEN LINKE TÜR	KIR AISLANTES PUERTA IZQ.

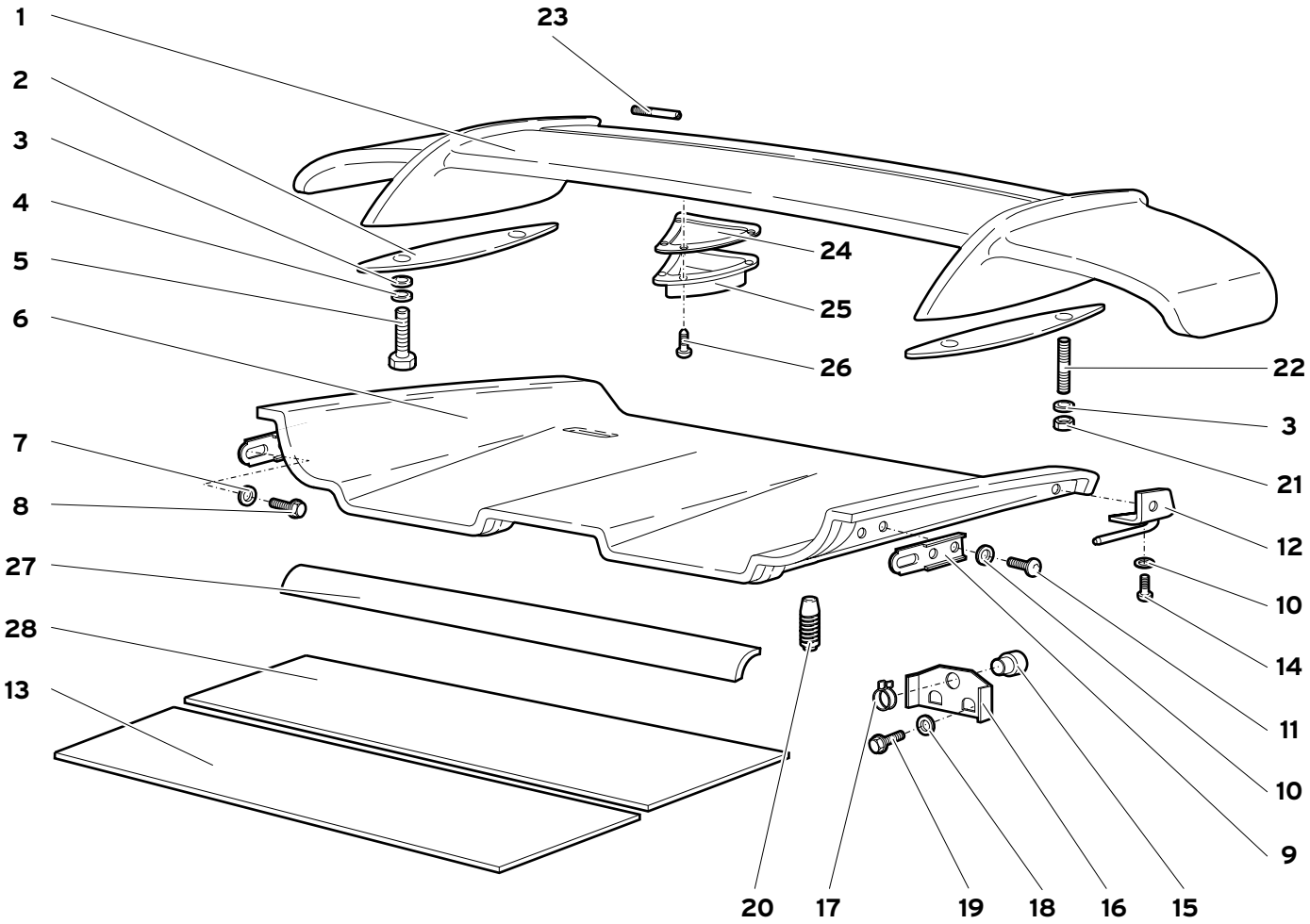

73

COFANO POSTERIORE E ALETTONE

REAR HOOD AND WING

COFFRE ARRIERE ET AILERON

KOFFERRAUMHAUBE UND SPOILER

CAPO POSTERIOR Y ALETA

73.01.00

Diablo GT

11/1999

Rif. Ref. Réf. Bez. Ref.	Codice Part number Numero des pièces Teilnummer Codigo	Q.tà Q.ty Q.té Stk. C.dad	Versione Version Version Version Versión	DESCRIZIONE	DESCRIPTION	DESCRIPTION	BESCHREIBUNG	DESCRIPCION
1	0097004848	1		ALETTONE	STABILISER	SPOILER	SPOILER	ALERÓN
2	0097001880	2		GUARNIZIONE	GASKET	GUARNITURE	DICHTUNG	GUARNIZIONE
3	008400606	4		RONDELLA	WASHER	RONDELLE	SCHEIBE	ARANDELA
4	008410601	2		RONDELLA	WASHER	RONDELLE	SCHEIBE	ARANDELA
5	008100621	2		VITE	SCREW	VIS	SCHRAUBE	TORNILLO
6	0073004627	1		COFANO POST.	BONNET	CAPOT	MOTORHAUBE	CAPOT
7	008400606	2		RONDELLA	WASHER	RONDELLE	SCHEIBE	ARANDELA
8	008700660	2		VITE	SCREW	VIS	SCHRAUBE	TORNILLO
9	0073005391	2		STAFFA ANT. COFANO POST.	REAR LID FRONT BRACKET	EQUERRE AVANT COFFRE ARRIERE	VORDERER BÜGEL FÜR HECKKLAPPE	ESTRIBO DELANTERO MALETERO TRASERO
10	008440608	8		RONDELLA	WASHER	RONDELLE	SCHEIBE	ARANDELA
11	008740654	6		VITE	SCREW	VIS	SCHRAUBE	TORNILLO
12	0073006748	1		STAFFA POST. DX. COFANO POST.	REAR LID RH REAR BRACKET	EQUERRE ARRIERE D. COFFRE ARRIERE	BÜGEL HINTEN RECHTS FÜR HECKKLAPPE	ESTRIBO TRASERO DCH. MALETERO TRASERO
12	0073006749	1		STAFFA POST. SX. COFANO POST.	REAR LID LH REAR BRACKET	EQUERRE ARRIERE G. COFFRE ARRIERE	BÜGEL HINTEN LINKS FÜR HECKKLAPPE	ESTRIBO TRASERO IZQ. MALETERO TRASERO
13	0077004735	1		KIT ISOLAMENTO	INSULATION KIT	KIT ISOLATION	SATZ ISOLIERUNGEN	KIT AISLAMIENTO
14	00870655	2		VITE	SCREW	VIS	SCHRAUBE	TORNILLO
15	004137121	2		BOCCOLA	BUSHING	DOUILLE	BUECHSE	CASQUILLO
18	0041006778	2		STAFFA	BRACKET	ETRIER	HALTER	SOPORTE
19	008830131	2		MOLLETTA	CLIP	AGRAFE	KLEMMSTUECK	SUJETADOR
18	008400607	4		RONDELLA	WASHER	RONDELLE	SCHEIBE	ARANDELA
19	008100618	4		VITE	SCREW	VIS	SCHRAUBE	TORNILLO
20	009460214	2		GOMMINO	RUBBER WASHER	JOINT CAOUTCHOUC	GUMMI	ARANDELA DE GOMA
21	008200606	2		DADO	NUT	ECROU	MUTTER	TUERCA
22	008300663	2		PRIGIONIERO	STUD	GOUJON	STIFTSCHRAUBE	ESPARRAGO
23	009490017	4		PERNO	PIN	AXE	BOLZEN	EJE
24	0097006622	1		GUARNIZIONE	GASKET	GUARNITURE	DICHTUNG	GUARNIZIONE
25	0097006248	1		SUPPORTO TELECAMERA	CAMERA BRACKET	SUPPORT CAMERA	HALTER FÜR FERNSEHKAMERA	SOPORTE CÁMARA DE VÍDEO
26	008740510	4		VITE	SCREW	VIS	SCHRAUBE	TORNILLO
27	009429111	1		PROFILATO	CHANNEL	PROFILE	PROFIL	PERFIL
28	007700554	1		KIT ISOLAMENTO	INSULATION KIT	KIT ISOLATION	SATZ ISOLIERUNGEN	KIT AISLAMIENTO

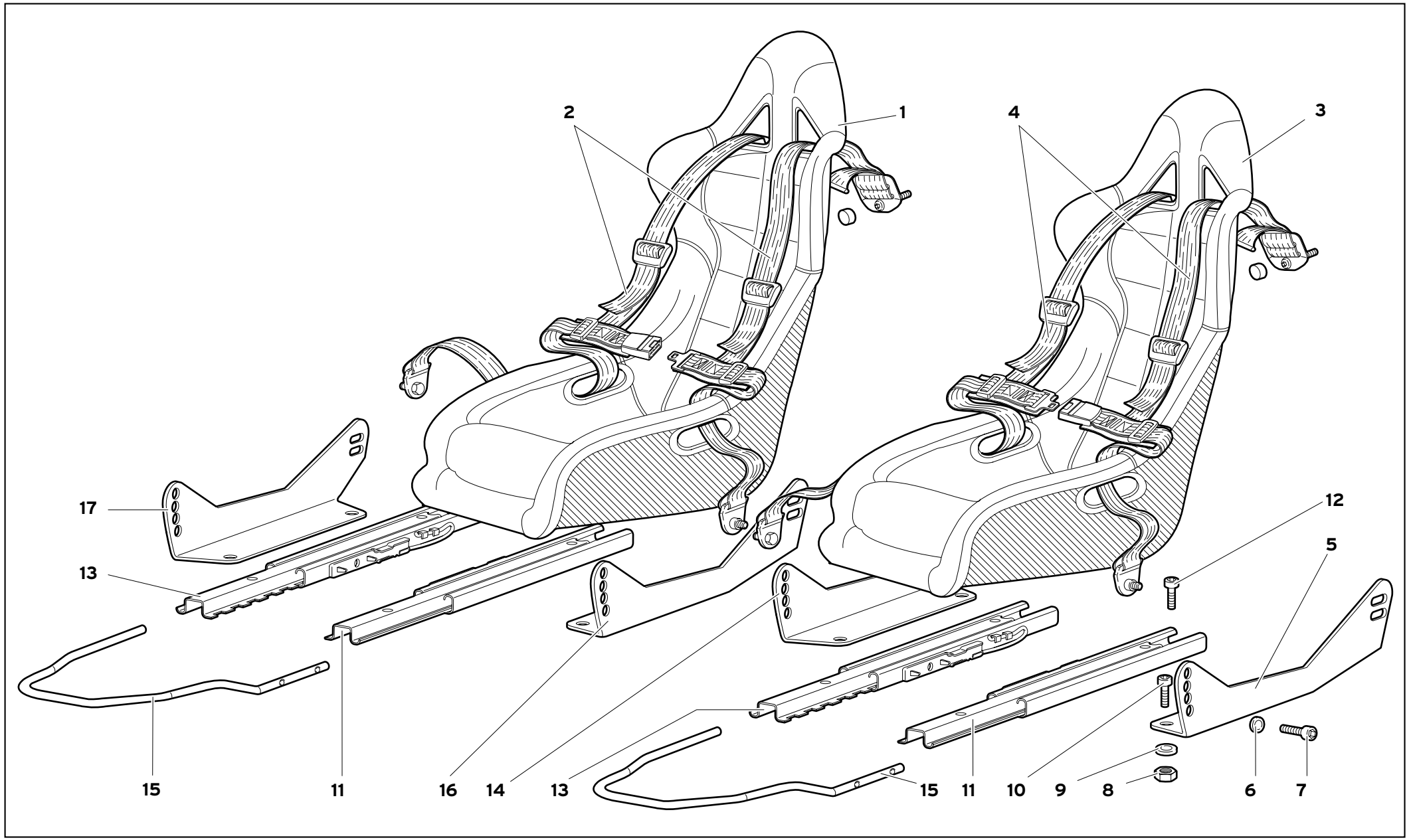

75

SEDILI E CINTURE DI SICUREZZA A 4 PUNTI

FOUR-POINT SEATS AND SAFETY BELTS

SITZE UND 4-PUNKT-SICHERHEITSGURTE

SIEGES ET CEINTURES DE SECURITE A 4 POINTS

ASIENTOS Y CINTURONES DE SEGURIDAD CON 4 PUNTOS DE ANCLAJE

75.01.00

Diablo GT

11/1999

Rif. Ref. Réf. Bez. Ref.	Codice Part number Numero des pièces Teilnummer Codigo	Q.tà Q.ty Q.té Stk. C.dad	Versione Version Version Version Versión	DESCRIZIONE	DESCRIPTION	DESCRIPTION	BESCHREIBUNG	DESCRIPCION
1	0075006457	1		SEDILE DX	RIGHT SEAT	SIEGE	SITZ	BUTACA
2	0097005089	1		CINTURA DX A 4 PUNTI	FOUR-POINT RH SEAT BELT	CEINTURE D. A 4 POINTS	4-PUNKT-GURT RECHTS	CINTURÓN DCH. CON 4 PUNTOS DE ANCLAJE
3	0075006457	1		SEDILE SX	LEFT SEAT	SIEGE	SITZ	BUTACA
4	0097005090	1		CINTURA SX A 4 PUNTI	FOUR-POINT LH SEAT BELT	CEINTURE G. A 4 POINTS	4-PUNKT-GURT LINKS	CINTURÓN IZQ. CON 4 PUNTOS DE ANCLAJE
5	0075004825	1		STAFFA SX	LEFT BRACKET	ETRIER	HALTER	SOPORTE
6	008400827	8		RONDELLA	WASHER	RONDELLE	SCHEIBE	ARANDELA
7	008700879	8		VITE	SCREW	VIS	SCHRAUBE	TORNILLO
8	008200809	8		DADO	NUT	ECROU	MUTTER	TUERCA
9	008400827	8		RONDELLA	WASHER	RONDELLE	SCHEIBE	ARANDELA
10	008700862	8		VITE	SCREW	VIS	SCHRAUBE	TORNILLO
11	009435201	2		GUIDA SX	LH DRIVE	CONDUITE A GAUCHE	LINKSLENKUNG	CONDUCCIÓN A LA IZQ.
12	008700847	8		VITE	SCREW	VIS	SCHRAUBE	TORNILLO
13	009435200	2		GUIDA DX	RH DRIVE	CONDUITE A DROITE	RECHTSLENKUNG	CONDUCCIÓN A LA DCH.
14	0075004826	1		STAFFA DX	RIGHT BRACKET	ETRIER	HALTER	SOPORTE
15	009435207	2		LEVA SEDILE	SEAT LEVER	LEVIER	HEBEL	PALANCA
16	0075004827	1		STAFFA SX	LEFT BRACKET	ETRIER	HALTER	SOPORTE
17	0075004828	1		STAFFA DX	RIGHT BRACKET	ETRIER	HALTER	SOPORTE

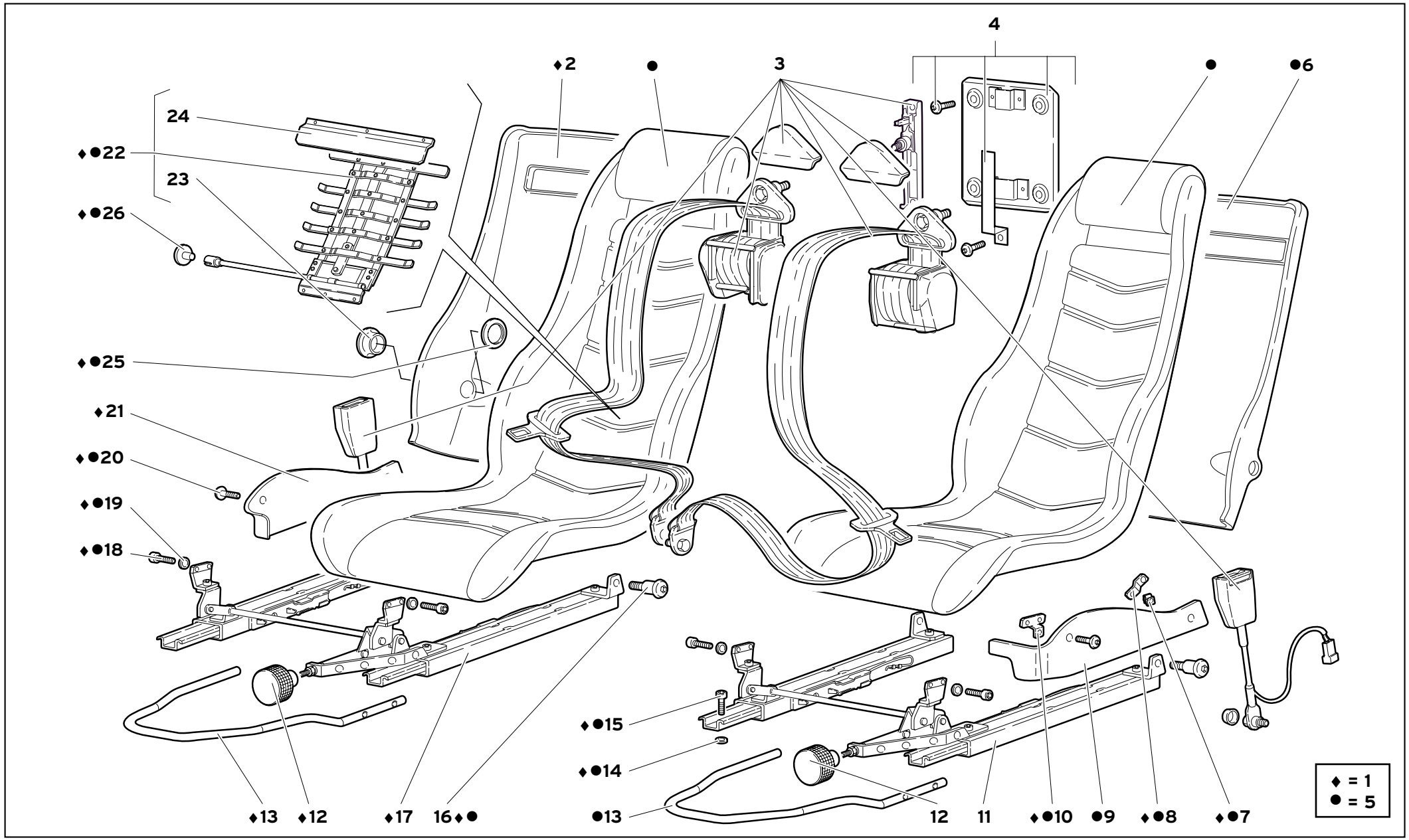

75

SEDILI E CINTURE DI SICUREZZA A 3 PUNTI

THREE-POINT SEATS AND SAFETY BELTS

SITZE UND 3-PUNKT-SICHERHEITSGURTE

SIEGES ET CEINTURES DE SECURITE A 3 POINTS

ASIENTOS Y CINTURONES DE SEGURIDAD CON 3 PUNTOS DE ANCLAJE

75.02.00

Diablo GT

11/1999

Rif. Ref. Réf. Bez. Ref.	Codice Part number Numero des pièces Teilnummer Codigo	Q.tà Q.ty Q.té Stk. C.dad	Versione Version Version Version Versión	DESCRIZIONE	DESCRIPTION	DESCRIPTION	BESCHREIBUNG	DESCRIPCION
1	0075005133	1		SEDILE DX	RIGHT SEAT	SIEGE	SITZ	BUTACA
2	009435112	1		PANNELLO RETROSCHIENALE DX	R. REAR PANEL SEAT	PANNEAU	VERKLEIDUNG	CONTRAPANEL
3	0097001596	1		CINTURA DI SICUREZZA A 3 PUNTI	THREE-POINT SEAT BELTS	CEINTURE DE SECURITE A 3 POINTS	3-PUNKT-SICHE RHEITSGURTE	CINTURÓN DE SEGURIDAD DE 3 PUNTOS DE ANCLAJE
4	009490324	1		SUPPORTO	SUPPORT	SUPPORT	LAGER	SOPORTE
5	0075005135	1		SEDILE SX	LEFT SEAT	SIEGE	SITZ	BUTACA
6	009435113	1		PANNELLO RETROSCHIENALE SX	L. REAR PANEL SEAT	PANNEAU	VERKLEIDUNG	CONTRAPANEL
7	008220503	4		MOLLETTA	CLIP	AGRAFE	KLEMMSTUECK	SUJETADOR
8	009435261	2		STAFFA	BRACKET	ETRIER	HALTER	SOPORTE
9	009435332	1		PANNELLO LATERALE SX	LEFT SIDE PANEL	PANNEAU	VERKLEIDUNG	CONTRAPANEL
10	009435263	1		STAFFA SX	LEFT BRACKET	ETRIER	HALTER	SOPORTE
10	009435262	1		STAFFA DX	RIGHT BRACKET	ETRIER	HALTER	SOPORTE
11	009435019	1		GUIDA SEDILE SX	LEFT SEAT GUIDE	GLISSIERE	SCHIENE	GUIA
12	009435264	2		POMELLO	KNOB	BOUTON	KNEBELGRIFF	BOTON
13	009435207	2		LEVA SEDILE	SEAT LEVER	LEVIER	HEBEL	PALANCA
14	009435257	8		DISTANZIALE	SPACER	ENTRETOISE	ABSTANDSTUECK	SEPARADOR
15	008700847	8		VITE	SCREW	VIS	SCHRAUBE	TORNILLO
16	009435232	4		PERNO	PIN	AXE	BOLZEN	EJE
17	009435018	1		GUIDA SEDILE DX	RIGHT SEAT GUIDE	GLISSIERE	SCHIENE	GUIA
18	008700670	8		VITE	SCREW	VIS	SCHRAUBE	TORNILLO
19	008410601	8		RONDELLA	WASHER	RONDELLE	SCHEIBE	ARANDELA
20	008700544	4		VITE	SCREW	VIS	SCHRAUBE	TORNILLO
21	009435331	1		PANNELLO LATERALE DX	RIGHT SIDE PANEL	PANNEAU	VERKLEIDUNG	CONTRAPANEL
22	009435031	1		REGOLATORE LOMBARE DX	BACK-REST ADJU.-R.	REGLAG. DOSSIER - D.	REUCKL.-EINSTEL. - R.	REGULACION D.
22	009435032	1		REGOLATORE LOMBARE SX	BACK-REST ADJU.-L.	REGLAG. DOSSIER - G.	REUCKL.-EINSTEL. - L.	REGULACION I.
23	009435119	2		BOCCOLA	BUSHING	DOUILLE	BUECHSE	CASQUILLO
24	009435118	2		ANGOLARE	ANGLE PIECE	CORNIERE	WINKELSTUECK	ANGULAR
25	009435120	2		ANELLO	RING	BAGUE	RING	ANILLO
26	0075005132	2		POMELLO	KNOB	BOUTON	KNEBELGRIFF	BOTON

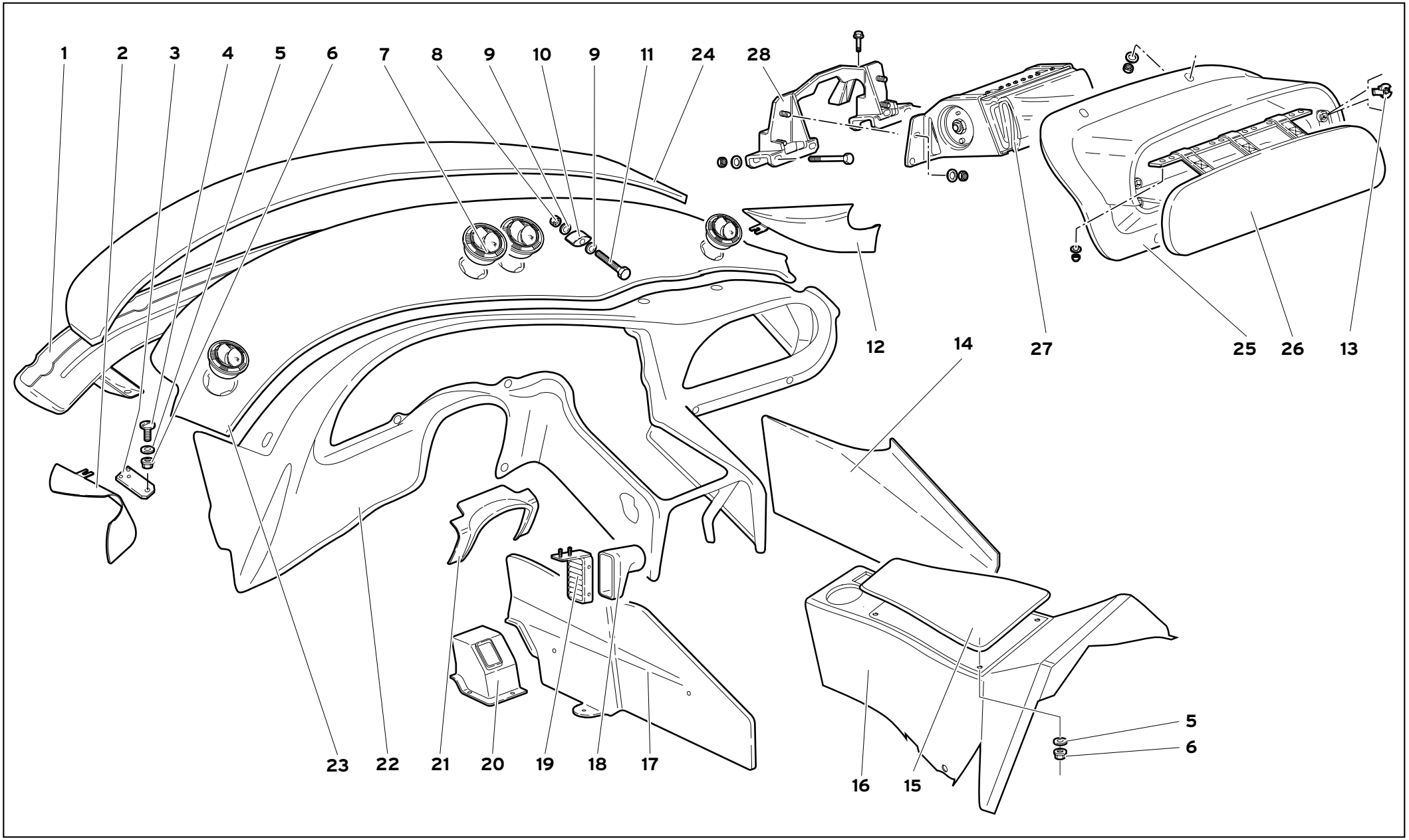

78

RIVESTIMENTI INTERNI ABITACOLO CON AIR BAG

PASSENGER COMPARTMENT INTERIOR PANELS WITH AIR BAG

VERKLEIDUNGEN FÜR FAHRGASTRAUM MIT AIR BAG

REVETEMENTS INTERNES HABITACLE AVEC AIR BAG

REVESTIMIENTOS INTERIORES HABITÁCULO CON AIR BAG

78.01.00

Diablo GT

11/1999

Rif. Ref. Réf. Bez. Ref.	Codice Part number Numero des pièces Teilnummer Codigo	Q.tà Q.ty Q.té Stk. C.dad	Versione Version Version Version Versión	DESCRIZIONE	DESCRIPTION	DESCRIPTION	BESCHREIBUNG	DESCRIPCION
1	009414019	1		CONVOGLIATORE	CONVEYOR	CONVOYEUR	LEITBLECH	CANALIZADOR
2	009414338	1		PANNELLO SX	LEFT PANEL	PANNEAU	VERKLEIDUNG	CONTRAPANEL
3	009414136	2		PIASTRINA	PLATE	PLAQUE	PLATTE	PLACA
4	009421547	2		VITE	SCREW	VIS	SCHRAUBE	TORNILLO
5	008400607	6		RONDELLA	WASHER	RONDELLE	SCHEIBE	ARANDELA
6	008200606	6		DADO	NUT	ECROU	MUTTER	TUERCA
7	009914500	4		BOCCHETTONE	UNION	VIS-RACCORD	HOHLSCHRAUBE	BOQUILLA
8	008200606	2		DADO	NUT	ECROU	MUTTER	TUERCA
9	008400606	4		RONDELLA	WASHER	RONDELLE	SCHEIBE	ARANDELA
10	009414129	2		DISTANZIALE	SPACER	ENTRETOISE	ABSTANDSTUECK	SEPARADOR
11	008100636	2		VITE	SCREW	VIS	SCHRAUBE	TORNILLO
12	009414337	1		PANNELLO DX	RIGHT PANEL	PANNEAU	VERKLEIDUNG	CONTRAPANEL
13	009914120	4		MOLLETTA	CLIP	AGRAFE	KLEMMSTUECK	SUJETADOR
14	0069005331	1		FIANCHETTO DX CONSOLLE	CONS. R. SIDE PANEL	TABLIER	SEITENBLECH	COSTADO
15	0078005149	1		PANNELLO COPRITUNNEL	PANEL ON TUNNEL	PANNEAU	VERKLEIDUNG	CONTRAPANEL
16	0078004669	1		RIVESTIMENTO TUNNEL	TUNNEL COVERING	REVETEMENT	VERKLEIDUNG	FORRO
17	009414336	1		FIANCHETTO SX CONSOLLE	CONS. L. SIDE PANEL	TABLIER	SEITENBLECH	COSTADO
18	009458356	1		BOCCHETTONE	UNION	VIS-RACCORD	HOHLSCHRAUBE	BOQUILLA
19	009958402	1		GRIGLIA	GRILLE	GRILLE	GITTER	REJILLA
20	009458364	1		SCATOLA	CASE	CARTER	GEHAUSE	CAJA
21	009414321	1		RIVESTIMENTO	COVERING	REVETEMENT	VERKLEIDUNG	FORRO
22	0069004797	1		CRUSCOTTO	PANEL	TABLIER	STIRNWAND	TABLERO
23	0069004799	1		PARTE SUP. PLANCIA	UPPER COVERING	REVETEMENT	VERKLEIDUNG	FORRO
24	009414345	1		CURVANO	BEND	AUVENT	BOGENELEMENT	MARQUESINA PARAV.
25	0069003113	1		RIVESTIMENTO AIRBAG	AIRBAG COVERING	REVETEMENT	VERKLEIDUNG	FORR
26	009914316	1		SPORTELLO AIRBAG	AIRBAG LID	VOLET	DECKEL	TAPA
27	009914313	1		MODULO AIRBAG	AIRBAG MODULE	AIRBAG	AIRBAG	AIRBAG
28	009914121	1		SUPPORTO	SUPPORT	SUPPORT	LAGER	SOPORTE

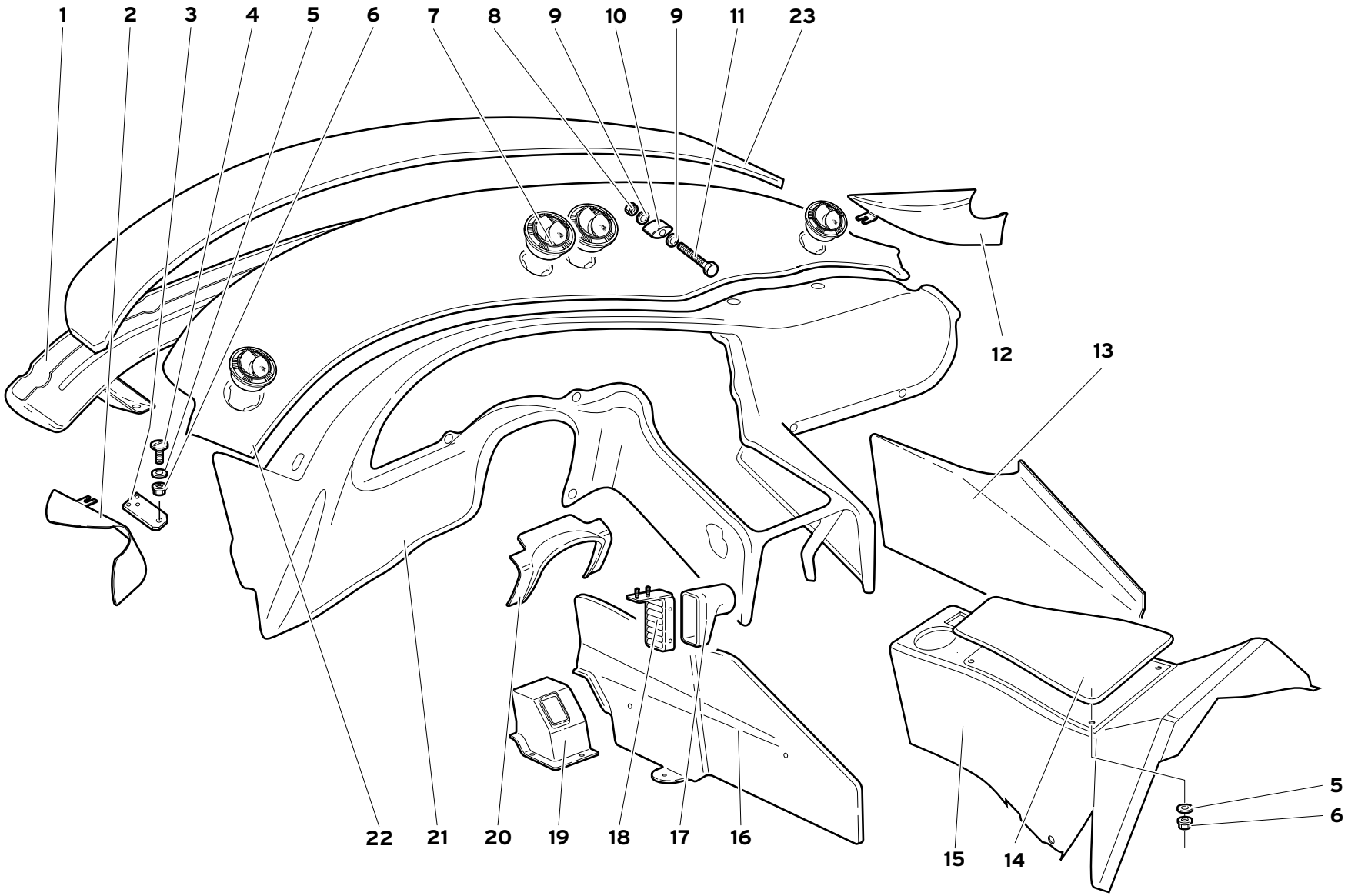

RIVESTIMENTI INTERNI ABITACOLO SENZA AIR BAG

PASSENGER COMPARTMENT INTERIOR PANELS WITHOUT AIR BAG

VERKLEIDUNGEN FÜR FAHRGASTRAUM OHNE AIR BAG

REVETEMENTS INTERNES HABITACLE SANS AIR BAG

REVESTIMIENTOS INTERIORES HABITÁCULO SIN AIR BAG

Rif. Ref. Réf. Bez. Ref.	Codice Part number Numero des pièces Teilnummer Codigo	Q.tà Q.ty Q.té Stk. C.dad	Versione Version Version Version Versión	DESCRIZIONE	DESCRIPTION	DESCRIPTION	BESCHREIBUNG	DESCRIPCION
1	009414019	1		CONVOGLIATORE	CONVEYOR	CONVOYEUR	LEITBLECH	CANALIZADOR
2	009414338	1		PANNELLO SX	LEFT PANEL	PANNEAU	VERKLEIDUNG	CONTRAPANEL
3	009414136	2		PIASTRINA	PLATE	PLAQUE	PLATTE	PLACA
4	009421547	2		VITE	SCREW	VIS	SCHRAUBE	TORNILLO
5	008400607	6		RONDELLA	WASHER	RONDELLE	SCHEIBE	ARANDELA
6	008200606	6		DADO	NUT	ECROU	MUTTER	TUERCA
7	009914500	4		BOCCHETTONE	UNION	VIS-RACCORD	HOHLSCHRAUBE	BOQUILLA
8	008200606	2		DADO	NUT	ECROU	MUTTER	TUERCA
9	008400606	4		RONDELLA	WASHER	RONDELLE	SCHEIBE	ARANDELA
10	009414129	2		DISTANZIALE	SPACER	ENTRETOISE	ABSTANDSTUECK	SEPARADOR
11	008100636	2		VITE	SCREW	VIS	SCHRAUBE	TORNILLO
12	009414337	1		PANNELLO DX	RIGHT PANEL	PANNEAU	VERKLEIDUNG	CONTRAPANEL
13	0069005331	1		FIANCHETTO DX CONSOLLE	CONS. R. SIDE PANEL	TABLIER	SEITENBLECH	COSTADO
14	0078005149	1		PANNELLO COPRITUNNEL	PANEL ON TUNNEL	PANNEAU	VERKLEIDUNG	CONTRAPANEL
15	0078004669	1		RIVESTIMENTO TUNNEL	TUNNEL COVERING	REVETEMENT	VERKLEIDUNG	FORRO
16	009414336	1		FIANCHETTO SX CONSOLLE	CONS. L. SIDE PANEL	TABLIER	SEITENBLECH	COSTADO
17	009458356	1		BOCCHETTONE	UNION	VIS-RACCORD	HOHLSCHRAUBE	BOQUILLA
18	009958402	1		GRIGLIA	GRILLE	GRILLE	GITTER	REJILLA
19	009458364	1		SCATOLA	CASE	CARTER	GEHAUSE	CAJA
20	009414321	1		RIVESTIMENTO	COVERING	REVETEMENT	VERKLEIDUNG	FORRO
21	0069004795	1		CRUSCOTTO	PANEL	TABLIER	STIRNWAND	TABLERO
22	0069004799	1		PARTE SUP. PLANCIA	UPPER COVERING	REVETEMENT	VERKLEIDUNG	FORRO
23	009414345	1		CURVANO	BEND	AUVENT	BOGENELEMENT	MARQUESINA PARAV.

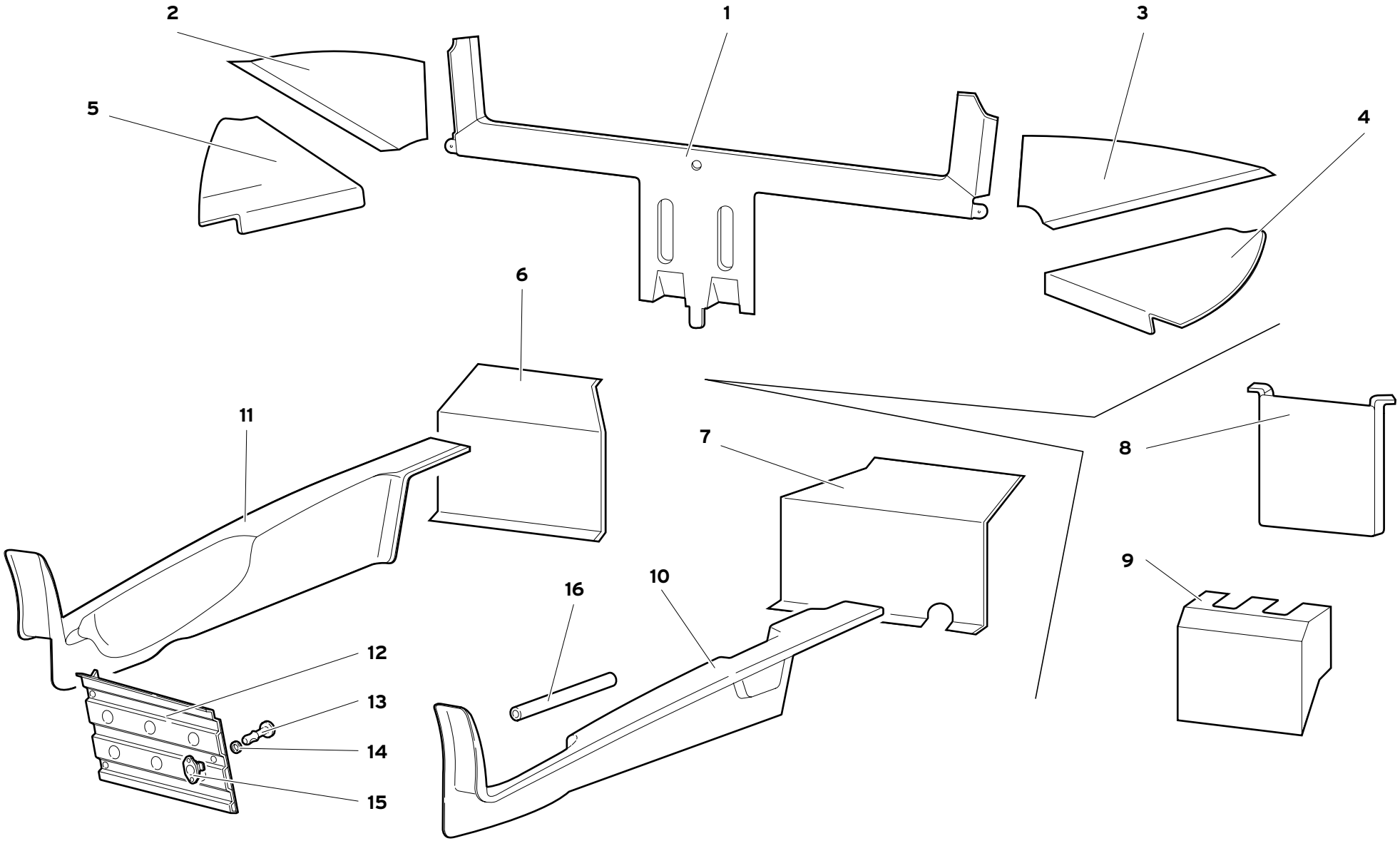
1
2
3
4
5
6
7
8
9
10
11
12
13
14
15
16

Rif. Ref. Réf. Bez. Ref.	Codice Part number Numero des pièces Teilnummer Codigo	Q.tà Q.ty Q.té Stk. C.dad	Versione Version Version Version Versión	DESCRIZIONE	DESCRIPTION	DESCRIPTION	BESCHREIBUNG	DESCRIPCION
1	0078001714	1		RIVESTIMENTO	COVERING	REVETEMENT	VERKLEIDUNG	FORRO
2	009458248	1		PANNELLO SUPERIORE DX	RH UPPER PANEL	PANNEAU SUPERIEUR D.	PLATTE OBEN RECHTS	PANEL SUPERIOR DCH.
3	009458249	1		PANNELLO SUPERIORE SX	LH UPPER PANEL	PANNEAU SUPERIEUR G.	PLATTE OBEN LINKS	PANEL SUPERIOR IZQ.
4	009458236	1		PANNELLO INFERIORE DX	RH LOWER PANEL	PANNEAU INFERIEUR D.	PLATTE UNTEN RECHTS	PANEL INFERIOR DCH.
5	009458233	1		PANNELLO INFERIORE SX	LH LOWER PANEL	PANNEAU INFERIEUR G.	PLATTE UNTEN LINKS	PANEL INFERIOR IZQ.
6	0078004674	1		PANNELLO COPRI CENTRALINE	FUSEBOX COVER PANEL	PANNEAU COUVERTURE CENTRALES	ABDECKPLATTE FÜR STEUERGERÄTE	PANEL DE PROTECCIÓN CENTRALITAS
7	0078004675	1		PANNELLO COPRI RELÈ	RELAY COVER PANEL	PANNEAU COUVERTURE RELAIS	ABDECKPLATTE FÜR RELAIS	PANEL DE PROTECCIÓN RELÉS
♦8	0078005153	1		PANNELLO	PANEL	PANNEAU	VERKLEIDUNG	CONTRAPANEL
●9	0078005154	1		PANNELLO	PANEL	PANNEAU	VERKLEIDUNG	CONTRAPANEL
10	0078004673	1		BRANCARDO SX	LH SIDE MEMBER	BRANCARD GAUCHE	LÄNGSTRÄGER LINKS	LARGUERO IZQUIERDO
11	0078004672	1		BRANCARDO DX	RH SIDE MEMBER	BRANCARD DROIT	LÄNGSTRÄGER RECHTS	LARGUERO DERECHO
12	0078004633	1		PIASTRA POGGIAPIEDI	PLATE	PLAQUE	PLATTE	PLACA
13	009458391	3		PERNO	PIN	AXE	BOLZEN	EJE
14	009458350	3		ANELLO GOMMA	RUBBER RING	BAGUE CAOUTCHOUC	GUMMIRING	GUARNICION DE
15	009458349	3		FERMAGLIO	CLIP	AGRAFE	KLEMMSTUECK	SUJETADOR
16	009458601	1		PROTEZIONE	SHIELD	PROTECTION	ABDECKUNG	DEFENSA
♦ – –				VERSIONE CINTURA A 4 PUNTI	FOUR-POINT SEAT BELT VERSION	VERSION CEINTURE A 4 POINTS	VERSION 4-PUNKT-SICHERHEITSGURT	VERSIÓN CINTURÓN CON 4 PUNTOS DE ANCLAJE
● – –				VERSIONE CINTURA A 3 PUNTI	THREE-POINT SEAT BELT VERSION	VERSION CEINTURE A 3 POINTS	VERSION 3-PUNKT-SICHERHEITSGURT	VERSIÓN CINTURÓN CON 3 PUNTOS DE ANCLAJE

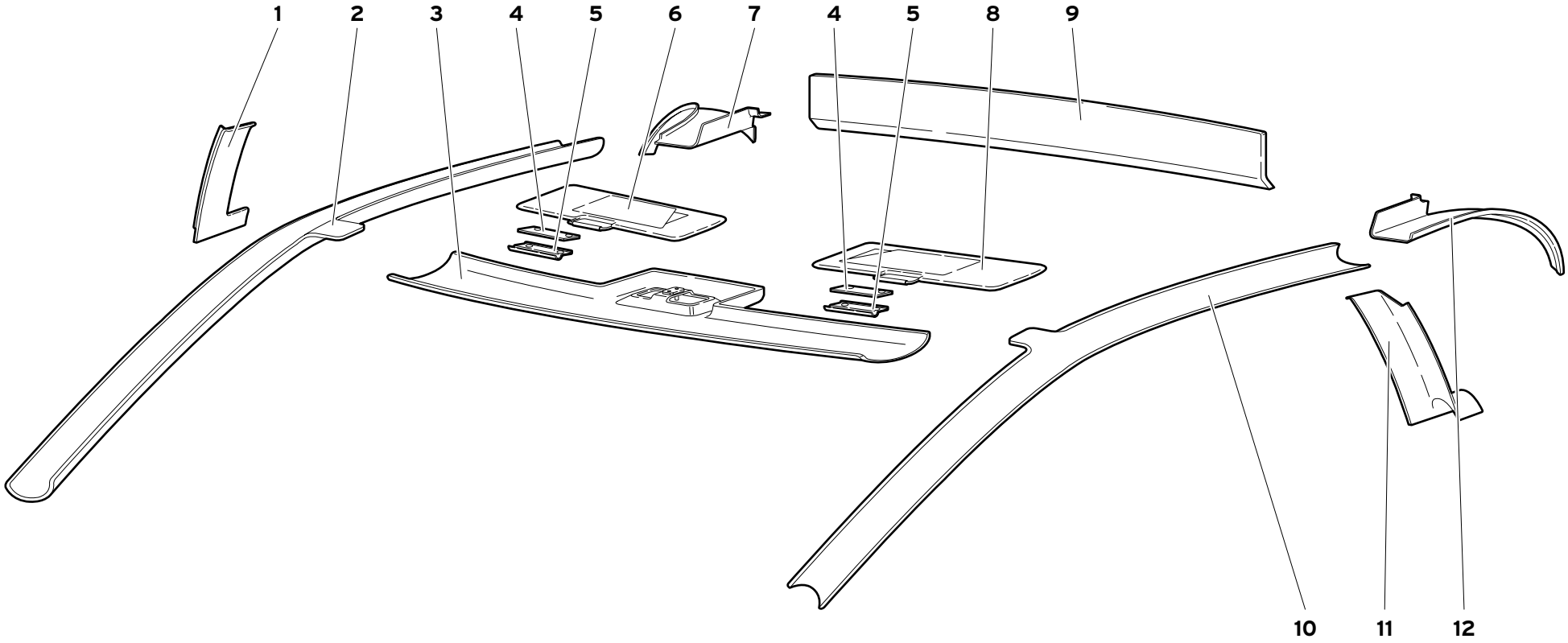

RIVESTIMENTI INTERNI ABITACOLO

PASSENGER COMPARTMENT TRIMS

REVETEMENTS INTERIEUR HABITACLE

FAHRGASTRAUM-INNENVERKLEIDUNGEN

REVESTIMIENTOS INTERNOS HABITÁCULO

Rif. Ref. Réf. Bez. Ref.	Codice Part number Numero des pièces Teilnummer Codigo	Q.tà Q.ty Q.té Stk. C.dad	Versione Version Version Version Versión	DESCRIZIONE	DESCRIPTION	DESCRIPTION	BESCHREIBUNG	DESCRIPCION
1	009458206	1		PANNELLO DX	RIGHT PANEL	PANNEAU	VERKLEIDUNG	CONTRAPANEL
2	009458213	1		COPRIMONTANTE DX	RIGHT COVERING	REVETEMENT	VERKLEIDUNG	FORRO
3	009458062	1		RIVESTIMENTO	COVERING	REVETEMENT	VERKLEIDUNG	FORRO
4	009458056	2		PIASTRINA	PLATE	PLAQUETTE	PLAETTCHEN	PLACA
5	009458055	2		CERNIERA	HINGE	CHARNIERE	SCHARNIER	BISAGRA
6	0078004557	1		VISIERA PARASOLE DX	RIGHT SUN VISOR	VISIERE	KALOTTE	VISERA
7	009458221	1		PANNELLO DX	RIGHT PANEL	PANNEAU	VERKLEIDUNG	CONTRAPANEL
8	0078004556	1		VISIERA PARASOLE SX	LEFT SUN VISOR	VISIERE	KALOTTE	VISERA
9	009490606	1		RIVESTIMENTO LUNOTTO	REAR WIN. COVERING	REVETEMENT	VERKLEIDUNG	FORRO
10	009458214	1		COPRIMONTANTE SX	LEFT COVERING	REVETEMENT	VERKLEIDUNG	FORRO
11	009458210	1		PANNELLO SX	LEFT PANEL	PANNEAU	VERKLEIDUNG	CONTRAPANEL
12	009458224	1		PANNELLO SX	LEFT PANEL	PANNEAU	VERKLEIDUNG	CONTRAPANEL

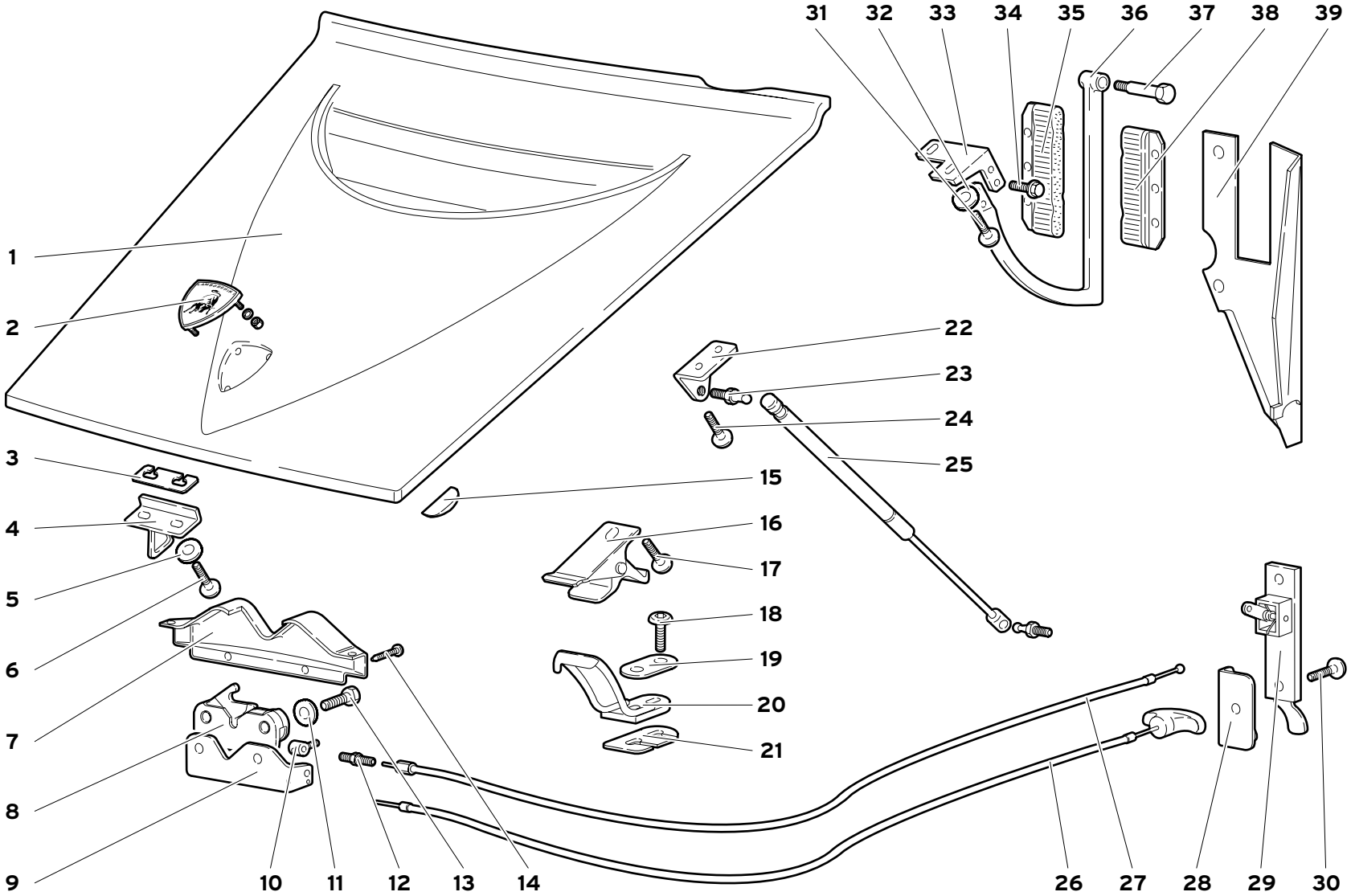

79

COFANO ANTERIORE

FRONT HOOD
CAPOT AVANT

VORDERE HAUBE
CAPÓ DELANTERO

79.01.00

Diablo GT

11/1999

Rif. Ref. Réf. Bez. Ref.	Codice Part number Numero des pièces Teilnummer Codigo	Q.tà Q.ty Q.té Stk. C.dad	Versione Version Version Version Versión	DESCRIZIONE	DESCRIPTION	DESCRIPTION	BESCHREIBUNG	DESCRIPCION
1	0079004667	1		COFANO ANTERIORE	FRONT BONNET	CAPOT	MOTORHAUBE	CAPOT
2	009466003	1		SCUDO LAMBORGHINI	ORNAMENT	MOTIF	ZIERSTUECK	EMBELLECEDOR
3	009459228	2		SPESSORE	SHIM	CALE D'EPAISSEUR	DISTANZSCHEIBE	SUPLEMENTO
4	0079005096	1		RISCONTRO	LOCK STRIKER	PLAQUE SERRURE	TURSCHLOSSPLATTE	PLACA
5	008400627	2		RONDELLA	WASHER	RONDELLE	SCHEIBE	ARANDELA
6	008740685	2		VITE	SCREW	VIS	SCHRAUBE	TORNILLO
7	009459230	1		RIVESTIMENTO	COVERING	REVETEMENT	VERKLEIDUNG	FORRO
8	009459216	1		SERRATURA	LOCK	SERRURE	SCHLOSS	CERRADURA
9	009459213	1		DISTANZIALE	SPACER	ENTRETOISE	ABSTANDSTUECK	SEPARADOR
10	009459217	1		MORSETTO	CLAMP	COLLIER	KLEMME	COLLAR
11	008400607	2		RONDELLA	WASHER	RONDELLE	SCHEIBE	ARANDELA
12	009460213	1		VITE REGISTRO	ADJ/SCREW	VIS DE REGLAGE	EINSTELLSCHRAUBE	TORNILLO DE REGL.
13	008100623	2		VITE	SCREW	VIS	SCHRAUBE	TORNILLO
14	008700333	2		VITE	SCREW	VIS	SCHRAUBE	TORNILLO
15	009459108	1		TASSELLO DX	RIGHT ELASTIC PAD	TAMPON	GUMMISTUECK	ALMOHADILLA
15	009459109	1		TASSELLO SX	LEFT ELASTIC PAD	TAMPON	GUMMISTUECK	ALMOHADILLA
16	009459208	1		GANCIO	HOOK	CROCHET	HAKEN	GANCHO
17	008740685	1		VITE	SCREW	VIS	SCHRAUBE	TORNILLO
18	008700665	2		VITE	SCREW	VIS	SCHRAUBE	TORNILLO
19	009459226	1		PIASTRINA	PLATE	PLAQUETTE	PLAETTCHEN	PLACA
20	009459224	1		RISCONTRO	LOCK STRIKER	PLAQUE SERRURE	TURSCHLOSSPLATTE	PLACA
21	009459225	1		SPESSORE DI REGISTRO 1 MM	SHIM	CALE D'EPAISSEUR	DISTANZSCHEIBE	SUPLEMENTO
21	009459235	1		SPESSORE DI REGISTRO 2 MM	SHIM	CALE D'EPAISSEUR	DISTANZSCHEIBE	SUPLEMENTO
22	009459309	2		STAFFA	BRACKET	ETRIER	HALTER	SOPORTE
23	009459305	4		PERNO	PIN	AXE	BOLZEN	EJE
24	008740685	4		VITE	SCREW	VIS	SCHRAUBE	TORNILLO
25	0079004387	2		MARTINETTO (ARGENTO)	SHOCK ABSORBER	AMORTISSEUR	STOSSDAEMPFER	AMORTIGUADOR
26	009459003	1		CAVO EMERGENZA	CABLE	CABLE	KABEL	CABLE
27	009459001	1		CAVO APERTURA COFANO	CABLE	CABLE	KABEL	CABLE
28	009459223	1		PIASTRINA	PLATE	PLAQUETTE	PLAETTCHEN	PLACA
29	009459200	1		MANIGLIA APERTURA COFANO	HANDLE	POIGNEE	GRIFF	MANECILLA
30	008700544	2		VITE	SCREW	VIS	SCHRAUBE	TORNILLO
31	008700658	4		VITE	SCREW	VIS	SCHRAUBE	TORNILLO
32	008400627	4		RONDELLA	WASHER	RONDELLE	SCHEIBE	ARANDELA
33	009459321	1		SUPPORTO DX	RIGHT SUPPORT	SUPPORT	LAGER	SOPORTE
33	009459322	1		SUPPORTO SX	LEFT SUPPORT	SUPPORT	LAGER	SOPORTE
34	008700674	4		VITE	SCREW	VIS	SCHRAUBE	TORNILLO
35	0079001335	2		SPAZZOLA	BRUSH	BROSSE	STAHLBUERSTE	ESCOBILLA
36	0079001733	1		CERNIERA SX	LEFT HINGE	CHARNIERE	SCHARNIER	BISAGRA
36	0079001734	1		CERNIERA DX	RIGHT HINGE	CHARNIERE	SCHARNIER	BISAGRA
37	009459323	2		PERNO	PIN	AXE	BOLZEN	EJE
38	0079001336	2		SPAZZOLA	BRUSH	BROSSE	STAHLBUERSTE	ESCOBILLA
39	0079001337	1		PIASTRA DX	RIGHT PLATE	PLAQUE	PLATTE	PLACA
39	0079001338	1		PIASTRA SX	LEFT PLATE	PLAQUE	PLATTE	PLACA

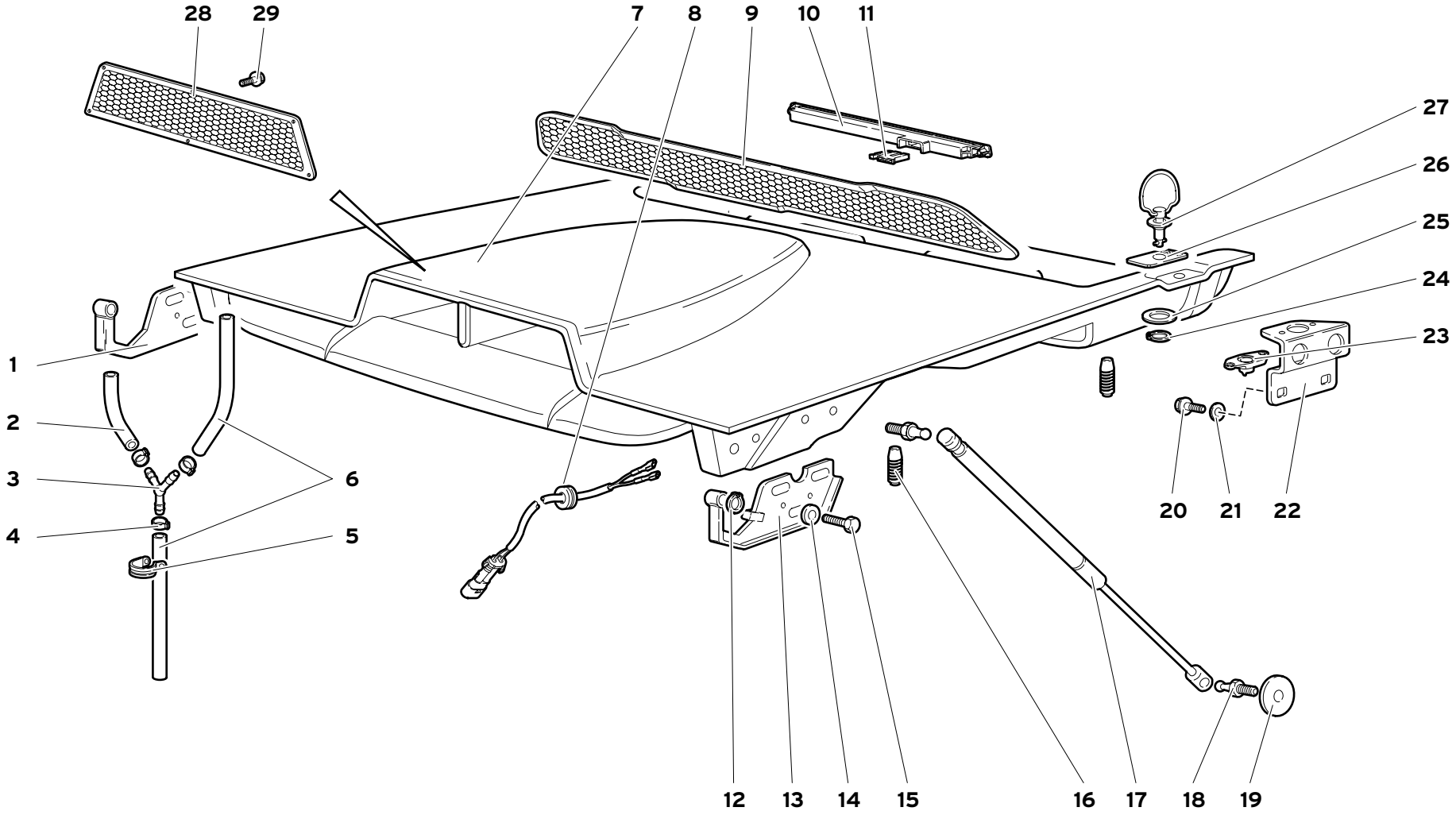
28
29
7
8
9
10
11
27
26
25
24
23
1
2
3
4
5
6
20
21
22
12
13
14
15
16
17
18
19

Rif. Ref. Réf. Bez. Ref.	Codice Part number Numero des pièces Teilnummer Codigo	Q.tà Q.ty Q.té Stk. C.dad	Versione Version Version Version Versión	DESCRIZIONE	DESCRIPTION	DESCRIPTION	BESCHREIBUNG	DESCRIPCION
1	009460322	1		CERNIERA DX	RIGHT HINGE	CHARNIERE	SCHARNIER	BISAGRA
2	009490116	2		TUBO	PIPE	TUYAU	ROHR	TUBO
3	006108392	2		RACCORDO 3 VIE	CONNECTION	RACCORD	STUTZEN	RACOR ORIENTABLE
4	008831528	6		FASCETTA	STRAP	COLLIER	HALTEBAND	ABRAZADERA
5	008831515	2		FASCETTA	STRAP	COLLIER	HALTEBAND	ABRAZADERA
6	009490115	4		TUBO	PIPE	TUYAU	ROHR	TUBO
7	0092004666	1		COFANO MOTORE	ENGINE BONNET	CAPOT	MOTORHAUBE	CAPOT
8	0061004642	1		CABLAGGIO	ELECT CABLE	CABLE	LEITUNG	CABLE
9	0092004844	1		RETE	NET	FILET	NETZ	REDECILLA
10	006331204	1		LUCE STOP CENTRALE	CENTRAL BRA. LIGHT	FEUX DE STOP CENT.	ZENTRALE BREMSLE.	STOP CENTRAL
11	006132280	1		CONNESSIONE	CONNECTION	CONNEXION	LEITUNG	CABLE
12	008580801	2		ANELLO RITEGNO	RETAINER RING	ARRETOIR	HALTERING	RETENEDOR
13	009460323	1		CERNIERA SX	LEFT HINGE	CHARNIERE	SCHARNIER	BISAGRA
14	008400614	6		RONDELLA	WASHER	RONDELLE	SCHEIBE	ARANDELA
15	008100656	6		VITE	SCREW	VIS	SCHRAUBE	TORNILLO
16	009460214	4		PARACOLPI GOMMA	RUBBER BUMPER	PARE-CHOCS	GUMMIPUFFER	TOPE DE GOMA
17	0092004388	2		MARTINETTO	SHOCK ABSORBER	AMORTISSEUR	STOSSDAEMPFER	AMORTIGUADOR
18	009459305	4		PERNO GIUNTO SFERICO	BALL PIN	ROTULE	KUGELBOLZEN	ROTULA
19	008400804	2		RONDELLA	WASHER	RONDELLE	SCHEIBE	ARANDELA
20	008100601	4		VITE	SCREW	VIS	SCHRAUBE	TORNILLO
21	008410602	4		RONDELLA	WASHER	RONDELLE	SCHEIBE	ARANDELA
22	009460219	2		SUPPORTO	SUPPORT	SUPPORT	LAGER	SOPORTE
23	009411615	2		FERMAGLIO	CLIP	AGRAFE	KLEMMSTUECK	SUJETADOR
24	008581101	2		ANELLO RITEGNO	RETAINER RING	ARRETOIR	HALTERING	RETENEDOR
25	003230722	2		RONDELLA	WASHER	RONDELLE	SCHEIBE	ARANDELA
26	009460017	2		ADESIVO "CLOSED"	ADHESIV	ADHESIF	KLEBEMITTEL	ADHESIVO
27	009460018	2		CHIUSURA RAPIDA	LOCK	VERROU	RIEGEL	PESTILLO
28	0092004844	1		RETE	NET	FILET	NETZ	REDECILLA
29	008700333	6		VITE	SCREW	VIS	SCHRAUBE	TORNILLO

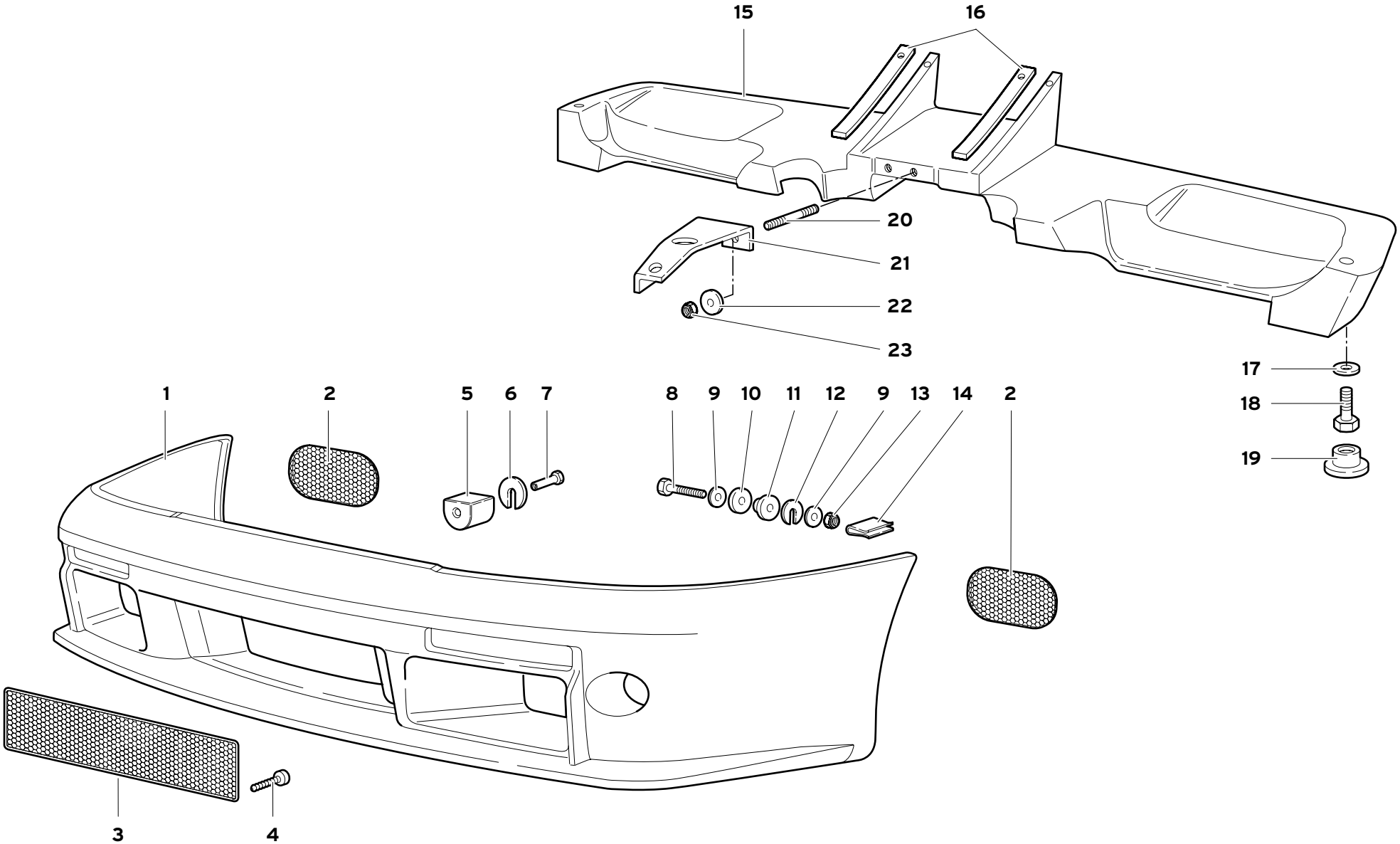

93

PARAURTI

BUMPERS
PARE-CHOCS

STOßDÄMPFER
PARACHOQUES

93.01.00

Diablo GT

11/1999

Rif. Ref. Réf. Bez. Ref.	Codice Part number Numero des pièces Teilnummer Codigo	Q.tà Q.ty Q.té Stk. C.dad	Versione Version Version Version Versión	DESCRIZIONE	DESCRIPTION	DESCRIPTION	BESCHREIBUNG	DESCRIPCION
1	0093004623	1		PARAURTI ANT.	FRONT BUMPER BAR	PARE-CHOCS	STOSSFAENGER	PARACHOQUES
2	0093004855	2		RETE LATERALE PARAURTI ANT.	FRONT BUMPER SIDE NET	RESEAU LATERAL PARE-CHOCS AVANT	SEITLICHES NETZ VORDERER STOSSFÄNGER	RED LATERAL PARACHOQUES DELANTERO
3	0093004856	1		RETE PARAURTI ANT.	FRONT BUMPER NET	RESEAU PARE-CHOCS AVANT	NETZ VORDERER STOSSFÄNGER	RED PARACHOQUES DELANTERO
4	008700334	4		VITE	SCREW	VIS	SCHRAUBE	TORNILLO
5	009963122	2		TAMPONE GOMMA	RUBBER PAD	TAMPON CAOUTCHO.	GUMMIPUFFER	TOPE DE GOMA
6	007063145	10		SPESSORE	SHIM	CALE	AUSGLEICHSCHEIBE	ARANDELA
6	009463115	1		SPESSORE	SHIM	CALE	AUSGLEICHSCHEIBE	ARANDELA
7	009463117	4		VITE	SCREW	VIS	SCHRAUBE	TORNILLO
8	008100807	2		VITE	SCREW	VIS	SCHRAUBE	TORNILLO
9	008400804	4		RONDELLA	WASHER	RONDELLE	SCHEIBE	ARANDELA
10	007063142	2		RONDELLA	WASHER	RONDELLE	SCHEIBE	ARANDELA
11	009463109	2		RONDELLA	WASHER	RONDELLE	SCHEIBE	ARANDELA
12	009463111	2		DISTANZIALE	SPACER	ENTRETOISE	ABSTANDSTUECK	SEPARADOR
12	009463110	2		DISTANZIALE	SPACER	ENTRETOISE	ABSTANDSTUECK	SEPARADOR
13	008200804	2		DADO	NUT	ECROU	MUTTER	TUERCA
14	008220506	14		MOLLETTA	CLIP	AGRAFE	KLEMMSTUECK	SUJETADOR
15	0093004622	1		PARAURTI POST.	REAR BUMPER BAR	PARE-CHOCS	STOSSFAENGER	PARACHOQUES
16	0093006473	2		GUARNIZIONE	GASKET	GUARNITURE	DICHTUNG	GUARNIZIONE
17	008400814	2		RONDELLA	WASHER	RONDELLE	SCHEIBE	ARANDELA
18	008100821	2		VITE	SCREW	VIS	SCHRAUBE	TORNILLO
19	008933804	2		TAPPO	PLUG	BOUCHON	STOPFEN	TAPÓN
20	008300809	2		PRIGIONIERO	STUD	GOUJON	STIFTSCHRAUBE	ESPARRAGO
21	0093006215	1		SUPPORTO	SUPPORT	SUPPORT	LAGER	SOPORTE
22	008400801	2		RONDELLA	WASHER	RONDELLE	SCHEIBE	ARANDELA
23	008200804	2		DADO	NUT	ECROU	MUTTER	TUERCA

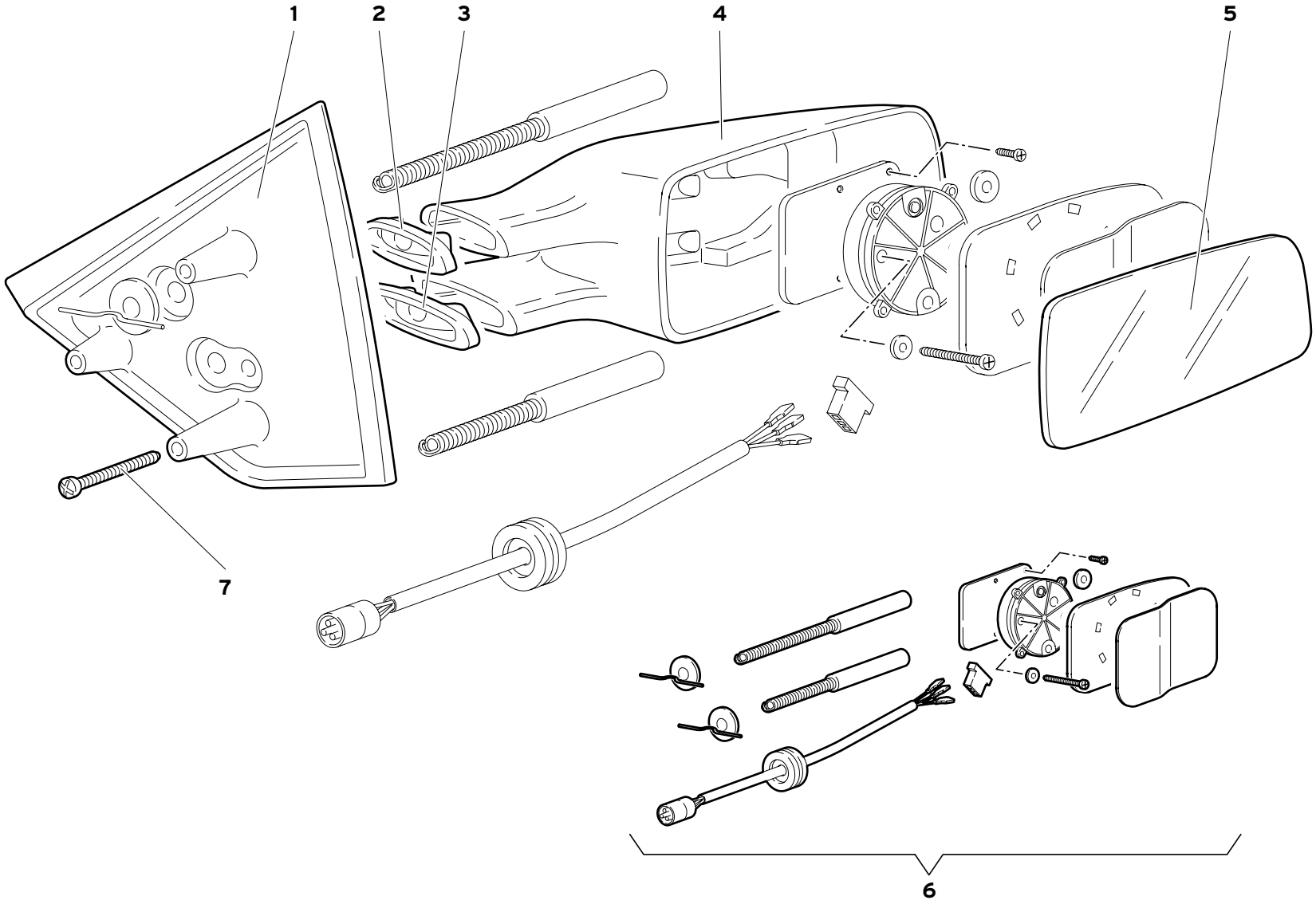

SPECCHI RETROVISORI ESTERNI

EXTERNAL REAR VIEW MIRRORS

RETROVISEURS EXTERIEURS

AUßEN-RÜCKSPIEGEL

ESPEJOS RETROVISORES EXTERNOS

Rif. Ref. Réf. Bez. Ref.	Codice Part number Numero des pièces Teilnummer Codigo	Q.tà Q.ty Q.té Stk. C.dad	Versione Version Version Version Versión	DESCRIZIONE	DESCRIPTION	DESCRIPTION	BESCHREIBUNG	DESCRIPCION
1	009490462	1		BASE SPECCHIO RETR. SX	L. EXTE. MIRROR BASE	RETROVISEUR	RUECKBLICKSPIEGEL	BASE ESPEJO RETR.
1	009490461	1		BASE SPECCHIO RETR. DX	R. EXTE. MIRROR BASE	RETROVISEUR	RUECKBLICKSPIEGEL	BASE ESPEJO RETR.
2	009490426	1		GUARNIZIONE SUPERIORE DX	RIGHT UPPER GASKET	GUARNITURE	DICHTUNG	GUARNIZIONE
2	009490428	1		GUARNIZIONE SUPERIORE SX	LEFT UPPER GASKET	GUARNITURE	DICHTUNG	GUARNIZIONE
3	009490427	1		GUARNIZIONE INFERIORE DX	R. LOWER GASKET	GUARNITURE	DICHTUNG	GUARNIZIONE
3	009490429	1		GUARNIZIONE INFERIORE SX	L. LOWER GASKET	GUARNITURE	DICHTUNG	GUARNIZIONE
4	009490471	1		CORPO SPECCHIO DX	RIGHT MIRROR BODY	RETROVISEUR	RUECKBLICKSPIEGEL	CUERPO ESPEJO RE.
4	009490472	1		CORPO SPECCHIO SX	LEFT MIRROR BODY	RETROVISEUR	RUECKBLICKSPIEGEL	CUERPO ESPEJO RE
5	009490412	1		SPECCHIO DX	R. REAR VIEW MIRROR	MIROIR	SPIEGEL	ESPEJO
5	009490413	1		SPECCHIO SX	L. REAR VIEW MIRROR	MIROIR	SPIEGEL	ESPEJO
6	600970001	2		KIT SPECCHI RETROVISORI DX/SX	REAR VIEW MIR. KIT	RETROVISEUR	RUECKBLICKSPIEGEL	ESPEJO RETROVIS.
7	008700329	6		VITE	SCREW	VIS	SCHRAUBE	TORNILLO

automobili Lamborghini

Automobili LAMBORGHINI S.p.A.
40019 Sant'Agata Bolognese (BO) - via Modena, 12 - ITALY
Tel.: (051) 6817611 - Fax (051) 6817644 - Tlx 510278 LAMBOR I