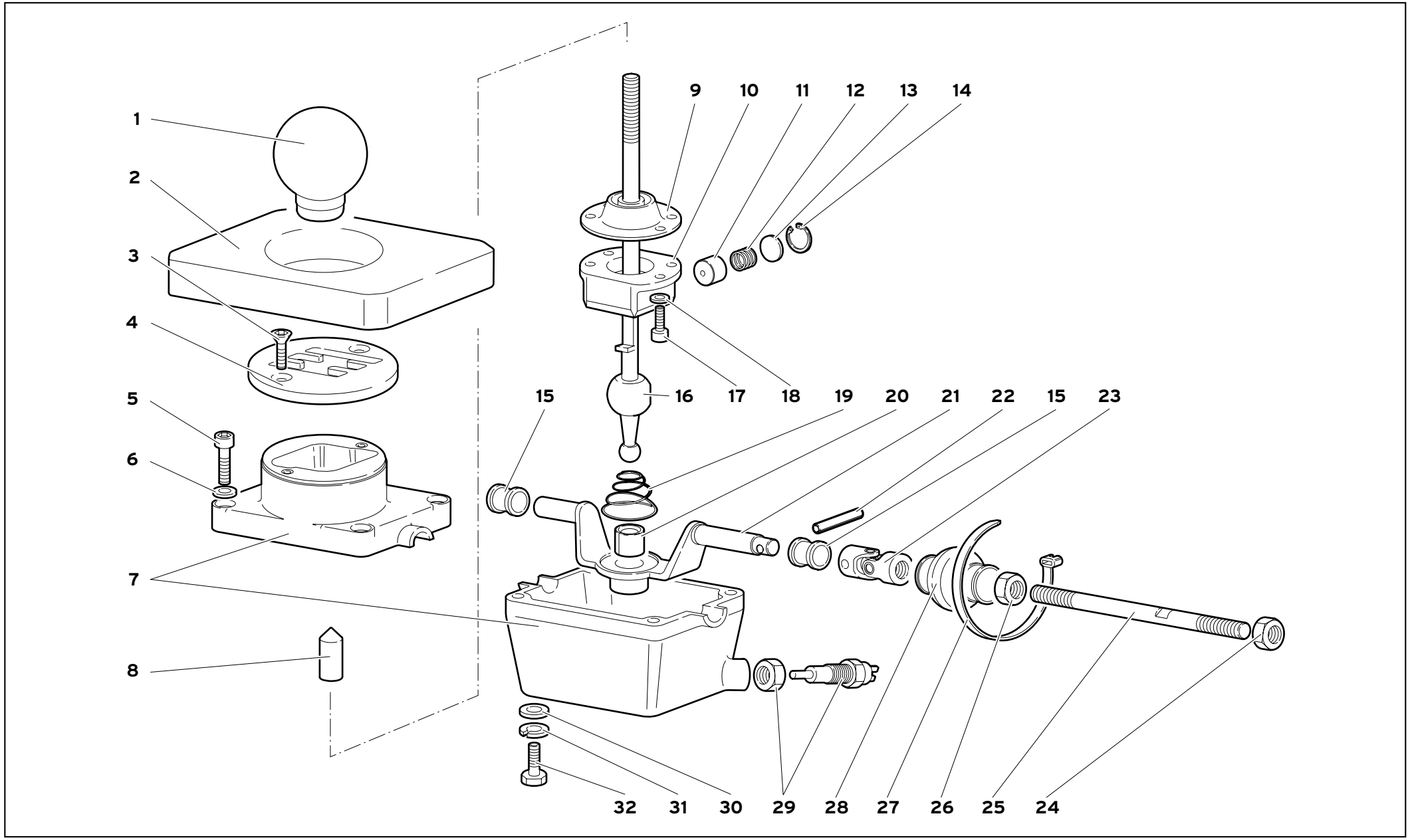

24

TORRETTA COMANDO CAMBIO

GEARBOX CONTROL TOWER

TOURELLE DE COMMANDE BOITE DE VITESSES

GETRIEBESTEUERSÄULE

TORRETA DE MANDO DEL CAMBIO

24.01.00

Diablo GT

11/1999

Rif. Ref. Réf. Bez. Ref.	Codice Part number Numero des pièces Teilnummer Codigo	Q.tà Q.ty Q.té Stk. C.dad	Versione Version Version Version Versión	DESCRIZIONE	DESCRIPTION	DESCRIPTION	BESCHREIBUNG	DESCRIPCION
1	0024004603	1		POMELLO	KNOB	BOUTON	KNEBELGRIFF	BOTON
2	002431785	1		SPESSORE IN GOMMA	FLEX PAD	CALE ELASTIQUE	ELASTICHE UNTER.	SUPLEMENTO ELA.
3	008740610	2		VITE	SCREW	VIS	SCHRAUBE	TORNILLO
4	0024005218	1		PIASTRA DI SELEZIONE	PLATE	PLAQUE	PLATTE	PLACA
5	008700804	4		VITE	SCREW	VIS	SCHRAUBE	TORNILLO
6	008410810	4		RONDELLA	WASHER	RONDELLE	SCHEIBE	ARANDELA
7	240132003	1		SCATOLA LAVORATA	CASE	CARTER	GEHAUSE	CAJA
8	002438011	1		ADATTATORE POMELLO	ADAPTER KNOB	BAGUE FILETEE	GEWINDEBUECHSE	TUERCA
9	002433043	1		CUFFIA	BOOT	CAPUCHON	MANSCHETTE	CAPUCHON
10	002434091	1		SEDE SFERICA	BALL SOCKFT	SIEGE SPHERIQUE	KUGELPFANNE	COJINETE ESFERICO
11	002427202	1		CILINDRO	CYLINDER	CYLINDRE	ZYLINDER	CILINDRO
12	002432167	1		MOLLA	SPRING	RESSORT	FEDER	RESORTE
13	002427204	1		PIASTRINA	PLATE	PLAQUETTE	PLAETTCHEN	PLACA
14	008572201	1		ANELLO RITEGNO	RETAINER RING	ARRETOIR	HALTERING	RETENEDOR
15	002433020	2		BOCCOLA	BUSHING	DOUILLE	BUECHSE	CASQUILLO
16	002437666	1		LEVA	LEVER	LEVIER	HEBEL	PALANCA
17	008700644	4		VITE	SCREW	VIS	SCHRAUBE	TORNILLO
18	008410602	4		RONDELLA	WASHER	RONDELLE	SCHEIBE	ARANDELA
19	002429160	1		MOLLA	SPRING	RESSORT	FEDER	RESORTE
20	002427207	1		BOCCOLA	BUSHING	DOUILLE	BUECHSE	CASQUILLO
21	002429161	1		ALBERO	SHAFT	ARBRE	WELLE	ARBOL
22	008900305	1		SPINA	PIN	GOUPILLE	STIFT	PASADOR
23	002430984	1		SNODO DX	JOINT	ARTICULATION	GELENK	ARTICULACION
24	008201224	1		DADO SX	NUT	ECROU	MUTTER	TUERCA
25	0024005025	1		TIRANTE	TIE ROD	TIRANT	STANGE	VARILLA
26	008201223	1		DADO DX	NUT	ECROU	MUTTER	TUERCA
27	008830305	2		FASCETTA	STRAP	COLLIER	HALTEBAND	ABRAZADERA
28	002434614	1		CUFFIA	BOOT	CAPUCHON	MANSCHETTE	CAPUCHON
29	002408637	1		INTERRUTTORE RETROMARCIA	SWITCH	INTERRUPTEUR	SCHALTER	INTERRUPTOR
30	008400801	4		RONDELLA	WASHER	RONDELLE	SCHEIBE	ARANDELA
31	008410806	4		RONDELLA	WASHER	RONDELLE	SCHEIBE	ARANDELA
32	008100862	4		VITE	SCREW	VIS	SCHRAUBE	TORNILLO

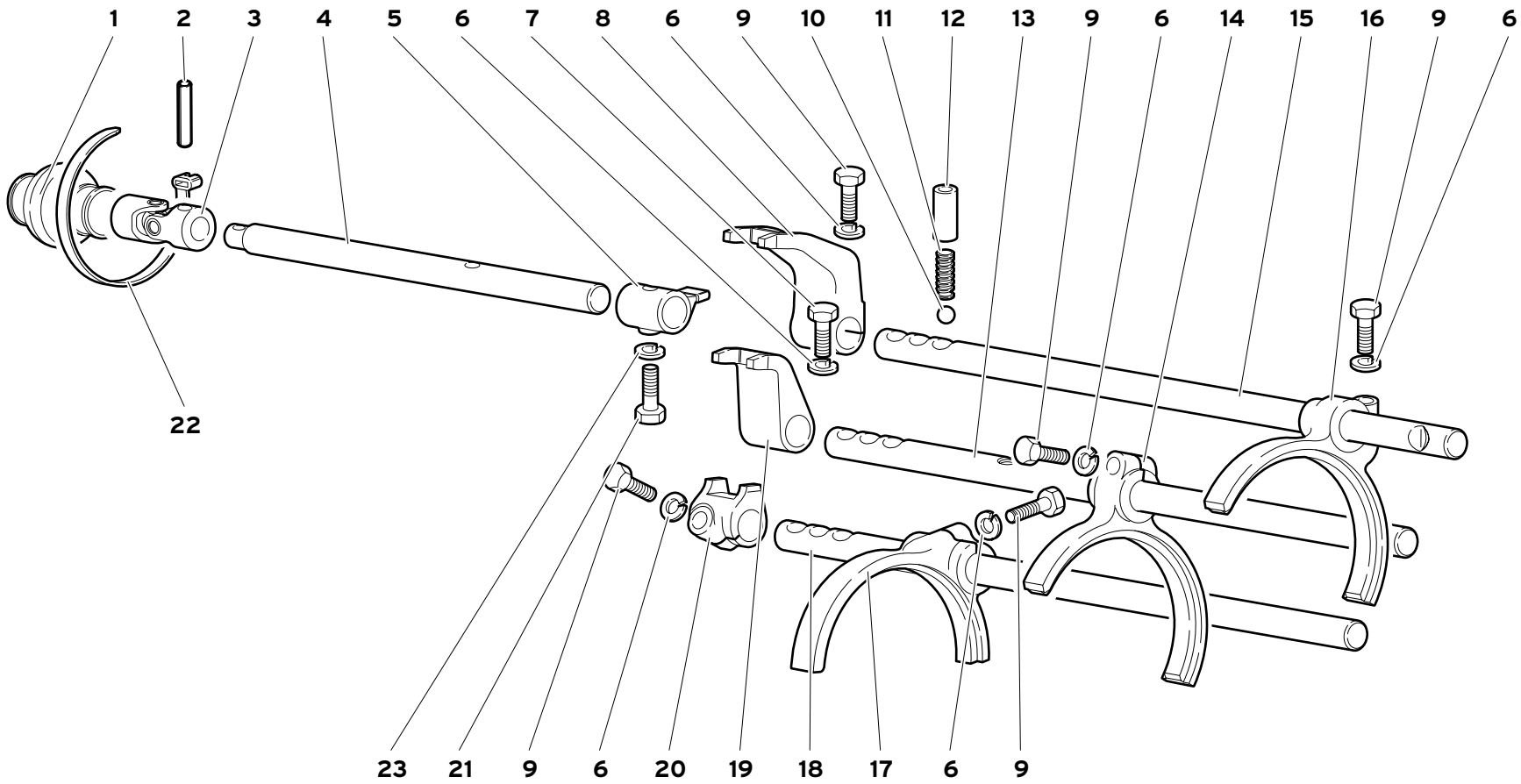

24

ASTE E FORCELLE COMANDO CAMBIO

GEARBOX SHIFTING RODS AND FORKS

GETRIEBESTANGEN UND-GABELN

TIGES ET FOURCHES DE COMM. BOITE DE VITESSES

VARILLAS Y HORQUILLAS MANDO DEL CAMBIO

24.02.00

Diablo GT

11/1999

Rif. Ref. Réf. Bez. Ref.	Codice Part number Numero des pièces Teilnummer Codigo	Q.tà Q.ty Q.té Stk. C.dad	Versione Version Version Version Versión	DESCRIZIONE	DESCRIPTION	DESCRIPTION	BESCHREIBUNG	DESCRIPCION
1	002434614	1		CUFFIA	BOOT	CAPUCHON	MANSCHETTE	CAPUCHON
2	008900305	1		SPINA	PIN	GOUPILLE	STIFT	PASADOR
3	002430983	1		SNODO SX	JOINT	ARTICULATION	GELENK	ARTICULACION
4	002427211	1		ASTA COMANDO CAMBIO	ROD	TIGE	STANGE	VARILLA
5	002425186	1		SELETTORE MARCE	GEAR SELECTOR	SELECTEUR DE VI.	GANGWAEHLER	SELECTOR DE VELO.
6	008410817	6		RONDELLA	WASHER	RONDELLE	SCHEIBE	ARANDELA
7	008100878	1		VITE	SCREW	VIS	SCHRAUBE	TORNILLO
8	002425189	1		SELETTORE MARCE	GEAR SELECTOR	SELECTEUR DE VI.	GANGWAEHLER	SELECTOR DE VELO.
9	008100821	5		VITE	SCREW	VIS	SCHRAUBE	TORNILLO
10	008910701	3		SFERA	BALL	BILLE	KUGEL	BOLA
11	002402242	3		MOLLA	SPRING	RESSORT	FEDER	RESORTE
12	002401765	3		BOCCOLA	BUSHING	DOUILLE	BUECHSE	CASQUILLO
13	002425230	1		ASTA 2° E 3° MARCIA	ROD	TIGE	STANGE	VARILLA
14	002425191	1		FORCELLA 2° E 3° MARCIA	FORK	FOURCHE	GABEL	HORQUILLA
15	002425229	1		ASTA 1° MARCIA E RM	ROD	TIGE	STANGE	VARILLA
16	002425190	1		FORCELLA 1° MARCIA E RM	FORK	FOURCHE	GABEL	HORQUILLA
17	002425192	1		FORCELLA 4° E 5° MARCIA	FORK	FOURCHE	GABEL	HORQUILLA
18	002425231	1		ASTA 4° E 5° MARCIA	ROD	TIGE	STANGE	VARILLA
19	002425188	1		SELETTORE MARCE	GEAR SELECTOR	SELECTEUR DE VI.	GANGWAEHLER	SELECTOR DE VELO.
20	002425187	1		SELETTORE MARCE	GEAR SELECTOR	SELECTEUR DE VI.	GANGWAEHLER	SELECTOR DE VELO.
21	008100628	1		VITE	SCREW	VIS	SCHRAUBE	TORNILLO
22	008830305	2		FASCETTA	STRAP	COLLIER	HALTEBAND	ABRAZADERA
23	008410602	1		RONDELLA	WASHER	RONDELLE	SCHEIBE	ARANDELA

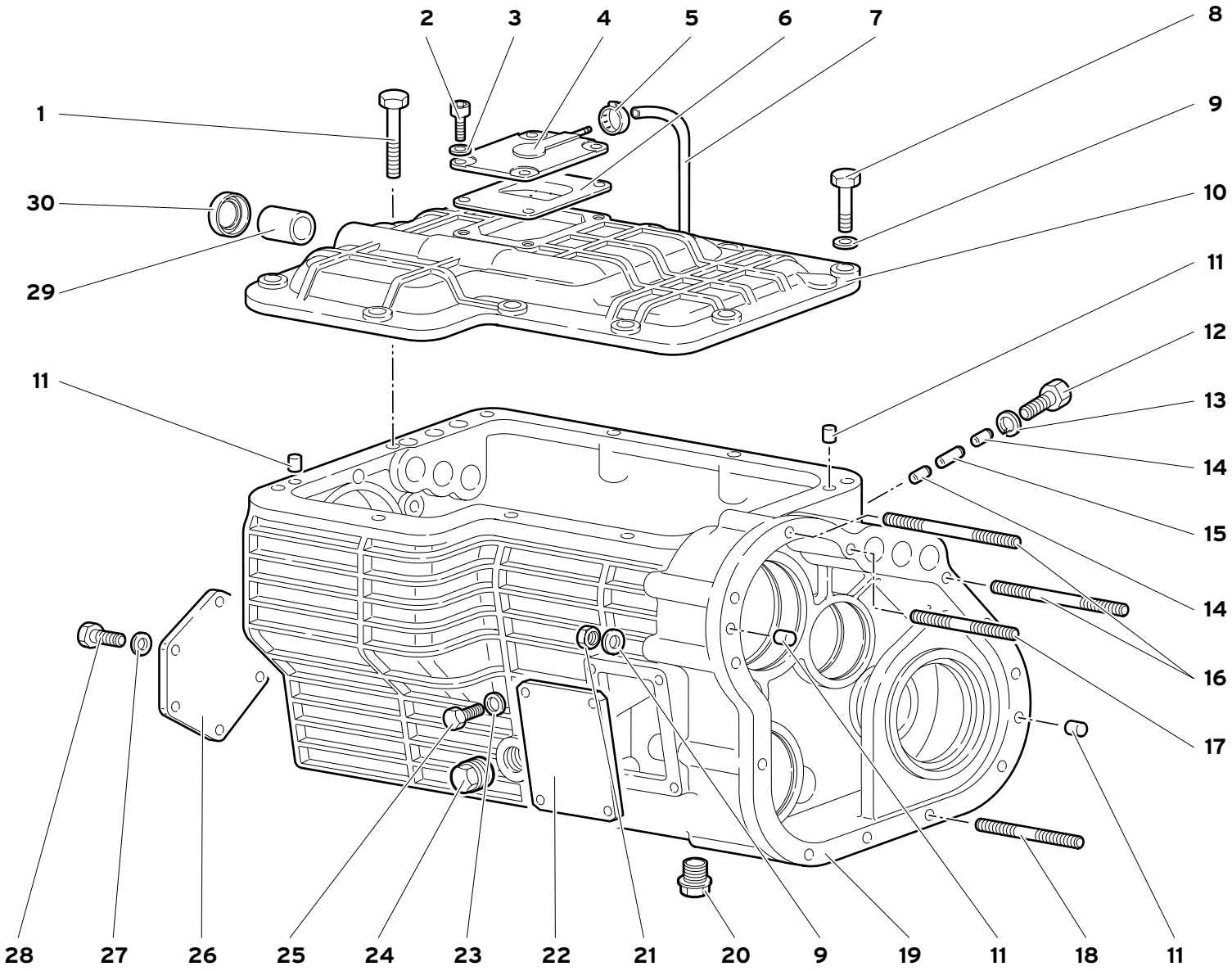

SCATOLA CAMBIO

24

GEARBOX
BOITE DE VITESSES

GETRIEBEGEHÄUSE
CAJA DE VELOCIDADES

24.03.00

Diablo GT

11/1999

Rif. Ref. Réf. Bez. Ref.	Codice Part number Numero des pièces Teilnummer Codigo	Q.tà Q.ty Q.té Stk. C.dad	Versione Version Version Version Versión	DESCRIZIONE	DESCRIPTION	DESCRIPTION	BESCHREIBUNG	DESCRIPCION
1	008100807	1		VITE	SCREW	VIS	SCHRAUBE	TORNILLO
2	008700644	4		VITE	SCREW	VIS	SCHRAUBE	TORNILLO
3	008410602	4		RONDELLA	WASHER	RONDELLE	SCHEIBE	ARANDELA
4	002428645	1		COPERCHIO SFIATO	COVER	COUVERCLE	DECKEL	TAPA
5	008830128	1		FASCETTA	STRAP	COLLIER	HALTEBAND	ABRAZADERA
6	002428643	1		VASCHETTA	PAN	CUVE	GEFASS	CUBA
7	002428649	1		TUBO DI SFIATO	VENT PIPE	TUBE D'EVENT	ENTLUEFTUNGSLEI.	TUBO DE VENTILA.
8	008100821	9		VITE	SCREW	VIS	SCHRAUBE	TORNILLO
9	008410810	22		RONDELLA	WASHER	RONDELLE	SCHEIBE	ARANDELA
10	002424900	1		COPERCHIO	COVER	COUVERCLE	DECKEL	TAPA
11	008850806	4		GRANO	DOWEL	ERGOT	PASSTIFT	PITON
12	008100826	1		VITE	SCREW	VIS	SCHRAUBE	TORNILLO
13	008400802	1		RONDELLA	WASHER	RONDELLE	SCHEIBE	ARANDELA
14	002425223	2		PUNTALINO	ROD	TIGE	DRUCKSTANGE	VASTAGO
15	002425224	1		PUNTALINO	ROD	TIGE	DRUCKSTANGE	VASTAGO
16	008300895	2		PRIGIONIERO	STUD	GOUJON	STIFTSCHRAUBE	ESPARRAGO
17	008300897	1		PRIGIONIERO	STUD	GOUJON	STIFTSCHRAUBE	ESPARRAGO
18	008300916	9		PRIGIONIERO	STUD	GOUJON	STIFTSCHRAUBE	ESPARRAGO
19	002430746	1		SCATOLA CAMBIO	GEAR BOX CASE	CARTER	GEHAUSE	CAJA
20	008932203	1		TAPPO MAGNETICO	MAGNETIC PLUG	BOUCHON MAGNETIQ.	MAGNET-VERSCHLUS.	TAPON IMANADO
21	008200801	12		DADO	NUT	ECROU	MUTTER	TUERCA
22	002435931	1		COPERCHIO	COVER	COUVERCLE	DECKEL	TAPA
23	008410602	4		RONDELLA	WASHER	RONDELLE	SCHEIBE	ARANDELA
24	008932203	1		TAPPO MAGNETICO	MAGNETIC PLUG	BOUCHON MAGNETIQ.	MAGNET-VERSCHLUS.	TAPON IMANADO
25	008100861	4		VITE	SCREW	VIS	SCHRAUBE	TORNILLO
26	002425638	1		COPERCHIO	COVER	COUVERCLE	DECKEL	TAPA
27	008410602	6		RONDELLA	WASHER	RONDELLE	SCHEIBE	ARANDELA
28	008100601	6		VITE	SCREW	VIS	SCHRAUBE	TORNILLO
29	008801612	1		BOCCOLA	BUSHING	DOUILLE	BUECHSE	CASQUILLO
30	008611605	1		ANELLO TENUTA	SEAL	JOINT D'ETANCHEITE	DICHTRING	JUNTA HERMETICA

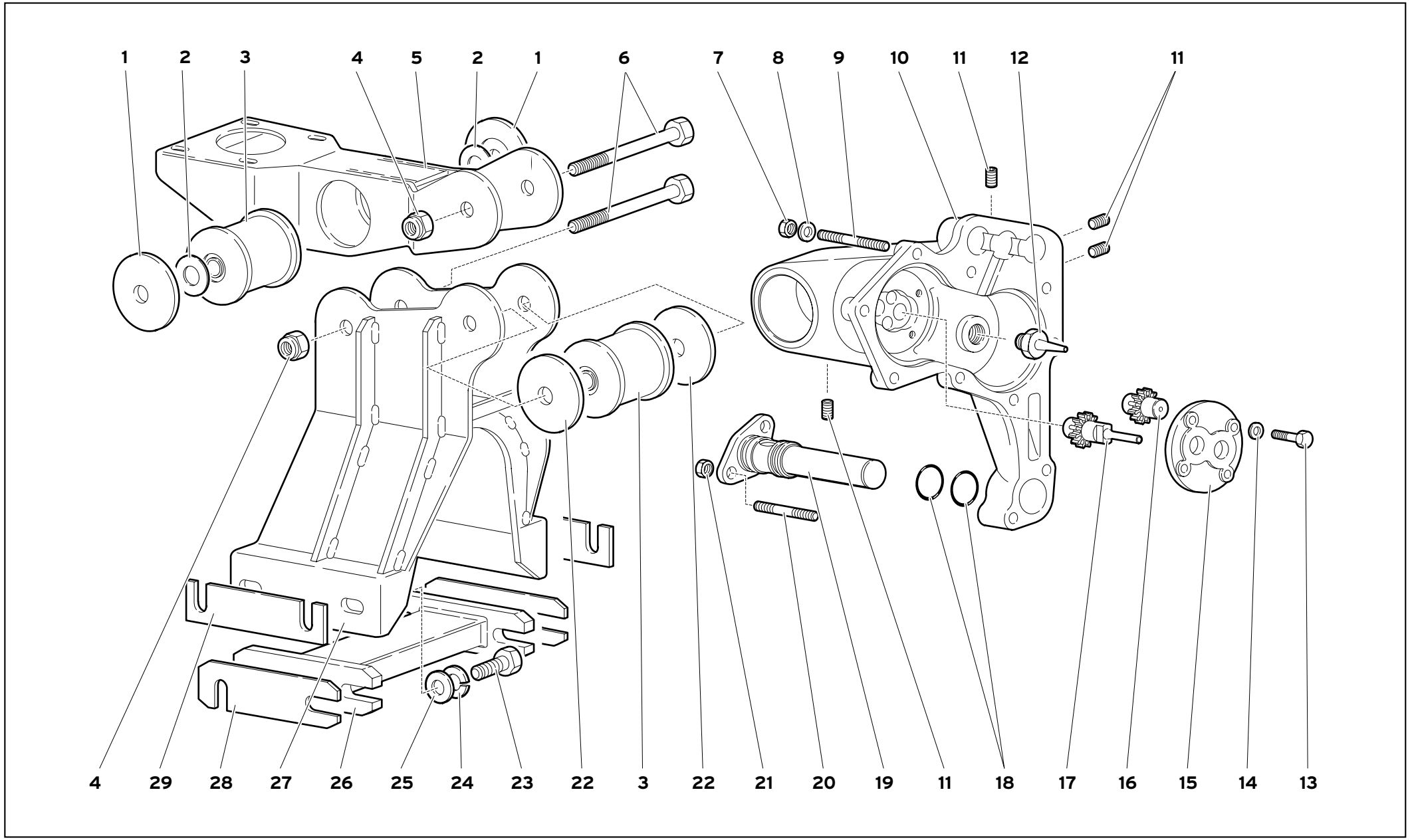

24

POMPA OLIO CAMBIO

GEARBOX OIL PUMP
POMPE A HUILE BOITE DE VITESSES

GETRIEBEÖLPUMPE
BOMBA DEL ACEITE DEL CAMBIO

24.04.01

Diablo GT
02/2000

Rif. Ref. Réf. Bez. Ref.	Codice Part number Numero des pièces Teilnummer Codigo	Q.tà Q.ty Q.té Stk. C.dad	Versione Version Version Version Versión	DESCRIZIONE	DESCRIPTION	DESCRIPTION	BESCHREIBUNG	DESCRIPCION
1	002433939	2		DISTANZIALE	SPACER	ENTRETOISE	ABSTANDSTUECK	SEPARADOR
2	008401421	2		RONDELLA	WASHER	RONDELLE	SCHEIBE	ARANDELA
3	008921415	2		SILENTBLOC	SILENTBLOC	SILENTBLOC	SILENTBLOC	SILENTBLOC
4	008201414	2		DADO	NUT	ECROU	MUTTER	TUERCA
5	0024004640	1		SUPPORTO	SUPPORT	SUPPORT	LAGER	SOPORTE
6	008101411	2		VITE	SCREW	VIS	SCHRAUBE	TORNILLO
7	008200801	8		DADO	NUT	ECROU	MUTTER	TUERCA
8	008410805	8		RONDELLA	WASHER	RONDELLE	SCHEIBE	ARANDELA
9	008300840	8		PRIGIONIERO	STUD	GOUJON	STIFTSCHRAUBE	ESPARRAGO
10	002431783	1		COPERCHIO	COVER	COUVERCLE	DECKEL	TAPA
11	008701204	4		TAPPO	PLUG	BOUCHON	STOPFEN	TAPON
12	002425259	1		UGELLO	JET	GICLEUR	DUESE	BOQUILLA
13	008100617	4		VITE	SCREW	VIS	SCHRAUBE	TORNILLO
14	008410602	4		RONDELLA	WASHER	RONDELLE	SCHEIBE	ARANDELA
15	002431778	1		COPERCHIO	COVER	COUVERCLE	DECKEL	TAPA
16	002425185	1		INGRANAGGIO CONDOTTO	DRIVEN GEAR	PIGNON CONDUIT	ANGETRIEBENES	PINON CONDUCIDO
17	002425184	1		INGRANAGGIO	GEAR	PIGNON	ZAHRAD	PINON
18	008602301	2		ANELLO TENUTA	SEAL	JOINT D'ETANCHEITE	DICHTRING	JUNTA HERMETICA
19	002425246	1		FILTRO OLIO	OIL FILTER	FILTRE A HUILE	OELFILTER	FILTRO DE ACEITE
20	008300833	2		PRIGIONIERO	STUD	GOUJON	STIFTSCHRAUBE	ESPARRAGO
21	008200821	2		DADO	NUT	ECROU	MUTTER	TUERCA
22	002434272	2		RONDELLA	WASHER	RONDELLE	SCHEIBE	ARANDELA
23	008100862	4		VITE	SCREW	VIS	SCHRAUBE	TORNILLO
24	008410806	4		RONDELLA	WASHER	RONDELLE	SCHEIBE	ARANDELA
25	008400802	4		RONDELLA	WASHER	RONDELLE	SCHEIBE	ARANDELA
26	002433990	1		TRAVERSA	CROSSRAIL	TRAVERSE	TRAVERSE	TRAVESANO
27	002433346	1		SUPPORTO	SUPPORT	SUPPORT	LAGER	SOPORTE
28	002433991			DISTANZIALE	SPACER	ENTRETOISE	ABSTANDSTUECK	SEPARADOR
29	004126766			DISTANZIALE	SPACER	ENTRETOISE	ABSTANDSTUECK	SEPARADOR

POMPA OLIO CAMBIO

GEARBOX OIL PUMP
POMPE A HUILE BOITE DE VITESSES

GETRIEBEÖLPUMPE
BOMBA DEL ACEITE DEL CAMBIO

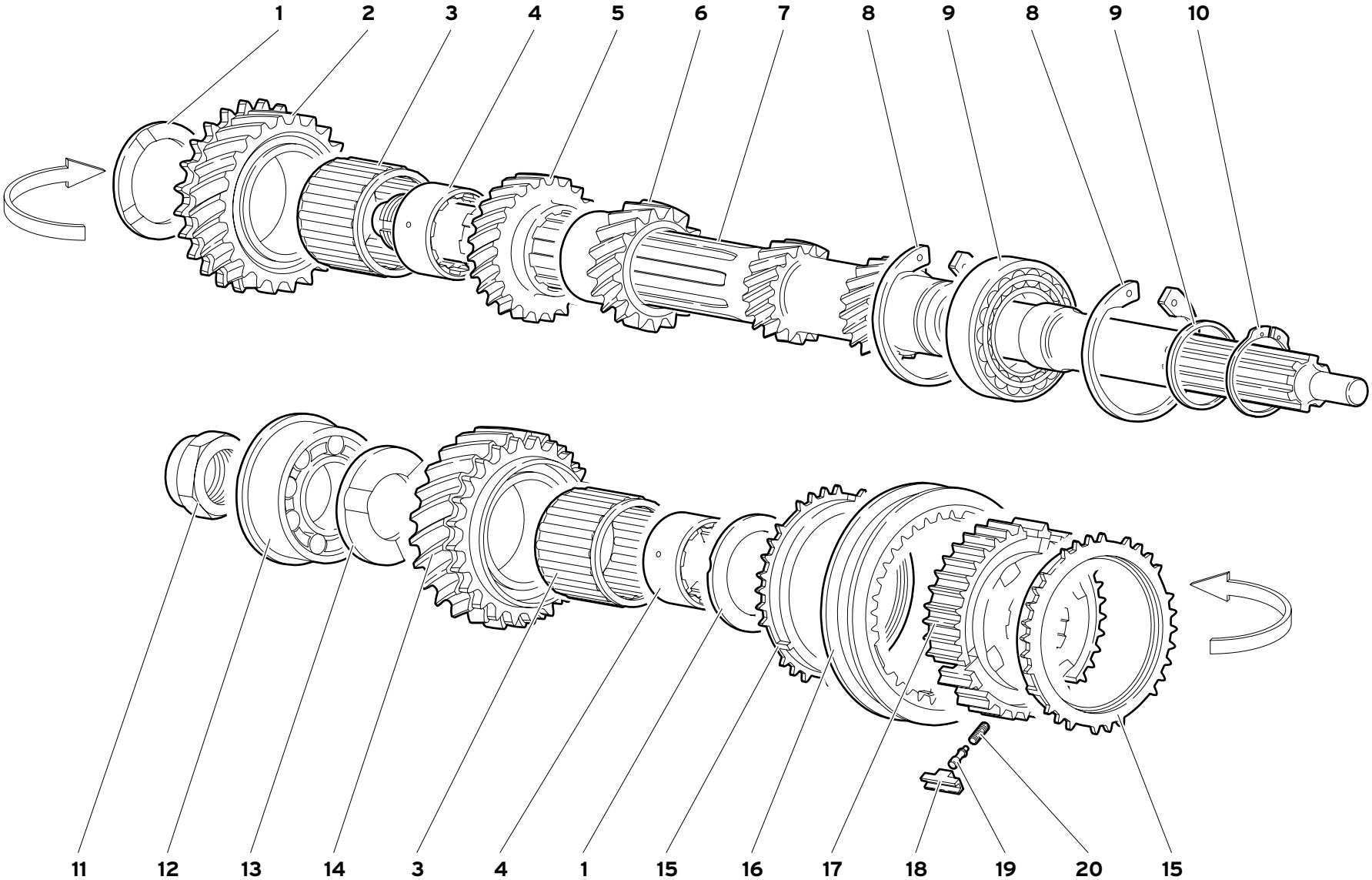

ALBERO PRIMARIO CAMBIO

MAIN SHAFT GEARS

ARBRE PRIMAIRE BOITE DE VITESSES

ABTRIEBSWELLE

EJE PRINCIPAL DEL CAMBIO

24.05.00

Rif. Ref. Réf. Bez. Ref.	Codice Part number Numero des pièces Teilnummer Codigo	Q.tà Q.ty Q.té Stk. C.dad	Versione Version Version Version Versión	DESCRIZIONE	DESCRIPTION	DESCRIPTION	BESCHREIBUNG	DESCRIPCION
1	002424864	2		DISTANZIALE	SPACER	ENTRETOISE	ABSTANDSTUECK	SEPARADOR
2	0024001637	1		INGRANAGGIO 4° MARCIA	GEAR	PIGNON	ZAHRAD	PINON
3	008524701	2		GABBIA A RULLI	ROLLER CAGE	CAGE A ROULEAUX	ROLLENKAEFIG	PORTARRODILLOS
4	002420124	2		BOCCOLA DENTATA	SPLINED BUSHING	BAGUE DENTEE	ZAHNBUECHSE	MANGUITO DE AR.
5	002424873	1		INGRANAGGIO 3° MARCIA	GEAR	PIGNON	ZAHRAD	PINON
6	002427097	1		INGRANAGGIO 2° MARCIA	GEAR	PIGNON	ZAHRAD	PINON
7	002430938	1		ALBERO PRIMARIO	MAIN SHAFT	ARBRE PRIMAIRE	HAUPTWELLE	ARBOL PRIMARIO
8	008578001	2		ANELLO RITEGNO	RETAINER RING	ARRETOIR	HALTERING	RETENEDOR
9	008524010	1		CUSCINETTO	BEARING	ROULEMENT	LAGER	RODAMIENTO
10	002424859	1		ANELLO	RING	BAGUE	RING	ANILLO
11	002431824	1		DADO	NUT	ECROU	MUTTER	TUERCA
12	008503006	1		CUSCINETTO	BEARING	ROULEMENT	LAGER	RODAMIENTO
13	002424861	1		DISTANZIALE	SPACER	ENTRETOISE	ABSTANDSTUECK	SEPARADOR
14	0024001212	1		INGRANAGGIO 5° MARCIA	GEAR	PIGNON	ZAHRAD	PINON
♦14	0024001860	1		INGRANAGGIO 5° MARCIA	GEAR	PIGNON	ZAHRAD	PINON
15	002421416	2		ANELLO SINCRONIZZATORE	FRICTION RING	ARRETOIR	BREMSRING	ANILLO DE FRENO
16	002425150	1		ANELLO INNESTO	SELECTION-GEAR CHA.	CONNECTION	KUPPLUNG	CONNEXION
17	002421680	1		CORPO SINCRONIZZATORE	SYNCHRONIZER	SYNCHRONISEUR	SYNCHRONISIERUNG	SINCRONIZADOR
18	002421420	3		PATTINO	GUIDE	PATIN	GLEITSTEIN	PATIN
19	002421419	3		PERNO	PIN	AXE	BOLZEN	EJE
20	002421418	3		MOLLA	SPRING	RESSORT	FEDER	RESORTE

♦_ _ RAPPORTI CORTI (C) | SHORT RATIOS | RAPPORTS COURTS | KURZE ÜBERSETZUNGEN | RELACIONES CORTAS

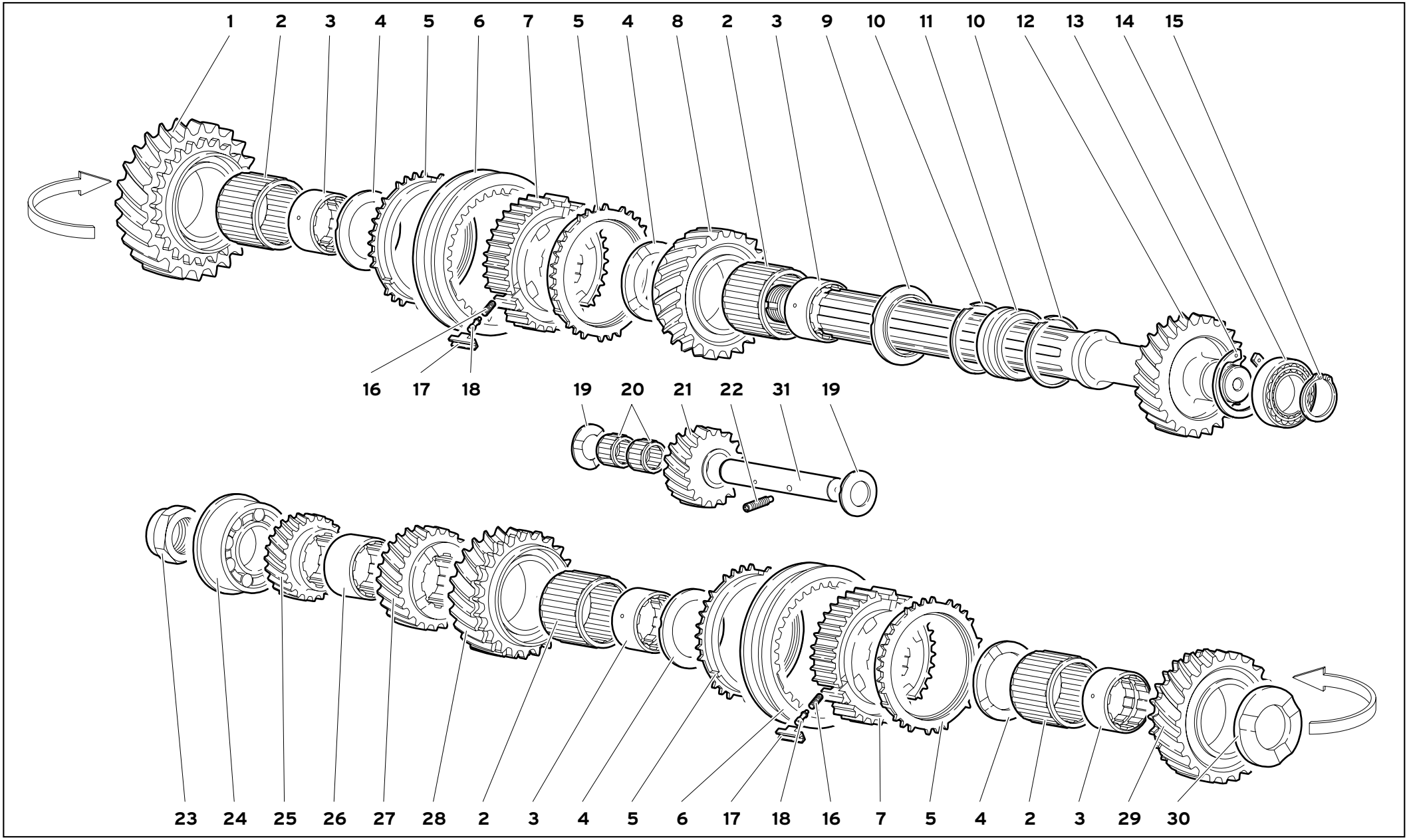

24

ALBERO SECONDARIO CAMBIO

DRIVEN SHAFT

ARBRE SECONDAIRE BOITE DE VITESSES

VORGELEGEWELLE

EJE SECUNDARIO DEL CAMBIO

24.06.00

Diablo GT

11/1999

Rif. Ref. Réf. Bez. Ref.	Codice Part number Numero des pièces Teilnummer Codigo	Q.tà Q.ty Q.té Stk. C.dad	Versione Version Version Version Versión	DESCRIZIONE	DESCRIPTION	DESCRIPTION	BESCHREIBUNG	DESCRIPCION
1	002424886	1		INGRANAGGIO 1° MARCIA	GEAR	PIGNON	ZAHRAD	PINON
2	008524701	4		GABBIA A RULLI	ROLLER CAGE	CAGE A ROULEAUX	ROLLENKAEFIG	PORTARRODILLOS
3	002420124	4		BOCCOLA DENTATA	SPLINED BUSHING	BAGUE DENTEE	ZAHNBUECHSE	MANGUITO DE AR.
4	002424864	4		RONDELLA	WASHER	RONDELLE	SCHEIBE	ARANDELA
5	002421416	4		ANELLO SINCRONIZZATORE	RETAINER	ARRETOIR	HALTERING	RETENDER
6	002425150	2		MANICOTTO DISINNESTO	SLEEVE T/OBEARING	MANCHON AVEC	MUFFE MIT LAGER.	MANGUITO CON
7	002421680	2		CORPO SINCRONIZZATORE	SYNCHRONIZER	SYNCHRONISEUR	SYNCHRONISIERUNG	SINCRONIZADOR
8	002424891	1		INGRANAGGIO R.M.	GEAR	PIGNON	ZAHRAD	PINON
9	002424860	1		DISTANZIALE	SPACER	ENTRETOISE	ABSTANDSTUECK	SEPARADOR
10	008576201	2		ANELLO RITEGNO	RETAINER RING	ARRETOIR	HALTERING	RETENEDOR
11	008524011	1		CUSCINETTO	BEARING	ROULEMENT	LAGER	RODAMIENTO
12	002437436	1		ALBERO SECONDARIO	COUNTERSHAFT	ARBRE SECONDAIRE	VORGELEGEWELLE	ARBOL SECONDARIO
♦12	0024001867	1		ALBERO SECONDARIO	COUNTERSHAFT	ARBRE SECONDAIRE	VORGELEGEWELLE	ARBOL SECONDARIO
13	008576601	1		ANELLO RITEGNO	RETAINER RING	ARRETOIR	HALTERING	RETENEDOR
14	008523009	1		CUSCINETTO	BEARING	ROULEMENT	LAGER	RODAMIENTO
15	008583001	1		ANELLO RITEGNO	RETAINER RING	ARRETOIR	HALTERING	RETENEDOR
16	002421418	6		MOLLA	SPRING	RESSORT	FEDER	RESORTE
17	002421420	6		PATTINO	GUIDE	PATIN	GLEITSTEIN	PATIN
18	002421419	6		PERNO	PIN	AXE	BOLZEN	EJE
19	002424862	2		RONDELLA	WASHER	RONDELLE	SCHEIBE	ARANDELA
20	008522008	2		GABBIA A RULLI	ROLLER CAGE	CAGE A ROULEAUX	ROLLENKAEFIG	PORTARRODILLOS
21	002424869	1		INGRANAGGIO R.M.	GEAR	PIGNON	ZAHRAD	PINON
22	008700649	1		VITE	SCREW	VIS	SCHRAUBE	TORNILLO
23	002431824	1		DADO	NUT	ECROU	MUTTER	TUERCA
24	008503006	1		CUSCINETTO	BEARING	ROULEMENT	LAGER	RODAMIENTO
25	0024001213	1		INGRANAGGIO 5° MARCIA	GEAR	PIGNON	ZAHRAD	PINON
♦25	0024001858	1		INGRANAGGIO 5° MARCIA	GEAR	PIGNON	ZAHRAD	PINON
26	0024001451	1		BOCCOLA DENTATA	SPLINED BUSHING	BAGUE DENTEE	ZAHNBUECHSE	MANGUITO DE AR.
27	0024001638	1		INGRANAGGIO 4° MARCIA	GEAR	PIGNON	ZAHRAD	PINON
28	002424888	1		INGRANAGGIO 3° MARCIA	GEAR	PIGNON	ZAHRAD	PINON
29	002427098	1		INGRANAGGIO 2° MARCIA	GEAR	PIGNON	ZAHRAD	PINON
30	002424863	1		RONDELLA	WASHER	RONDELLE	SCHEIBE	ARANDELA
31	002424865	1		ALBERINO	SMALL SHAFT	ARBRE	WELLE	ARBOL

♦ _ _ RAPPORTI CORTI (C) | SHORT RATIOS | RAPPORTS COURTS | KURZE ÜBERSETZUNGEN | RELACIONES CORTAS

ALBERO SECONDARIO CAMBIO

DRIVEN SHAFT
ARBRE SECONDAIRE BOITE DE VITESSES
VORGELEGEWELLE
EJE SECUNDARIO DEL CAMBIO

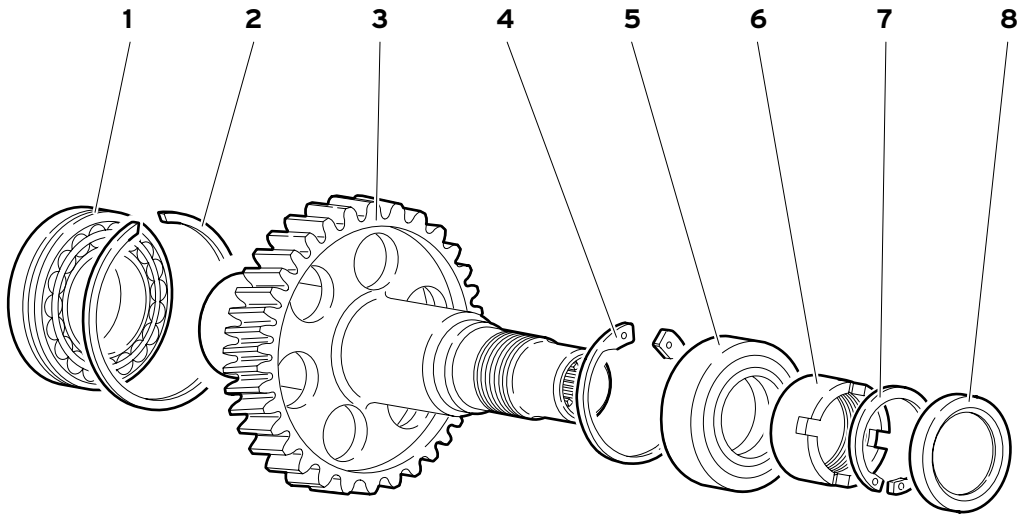

RINVIO FINALE TRASMISSIONE

GEAR TRANSMISSION END

RENVOI FINAL TRANSMISSION

UMLENKUNG DER ENDÜBERSETZUNG

TRANSMISSION FINAL

Rif. Ref. Réf. Bez. Ref.	Codice Part number Numero des pièces Teilnummer Codigo	Q.tà Q.ty Q.té Stk. C.dad	Versione Version Version Version Versión	DESCRIZIONE	DESCRIPTION	DESCRIPTION	BESCHREIBUNG	DESCRIPCION
1	008525013	1		CUSCINETTO	BEARING	ROULEMENT	LAGER	RODAMIENTO
2	008589001	1		ANELLO RITEGNO	RETAINER RING	ARRETOIR	HALTERING	RETENEDOR
3	002437437	1		CORONA DENTATA	RING GEAR	COURONNE DENTEE	ZAHNKRANZ	CORONA DENTADA
♦3	0024004058	1		CORONA DENTATA	RING GEAR	COURONNE DENTEE	ZAHNKRANZ	CORONA DENTADA
4	008578001	1		ANELLO RITEGNO	RETAINER RING	ARRETOIR	HALTERING	RETENEDOR
5	008514001	1		CUSCINETTO	BEARING	ROULEMENT	LAGER	RODAMIENTO
6	008254004	1		GHIERA	PLUG	VIROLE	GEWINDERING	VIROLA
7	008575201	1		ANELLO RITEGNO	RETAINER RING	ARRETOIR	HALTERING	RETENEDOR
8	008613601	1		ANELLO TENUTA	SEAL	JOINT D'ETANCHEITE	DICHTRING	JUNTA HERMETICA
9	00241322012	1		KIT CAMBIO (B)	GEARBOX KIT (B)	KIT BOITE DE VITESSES (B)	GETRIEBE-SATZ (B)	KIT CAMBIO (B)
♦10	00240132015	1		KIT CAMBIO RAPPORTI CORTI (C)	GEARBOX KIT SHORT RATIOS (C)	KIT BOITE DE VITESSES RAPPORTS COURTS (C)	GETRIEBE-SATZ KURZE ÜBERSETZUNGEN (C)	KIT CAMBIO RELACIONES CORTAS (C)

♦_ _	RAPPORTI CORTI (C)	SHORT RATIOS	RAPPORTS COURTS	KURZE ÜBERSETZUNGEN	RELACIONES CORTAS

RINVIO FINALE TRASMISSIONE

GEAR TRANSMISSION END
RENVOI FINAL TRANSMISSION
UMLENKUNG DER ENDÜBERSETZUNG
TRANSMISSION FINAL

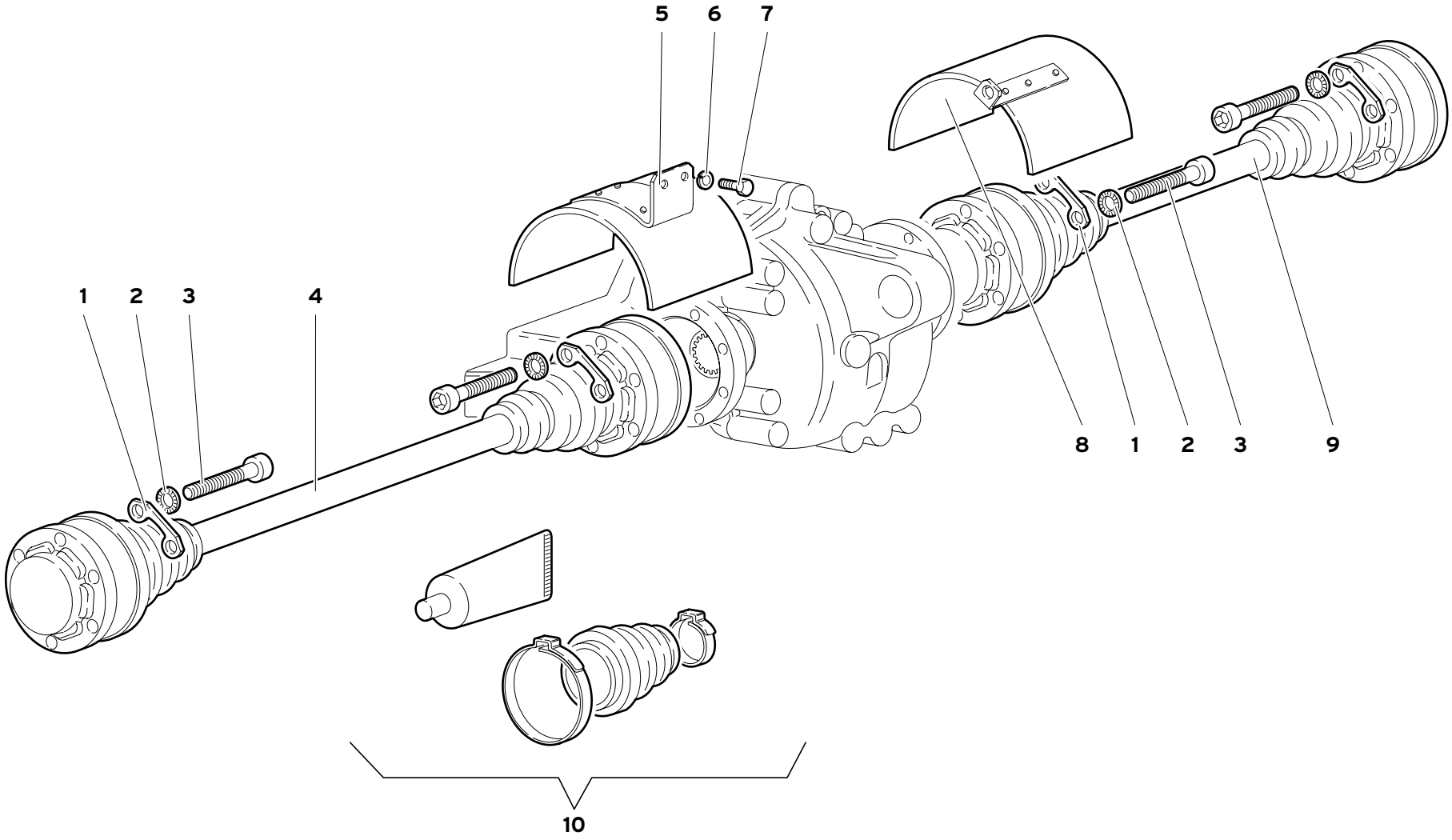
5
6
7
1
2
3
4
8
1
2
3
9
10

Rif. Ref. Réf. Bez. Ref.	Codice Part number Numero des pièces Teilnummer Codigo	Q.tà Q.ty Q.té Stk. C.dad	Versione Version Version Version Versión	DESCRIZIONE	DESCRIPTION	DESCRIPTION	BESCHREIBUNG	DESCRIPCION
1	002533290	12		PIASTRINA	PLATE	PLAQUETTE	PLAETTCHEN	PLACA
2	008411011	24		RONDELLA	WASHER	RONDELLE	SCHEIBE	ARANDELA
3	008701008	24		VITE	SCREW	VIS	SCHRAUBE	TORNILLO
4	002534286	1		SEMIASSE POST. SX	LEFT HALF SHAFT	ARBRE	WELLE	ARBOL
5	002530901	1		PROTEZIONE SX	LEFT SHIELD	PROTECTION	ABDECKUNG	DEFENSA
6	008410602	2		RONDELLA	WASHER	RONDELLE	SCHEIBE	ARANDELA
7	008700644	2		VITE	SCREW	VIS	SCHRAUBE	TORNILLO
8	002530896	1		PROTEZIONE DX	RIGHT SHIELD	PROTECTION	ABDECKUNG	DEFENSA
9	002534285	1		SEMIASSE POST. DX	RIGHT HALF SHAFT	ARBRE	WELLE	ARBOL
10	002537315	1		KIT CUFFIA	BOOT KIT	KIT CAPUCHON	KIT MANSCHETTE	KIT CAPUCHON

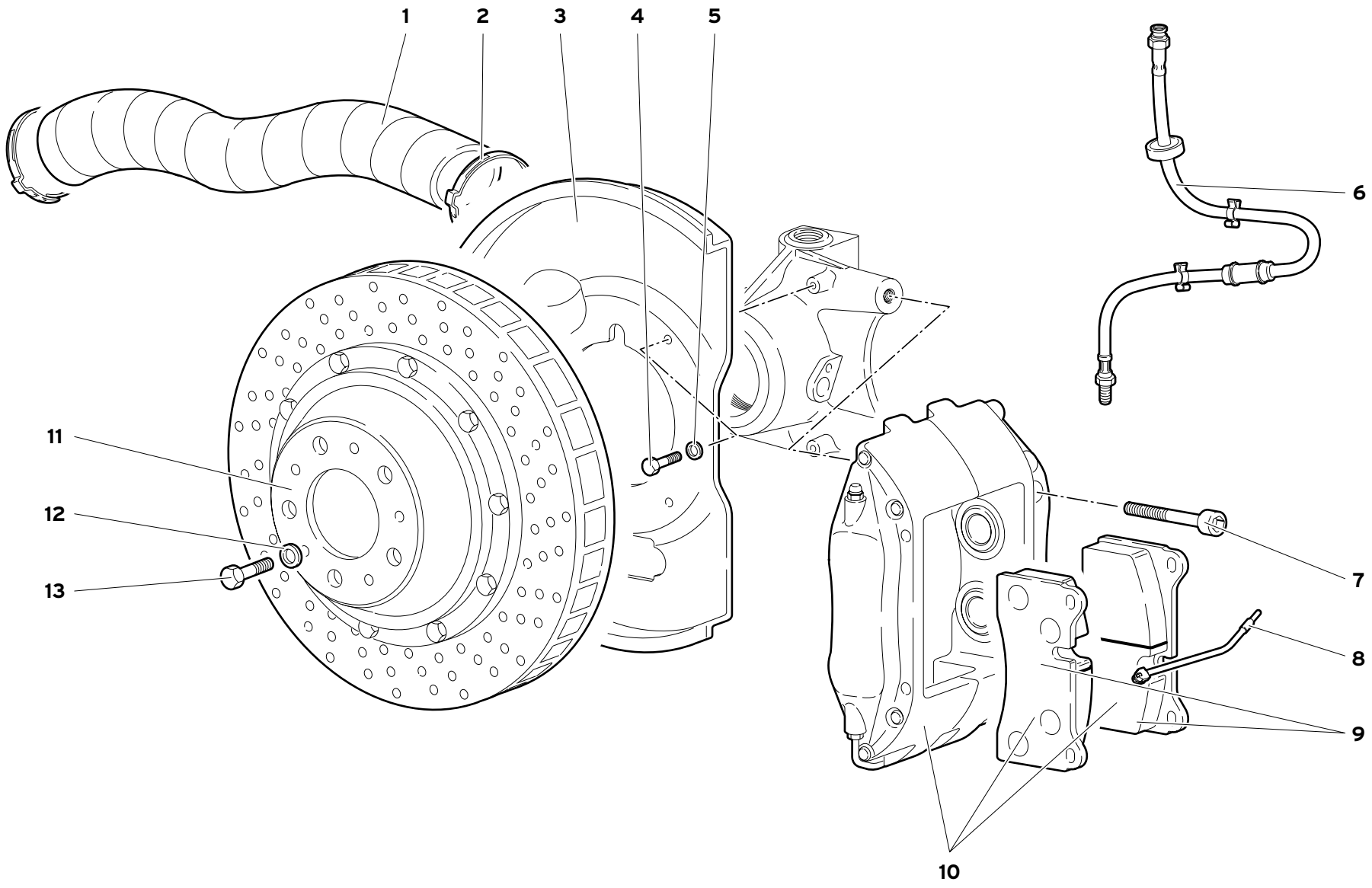
1
2
3
4
5
6
7
8
9
10
11
12
13

Rif. Ref. Réf. Bez. Ref.	Codice Part number Numero des pièces Teilnummer Codigo	Q.tà Q.ty Q.té Stk. C.dad	Versione Version Version Version Versión	DESCRIZIONE	DESCRIPTION	DESCRIPTION	BESCHREIBUNG	DESCRIPCION
1	009453133	2		TUBO FLESSIBILE	FLEX. HOSE	TUYAU FLEXIBLE	SCHLAUCH	MANGA FLEXIBLE
2	008837501	4		FASCETTA	STRAP	COLLIER	HALTEBAND	ABRAZADERA
3	0031001183	1		CONVOGLIATORE DX	RIGHT CONVEYOR	CONVOYEUR	LEITBLECH	CANALIZADOR
3	0031001180	1		CONVOGLIATORE SX	LEFT CONVEYOR	CONVOYEUR	LEITBLECH	CANALIZADOR
4	008100504	6		VITE	SCREW	VIS	SCHRAUBE	TORNILLO
5	008410503	6		RONDELLA	WASHER	RONDELLE	SCHEIBE	ARANDELA
6	003229882	2		TUBO FLESSIBILE	FLEX. HOSE	TUYAU FLEXIBLE	SCHLAUCH	MANGA FLEXIBLE
7	008701224	4		VITE	SCREW	VIS	SCHRAUBE	TORNILLO
8	003135643	2		CAVO ELETTRICO	ELECT CABLE	CABLE	LEITUNG	CABLE
9	0032000561	1		KIT PASTIGLIE FRENO	BRAKE PADS KIT	PASTILLE	SCHEIBE	TABLETA
10	0031001456	1		PINZA FRENI SX	LEFT BRAKE CALIPER	ETRIER DE FREINS	BREMSSATTEL	ZAPATA DE FRENO
10	0031001457	1		PINZA FRENI DX	RIGHT BRAKE CALIPER	ETRIER DE FREINS	BREMSSATTEL	ZAPATA DE FRENO
11	0031001462	1		DISCO FRENO SX	LEFT BRAKE DISC	DISQUE DE FREIN	BREMSSCHEIBE	DISCO DE FRENO
11	0031001463	1		DISCO FRENO DX	RIGHT BRAKE DISC	DISQUE DE FREIN	BREMSSCHEIBE	DISCO DE FRENO
12	008410810	6		RONDELLA	WASHER	RONDELLE	SCHEIBE	ARANDELA
13	008100826	6		VITE	SCREW	VIS	SCHRAUBE	TORNILLO

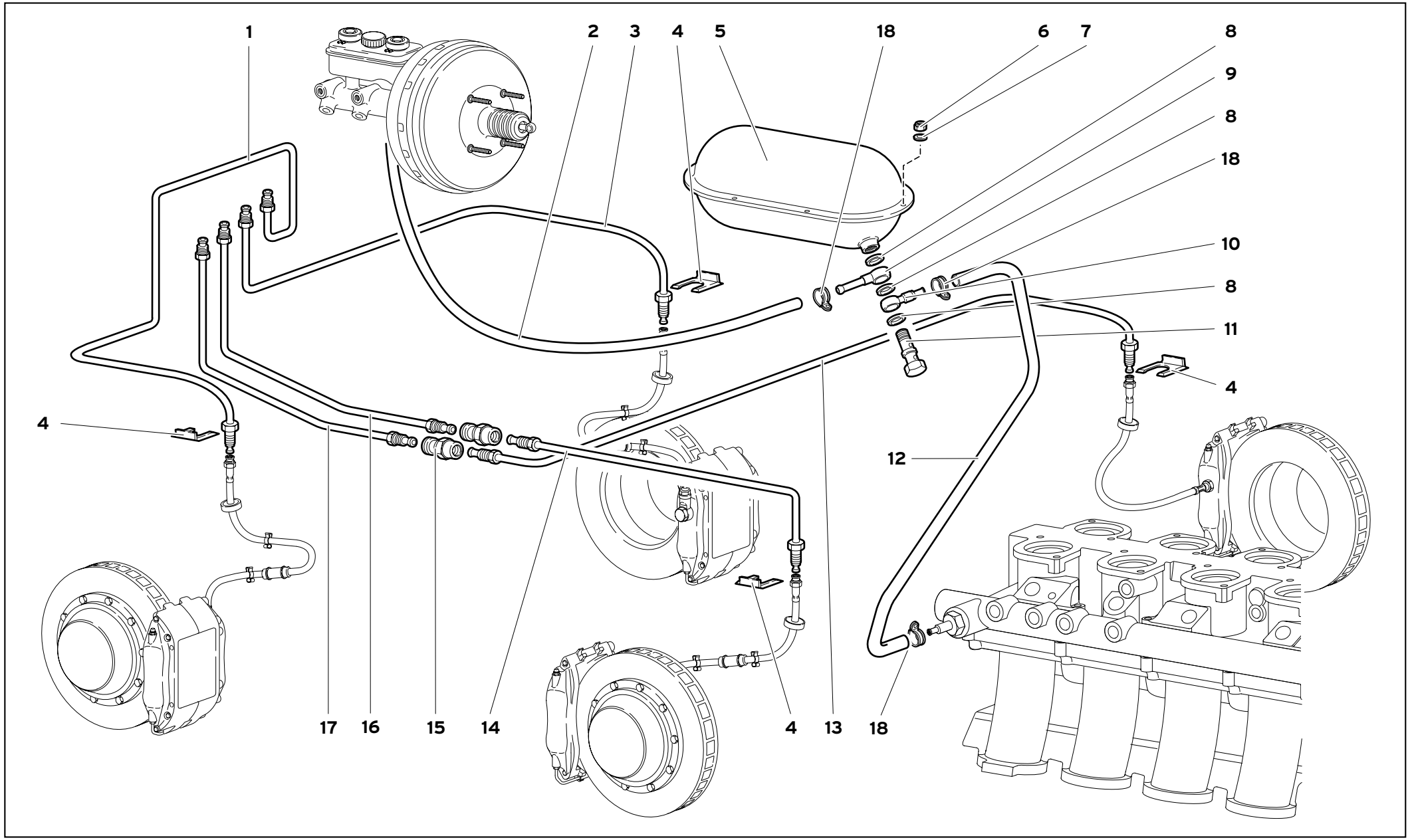

3132	CIRCUITO FRENI BRAKE SYSTEM SYSTEME DE FREINAGE	BREMSKREIS CIRCUITO FRENOS	3132.01.00	Diablo GT 11/1999

Rif. Ref. Réf. Bez. Ref.	Codice Part number Numero des pièces Teilnummer Codigo	Q.tà Q.ty Q.té Stk. C.dad	Versione Version Version Version Versión	DESCRIZIONE	DESCRIPTION	DESCRIPTION	BESCHREIBUNG	DESCRIPCION
1	0031001095	1		TUBO	PIPE	TUYAU	ROHR	TUBO
2	003226068	1		TUBO FLESSIBILE	FLEX. HOSE	TUYAU FLEXIBLE	SCHLAUCH	MANGA FLEXIBLE
3	0031001092	1		TUBO	PIPE	TUYAU	ROHR	TUBO
4	003130840	4		PIASTRINA	PLATE	PLAQUETTE	PLAETTCHEN	PLACA
5	003204974	1		SERBATOIO A DEPRES.	VACUUM TANK	RESERVOIR DEPRES.	UNTERDRUCKBEHAEL.	DEPOSITO DE VACIO
6	008200503	4		DADO	NUT	ECROU	MUTTER	TUERCA
7	008400502	4		RONDELLA	WASHER	RONDELLE	SCHEIBE	ARANDELA
8	003101513	3		RONDELLA	WASHER	RONDELLE	SCHEIBE	ARANDELA
9	003230031	1		RACCORDO	CONNECTION	RACCORD	STUTZEN	RACOR
10	003230030	1		VALVOLA DI NON RITORNO	VALVE	SOUPAPE	VENTIL	VALVULA
11	003101486	1		VITE FORATA	SCREW	VIS	SCHRAUBE	TORNILLO
12	0032006488	1		TUBO FLESSIBILE	FLEX. HOSE	TUYAU FLEXIBLE	SCHLAUCH	MANGA FLEXIBLE
13	0032001099	1		TUBO	PIPE	TUYAU	ROHR	TUBO
14	0032001103	1		TUBO	PIPE	TUYAU	ROHR	TUBO
15	0032001595	2		RACCORDO	CONNECTION	RACCORD	STUTZEN	RACOR ORIENTABLE
16	0032001102	1		TUBO	PIPE	TUYAU	ROHR	TUBO
17	0032001098	1		TUBO	PIPE	TUYAU	ROHR	TUBO
18	008831117	4		FASCETTA	STRAP	COLLIER	HALTEBAND	ABRAZADERA

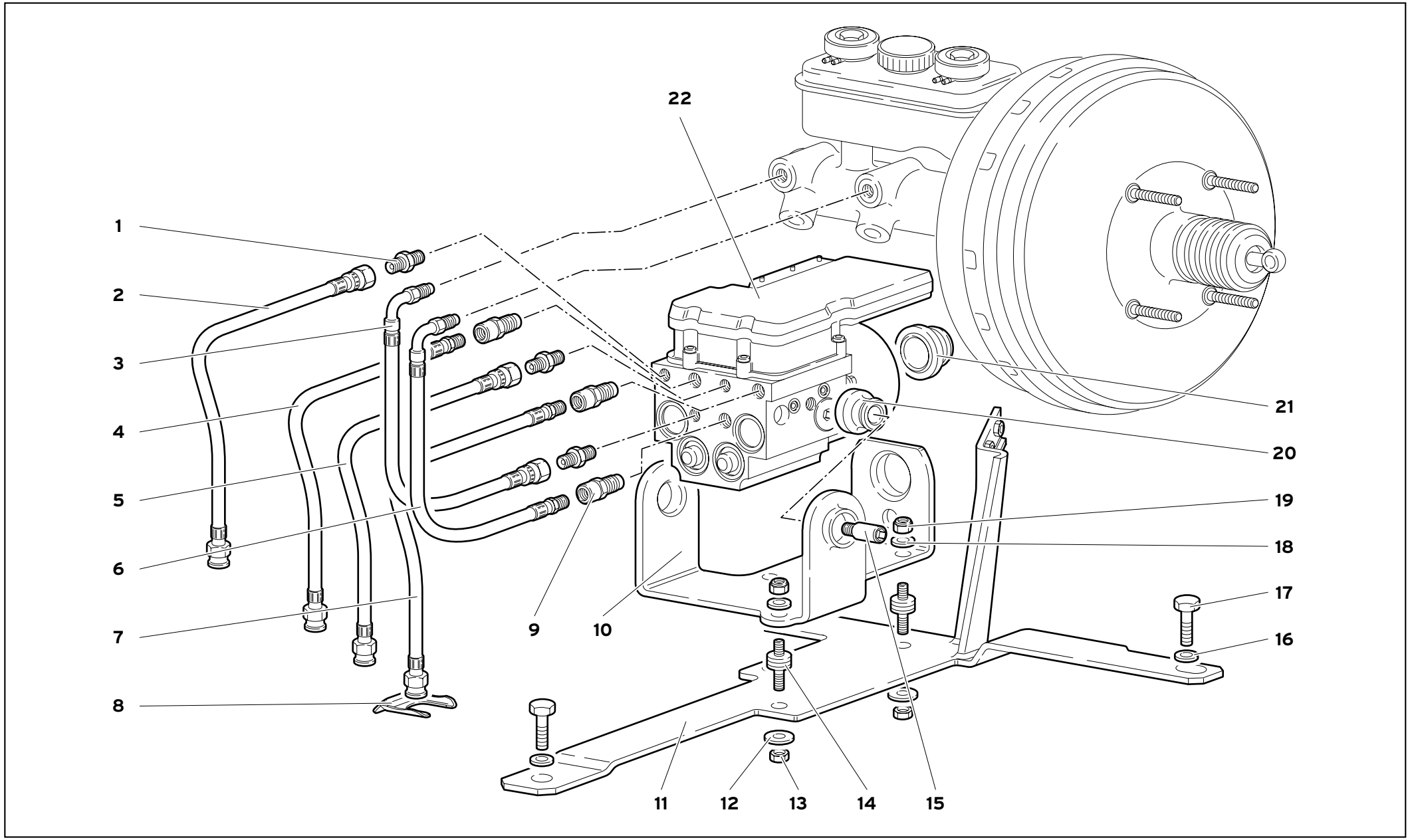

3132	CENTRALINA ELETTROIDRAULICA ABS ELECTROHYDRAULIC ABS ECU ELEKTROHYDRAULISCHE ABS-STEUEREINHEIT CENTRALE ELECTROHYDRAULIQUE ABS CENTRALITA ELECTROHIDRÁULICA ABS	3132.02.00	Diablo GT 11/1999

Rif. Ref. Réf. Bez. Ref.	Codice Part number Numero des pièces Teilnummer Codigo	Q.tà Q.ty Q.té Stk. C.dad	Versione Version Version Version Versión	DESCRIZIONE	DESCRIPTION	DESCRIPTION	BESCHREIBUNG	DESCRIPCION
1	0031001088	3		RACCORDO	CONNECTION	RACCORD	STUTZEN	RACOR
2	0032001097	1		TUBO FLESSIBILE	FLEX. HOSE	TUYAU FLEXIBLE	SCHLAUCH	MANGA FLEXIBLE
3	0032001096	1		TUBO FLESSIBILE	FLEX. HOSE	TUYAU FLEXIBLE	SCHLAUCH	MANGA FLEXIBLE
4	0032001101	1		TUBO FLESSIBILE	FLEX. HOSE	TUYAU FLEXIBLE	SCHLAUCH	MANGA FLEXIBLE
5	0031001091	1		TUBO FLESSIBILE	FLEX. HOSE	TUYAU FLEXIBLE	SCHLAUCH	MANGA FLEXIBLE
6	0031001090	1		TUBO FLESSIBILE	FLEX. HOSE	TUYAU FLEXIBLE	SCHLAUCH	MANGA FLEXIBLE
7	0031001094	1		TUBO FLESSIBILE	FLEX. HOSE	TUYAU FLEXIBLE	SCHLAUCH	MANGA FLEXIBLE
8	003130840	4		PIASTRINA	PLATE	PLAQUETTE	PLAETTCHEN	PLACA
9	0031001089	3		RACCORDO	CONNECTION	RACCORD	STUTZEN	RACOR
10	0031001291	1		STAFFA	BRACKET	ETRIER	HALTER	SOPORTE
11	0031001083	1		SUPPORTO	SUPPORT	SUPPORT	LAGER	SOPORTE
12	008400607	3		RONDELLA	WASHER	RONDELLE	SCHEIBE	ARANDELA
13	008200606	3		DADO	NUT	ECROU	MUTTER	TUERCA
14	008920602	3		SUPPORTO ELASTICO	ELASTIC SUPPORT	SUPPORT ELASTIQUE	FEDERTRAEGER	APOYO ELASTICO
15	0031001000	2		PERNO	PIN	AXE	BOLZEN	EJE
16	008410819	3		RONDELLA	WASHER	RONDELLE	SCHEIBE	ARANDELA
17	008100826	3		VITE	SCREW	VIS	SCHRAUBE	TORNILLO
18	008410612	3		RONDELLA	WASHER	RONDELLE	SCHEIBE	ARANDELA
19	008200604	3		DADO	NUT	ECROU	MUTTER	TUERCA
20	0031001001	2		SUPPORTO ELASTICO	ELASTIC SUPPORT	SUPPORT ELASTIQUE	FEDERTRAEGER	APOYO ELASTICO
21	0031000999	1		SUPPORTO ELASTICO	ELASTIC SUPPORT	SUPPORT ELASTIQUE	FEDERTRAEGER	APOYO ELASTICO
22	0031000998	1		CENTRALINA ABS	ABS ECU	DISPOSITIF DE COM.	ELEKTRONENSTEUER.	CENTRALITA ELEC.

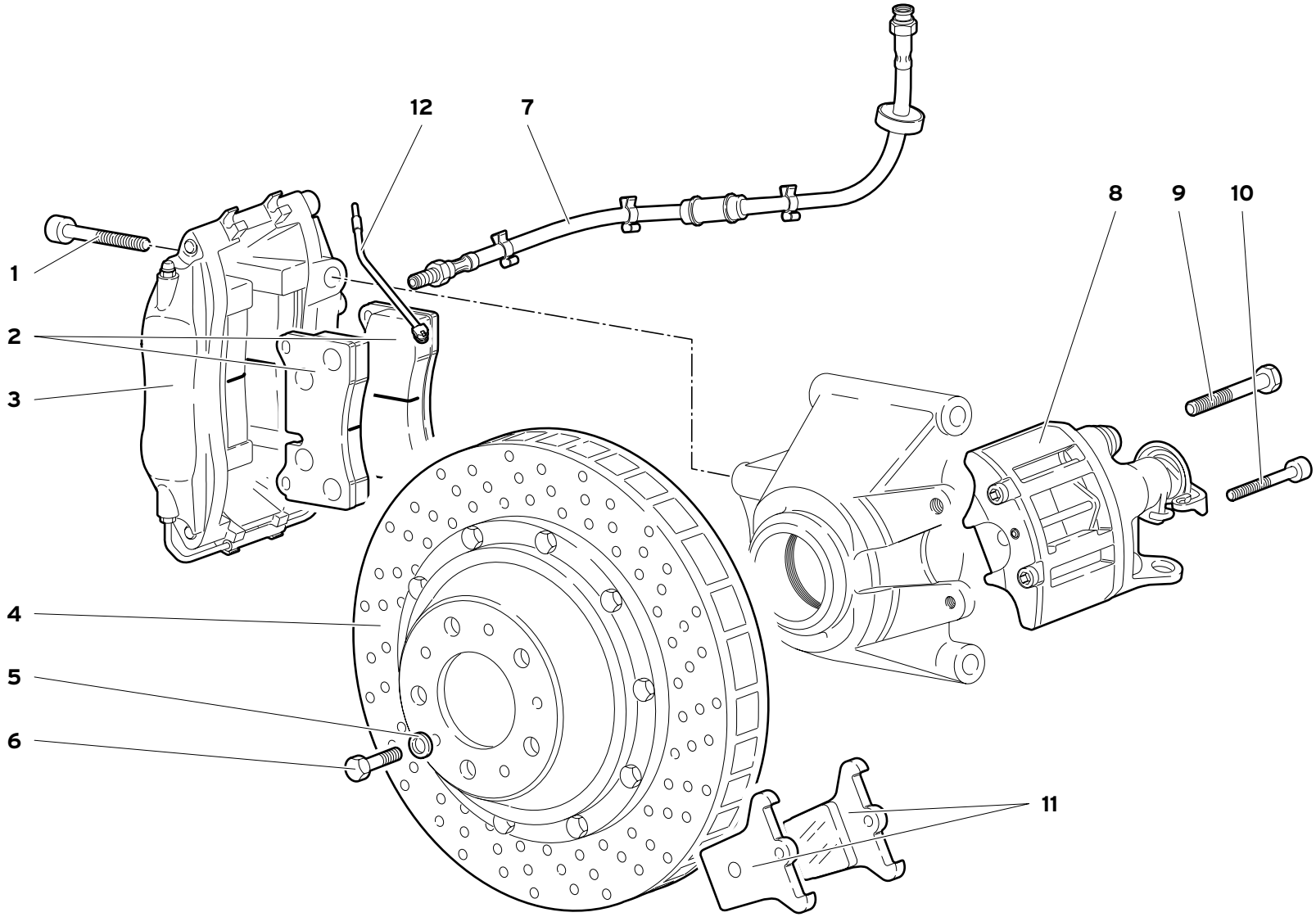
12
7
8
9
10
1
2
3
4
5
6
11

Rif. Ref. Réf. Bez. Ref.	Codice Part number Numero des pièces Teilnummer Codigo	Q.tà Q.ty Q.té Stk. C.dad	Versione Version Version Version Versión	DESCRIZIONE	DESCRIPTION	DESCRIPTION	BESCHREIBUNG	DESCRIPCION
1	008701224	4		VITE	SCREW	VIS	SCHRAUBE	TORNILLO
2	0032000561	1		KIT PASTIGLIE FRENO	BRAKE PADS KIT	PASTILLE	SCHEIBE	TABLETA
3	0032001458	1		PINZA FRENI SX	LEFT BRAKE CALIPER	ETRIER DE FREINS	BREMSSATTEL	ZAPATA DE FRENO
3	0032001459	1		PINZA FRENI DX	RIGHT BRAK. CALIPER	ETRIER DE FREINS	BREMSSATTEL	ZAPATA DE FRENO
4	0032006308	2		DISCO FRENO	BRAKE DISC	DISQUE DE FREIN	BREMSSCHEIBE	DISCO DE FRENO
5	008410810	6		RONDELLA	WASHER	RONDELLE	SCHEIBE	ARANDELA
6	008100826	6		VITE	SCREW	VIS	SCHRAUBE	TORNILLO
7	003229882	2		TUBO FLESSIBILE	FLEX. HOSE	TUYAU FLEXIBLE	SCHLAUCH	MANGA FLEXIBLE
8	0033001460	1		PINZA FRENI SX	LEFT BRAKE CALIPER	ETRIER DE FREINS	BREMSSATTEL	ZAPATA DE FRENO
8	0033001461	1		PINZA FRENI DX	RIGHT BRAK. CALIPER	ETRIER DE FREINS	BREMSSATTEL	ZAPATA DE FRENO
9	008101073	2		VITE	SCREW	VIS	SCHRAUBE	TORNILLO
10	008700854	2		VITE	SCREW	VIS	SCHRAUBE	TORNILLO
11	0033002402	4		PASTIGLIE	BRAKE PADS	PASTILLE	SCHEIBE	TABLETA
12	003135643	2		CAVO ELETTRICO	ELECT CABLE	CABLE	LEITUNG	CABLE

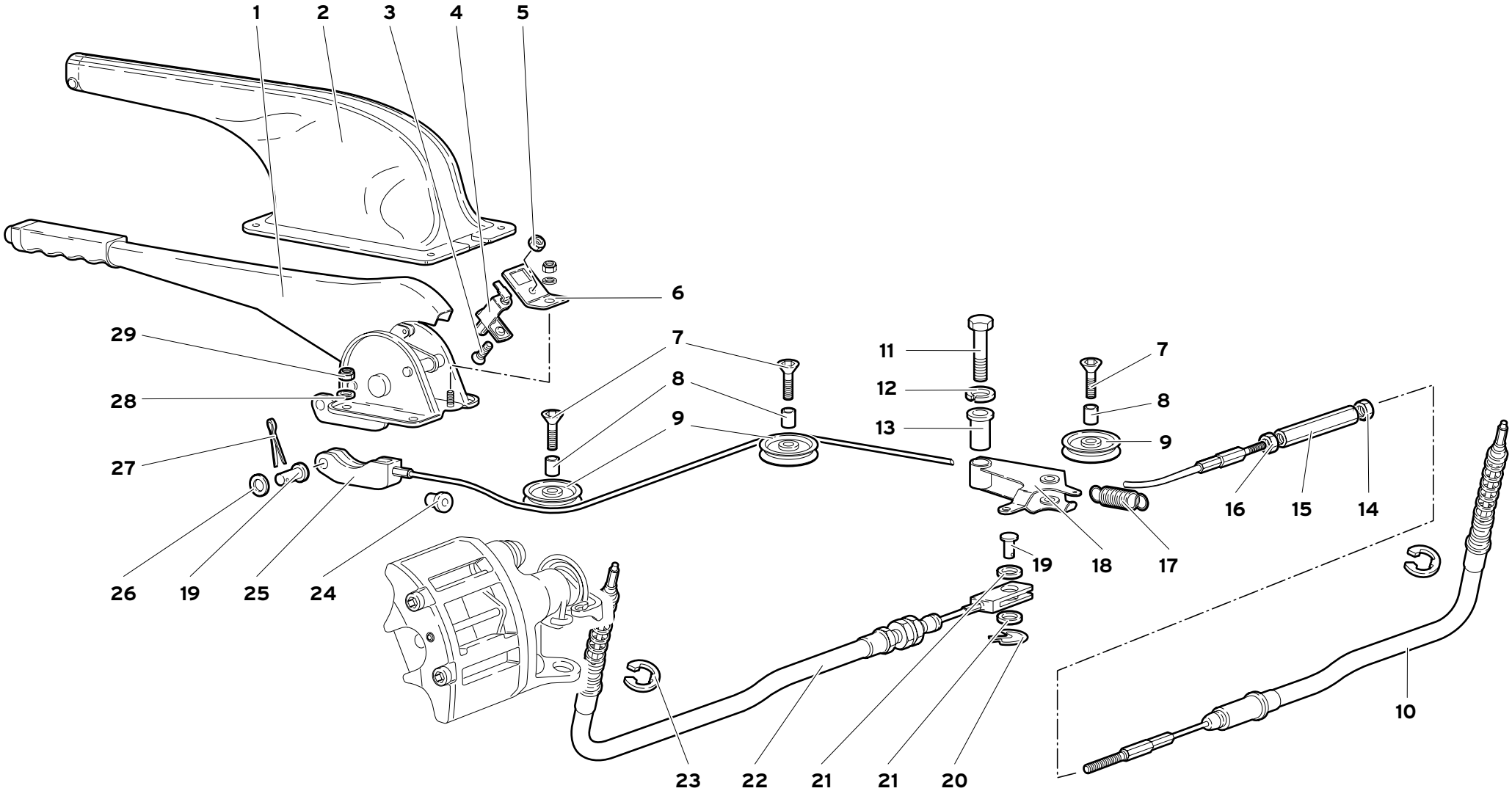

33

HANDBRAKE
FREIN A MAIN

FRENO A MANO

HANDBREMSE
FRENO A MANO

33.01.00

DiabloGT

11/1999

Rif. Ref. Réf. Bez. Ref.	Codice Part number Numero des pièces Teilnummer Codigo	Q.tà Q.ty Q.té Stk. C.dad	Versione Version Version Version Versión	DESCRIZIONE	DESCRIPTION	DESCRIPTION	BESCHREIBUNG	DESCRIPCION
1	0033000780	1		LEVA FRENO A MANO	HANDBRAKE LEVER	LEVIER	HEBEL	PALANCA
2	0078001360	1		RIVESTIMENTO	COVERING	REVETEMENT	VERKLEIDUNG	FORRO
3	008700404	1		VITE	SCREW	VIS	SCHRAUBE	TORNILLO
4	003336007	1		PULSANTE	BUTTON	BOUTON	DRUCKKNOPF	PULSADOR
5	008200406	1		DADO	NUT	ECROU	MUTTER	TUERCA
6	003335993	1		SUPPORTO	SUPPORT	SUPPORT	LAGER	SOPORTE
7	008700851	3		VITE	SCREW	VIS	SCHRAUBE	TORNILLO
8	003330827	3		BOCCOLA	BUSHING	DOUILLE	BUECHSE	CASQUILLO
9	003332512	3		CARRUCOLA	PULLEY	POULIE	SEILROLLE	ROLADANA
10	0033001133	1		TIRANTE DX	RIGHT TIE ROD	TIRANT	STANGE	VARILLA
11	008101407	1		VITE	SCREW	VIS	SCHRAUBE	TORNILLO
12	008411404	1		RONDELLA	WASHER	RONDELLE	SCHEIBE	ARANDELA
13	003330828	1		DISTANZIALE	SPACER	ENTRETOISE	ABSTANDSTUECK	SEPARADOR
14	008200607	1		DADO	NUT	ECROU	MUTTER	TUERCA
15	003304858	1		TESTA REGISTRO	ADJUSTING SLEEVE	EMBOUT DE REGLAGE	EINSTELLBUECHSE	TUERCA DE REGLA.
16	008200603	1		DADO	NUT	ECROU	MUTTER	TUERCA
17	003330829	1		MOLLA	SPRING	RESSORT	FEDER	RESORTE
18	003333935	1		SUPPORTO	SUPPORT	SUPPORT	LAGER	SOPORTE
19	003301307	2		PERNO	PIN	AXE	BOLZEN	EJE
20	008820203	1		COPPIGLIA	CLIP	AGRAFE	KLEMMSTUECK	SUJETADOR
21	008400806	2		RONDELLA	WASHER	RONDELLE	SCHEIBE	ARANDELA
22	0033001131	1		TIRANTE SX	LEFT TIE ROD	TIRANT	STANGE	VARILLA
23	008581302	2		ANELLO RITEGNO	RETAINER RING	ARRETOIR	HALTERING	RETENEDOR
24	003330880	1		BOCCOLA GOMMA	RUBBER BUSHING	BAGUE CAOUTCHOUC	GUMMIBUECHSE	COJINETE DE CAUC.
25	0033001129	1		TIRANTE	TIE ROD	TIRANT	STANGE	VARILLA
26	008400806	1		RONDELLA	WASHER	RONDELLE	SCHEIBE	ARANDELA
27	008820201	1		COPIGLIA	SPLIT PIN	GOUPILLE FENDUE	SPLINT	PASADOR ABIERTO
28	008400606	4		RONDELLA	WASHER	RONDELLE	SCHEIBE	ARANDELA
29	008200606	4		DADO	NUT	ECROU	MUTTER	TUERCA

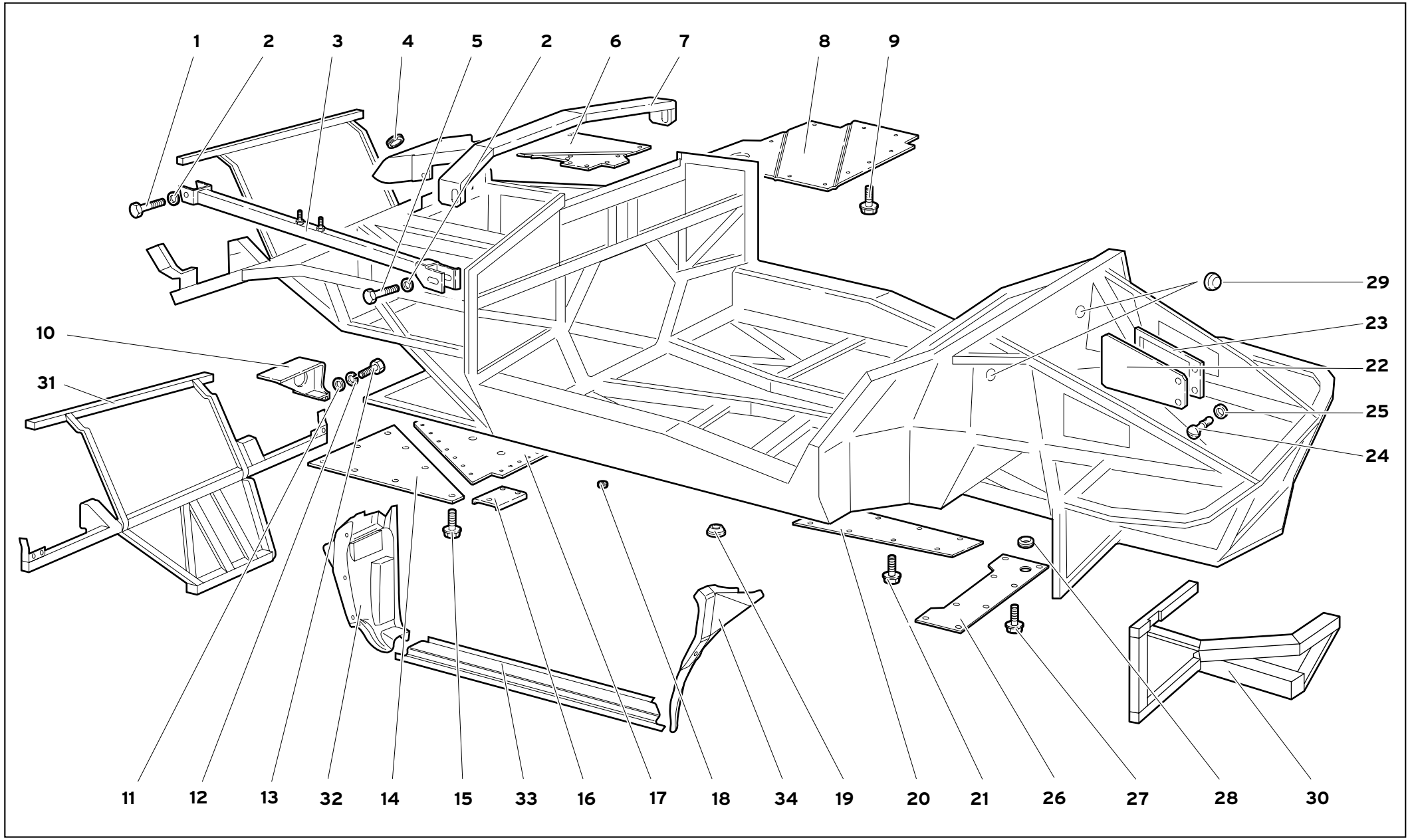

41

ELEMENTI TELAIO

FRAME ELEMENTS
ELEMENTS CHASSIS

RAHMENELEMENTE
ELEMENTOS DEL CHASIS

41.01.00

Diablo GT

11/1999

Rif. Ref. Réf. Bez. Ref.	Codice Part number Numero des pièces Teilnummer Codigo	Q.tà Q.ty Q.té Stk. C.dad	Versione Version Version Version Versión	DESCRIZIONE	DESCRIPTION	DESCRIPTION	BESCHREIBUNG	DESCRIPCION
1	008100854	2		VITE	SCREW	VIS	SCHRAUBE	TORNILLO
2	008400820	4		RONDELLA	WASHER	RONDELLE	SCHEIBE	ARANDELA
3	004133595	1		TRAVERSA SX	LEFT CROSSRAIL	TRAVERSE	TRAVERSE	TRAVESANO
3	004133596	1		TRAVERSA DX	RIGHT CROSSRAIL	TRAVERSE	TRAVERSE	TRAVESANO
4	008611606	2		ANELLO GOMMA	RUBBER RING	BAGUE CAOUTCHOUC	GUMMIRING	GUARNICION
5	008700846	2		VITE	SCREW	VIS	SCHRAUBE	TORNILLO
6	0068005017	1		SUPPORTO DX	RIGTH SUPPORT	SUPPORT	LAGER	SOPORTE
6	0068005018	1		SUPPORTO SX	LEFT SUPPORT	SUPPORT	LAGER	SOPORTE
7	004131512	1		TRAVERSA	CROSSRAIL	TRAVERSE	TRAVERSE	TRAVESANO
8	004135417	1		PANNELLO	PANEL	PANNEAU	VERKLEIDUNG	CONTRAPANEL
9	008700660	11		VITE	SCREW	VIS	SCHRAUBE	TORNILLO
10	004137167	1		SUPPORTO SERBATOIO BENZINA	SUPPORT	SUPPORT	LAGER	SOPORTE
11	008400801	2		RONDELLA	WASHER	RONDELLE	SCHEIBE	ARANDELA
12	008410820	2		RONDELLA	WASHER	RONDELLE	SCHEIBE	ARANDELA
13	008100812	2		VITE	SCREW	VIS	SCHRAUBE	TORNILLO
14	004135426	1		PANNELLO	PANEL	PANNEAU	VERKLEIDUNG	CONTRAPANEL
15	008700660	8		VITE	SCREW	VIS	SCHRAUBE	TORNILLO
16	004133887	2		RINFORZO	REINFORCEMENT	RENFORT	VERSTAERKUNG	REFUERZO
17	004135423	1		PANNELLO	PANEL	PANNEAU	VERKLEIDUNG	CONTRAPANEL
18	004134333	4		TAPPO	PLUG	BOUCHON	STOPFEN	TAPON
19	004131483	8		TAPPO	PLUG	BOUCHON	STOPFEN	TAPON
20	004130445	1		PANNELLO	PANEL	PANNEAU	VERKLEIDUNG	CONTRAPANEL
21	008700660	8		VITE	SCREW	VIS	SCHRAUBE	TORNILLO
22	004130207	1		PANNELLO ISPEZIONE ALZAFARI SX	LEFT PANEL	PANNEAU	VERKLEIDUNG	CONTRAPANEL
22	004130206	1		PANNELLO ISPEZIONE ALZAFARI DX	RIGTH PANEL	PANNEAU	VERKLEIDUNG	CONTRAPANEL
23	009490205	1		GUARNIZIONE SX	LEFT GASKET	GUARNITURE	DICHTUNG	GUARNIZIONE
23	009490204	1		GUARNIZIONE DX	RIGTH GASKET	GUARNITURE	DICHTUNG	GUARNIZIONE
24	004131085	4		PERNO AGGANCIO RAPIDO	PIN	AXE	BOLZEN	EJE
25	007014263	4		RONDELLA	WASHER	RONDELLE	SCHEIBE	ARANDELA
26	004132486	1		PANNELLO	PANEL	PANNEAU	VERKLEIDUNG	CONTRAPANEL
27	008700660	8		VITE	SCREW	VIS	SCHRAUBE	TORNILLO
28	008612503	1		ANELLO GOMMA	RUBBER RING	BAGUE CAOUTCHOUC	GUMMIRING	GUARNICION
29	008931407	2		TAPPO	PLUG	BOUCHON	STOPFEN	TAPON
30	004137963	1		TELAIETTO ANT. SX	FRONT LH FRAME	CHASSIS AV. GAUCHE	RAHMEN VORD. LS	CHASIS DEL. IZQ.
30	004137964	1		TELAIETTO ANT. DX	FRONT RH FRAME	CHASSIS AV. DROIT	RAHMEN VORD. RS	CHASIS DEL. DCH.
31	0041004924	1		TELAIETTO POSTERIORE	REAR FRAME	CHASSIS AR.	RAHMEN HINT.	CHASIS TRAS.
32	009409133	1		RIVESTIMENTO SX POSTERIORE	REAR LH COVERING	REVETEMENT AR. G.	VERKLEIDUNG HINT. LS	REVEST. IZQ. TRAS.
32	009409132	1		RIVESTIMENTO DX POSTERIORE	REAR RH COVERING	REVETEMENT AR. D.	VERKLEIDUNG HINT. RS	REVEST. DCH. TRAS.

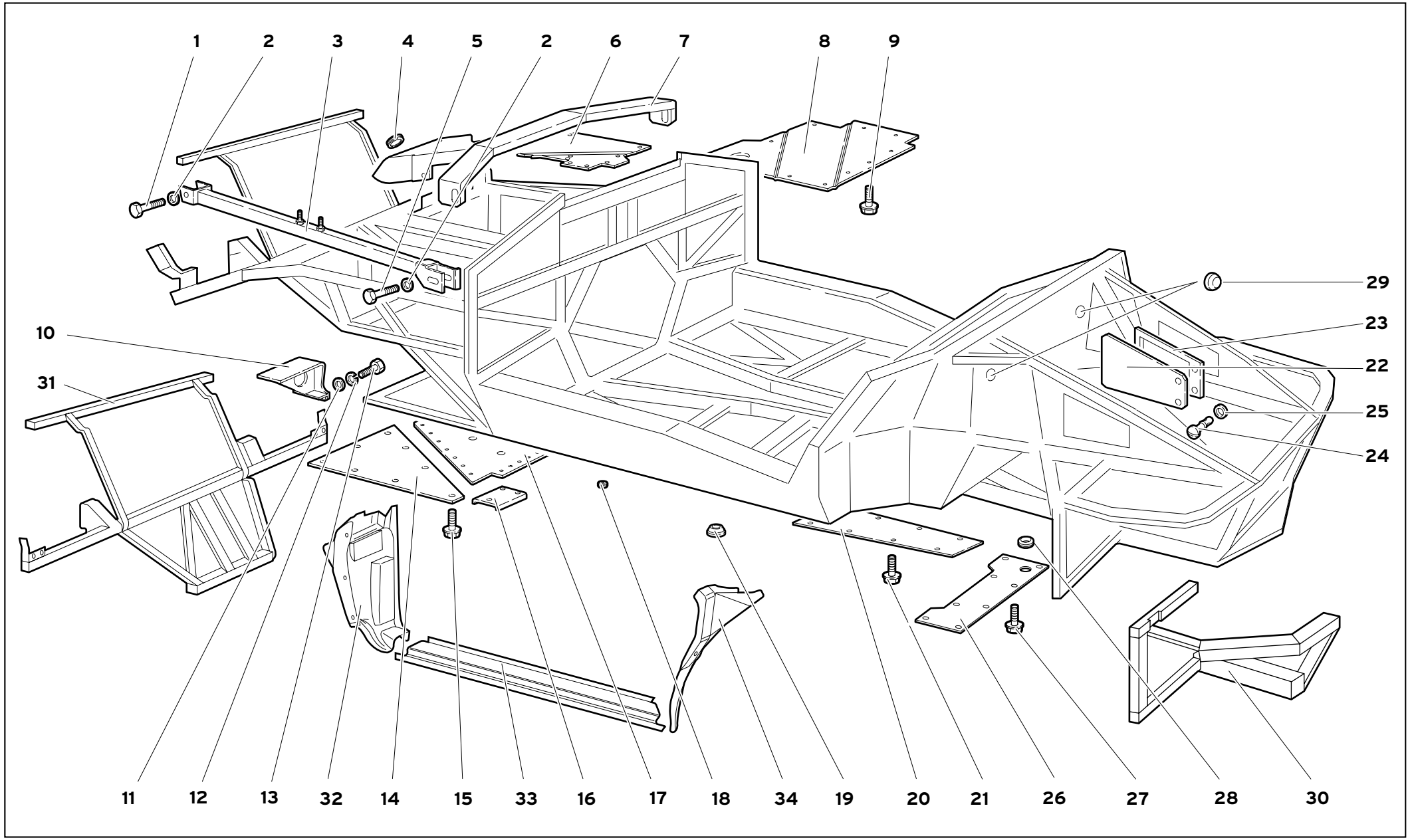

41

ELEMENTI TELAIO

FRAME ELEMENTS
ELEMENTS CHASSIS

RAHMENELEMENTE
ELEMENTOS DEL CHASIS

41.01.00

Diablo GT

11/1999

Rif. Ref. Réf. Bez. Ref.	Codice Part number Numero des pièces Teilnummer Codigo	Q.tà Q.ty Q.té Stk. C.dad	Versione Version Version Version Versión	DESCRIZIONE	DESCRIPTION	DESCRIPTION	BESCHREIBUNG	DESCRIPCION
33	009409135	1		RIVESTIMENTO SX CENTRALE	MIDDLE LH COVERING	REVETEMENT G. CENT.	VERKLEIDUNG MITT. LS	REVEST. IZQ. CENT.
33	009409134	1		RIVESTIMENTO DX CENTRALE	MIDDLE RH COVERING	REVETEMENT D. CENT.	VERKLEIDUNG MITT. RS	REVEST. DCH. CENT.
34	009409137	1		RIVESTIMENTO SX ANTERIORE	FRONT LH COVERING	REVETEMENT AV. G.	VERKLEIDUNG VORD. LS	REVEST. IZQ. DEL.
34	009409136	1		RIVESTIMENTO DX ANTERIORE	FRONT RH COVERING	REVETEMENT AV. D.	VERKLEIDUNG VORD. RS	REVEST. DCH. DEL.

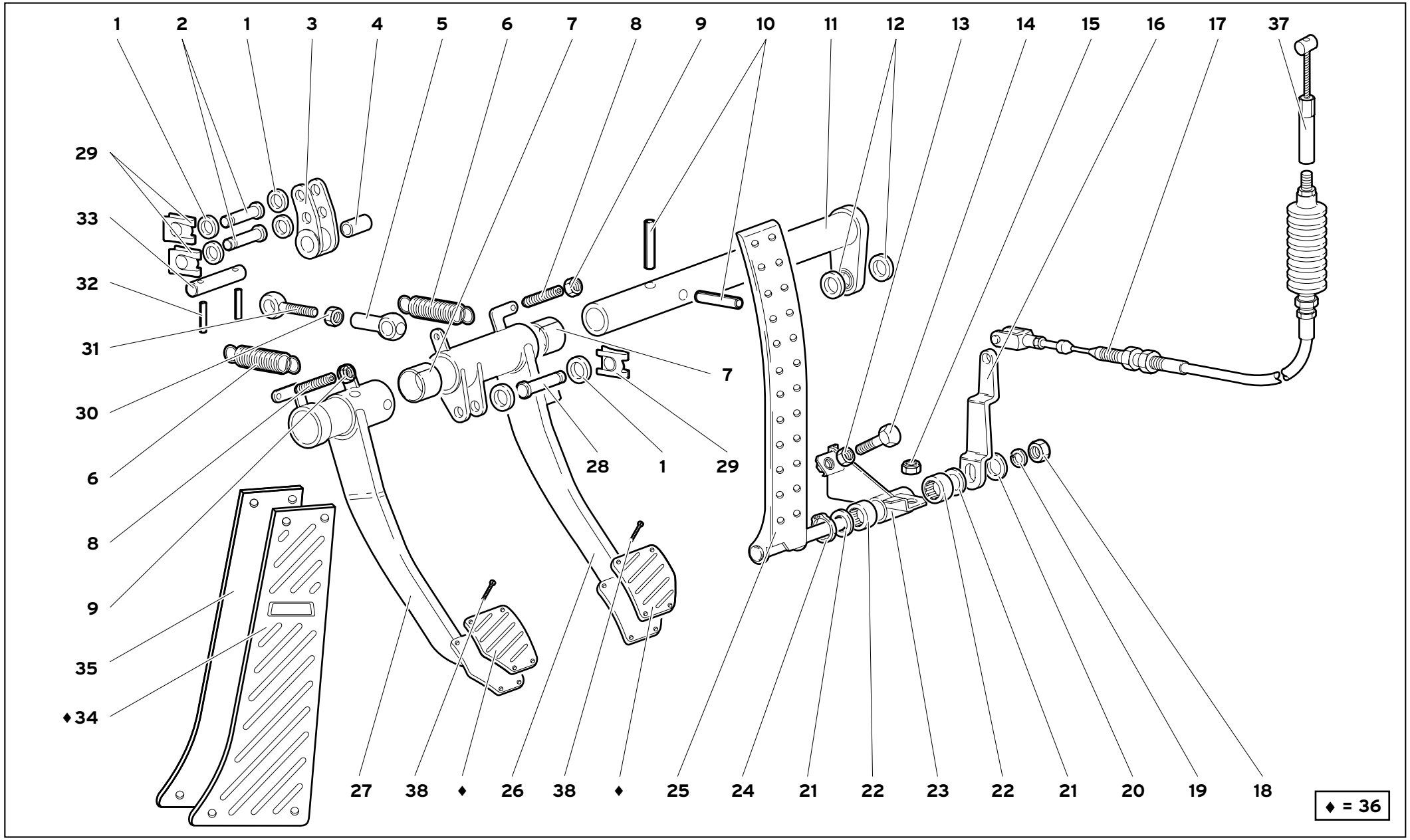

42

PEDALIERA

PEDALS
PEDALIER

PEDALSTEUERUNG
PEDALES

42.01.00

Diablo GT

11/1999

Rif. Ref. Réf. Bez. Ref.	Codice Part number Numero des pièces Teilnummer Codigo	Q.tà Q.ty Q.té Stk. C.dad	Versione Version Version Version Versión	DESCRIZIONE	DESCRIPTION	DESCRIPTION	BESCHREIBUNG	DESCRIPCION
1	008401007	6		RONDELLA	WASHER	RONDELLE	SCHEIBE	ARANDELA
2	004232621	2		PERNO	PIN	AXE	BOLZEN	EJE
3	004225060	1		LEVA	LEVER	LEVIER	HEBEL	PALANCA
4	008801209	1		BOCCOLA	BUSHING	DOUILLE	BUECHSE	CASQUILLO
5	004225061	1		TESTA A SNODO	COUPLING	JOINT A ROTULE	GELENKKOPF	ARTICULACION
6	0042004879	2		MOLLA	SPRING	RESSORT	FEDER	RESORTE
7	008802501	2		BOCCOLA	BUSHING	DOUILLE	BUECHSE	CASQUILLO
8	004210834	2		TESTA REGISTRO	ADJUSTING SLEEVE	EMBOUT DE REGLAGE	EINSTELLBUECHSE	TUERCA DE REGLA.
9	008200604	2		DADO	NUT	ECROU	MUTTER	TUERCA
10	008900803	2		SPINA	PIN	GOUPILLE	STIFT	PASADOR
11	004225064	1		ALBERO	SHAFT	ARBRE	WELLE	ARBOL
12	008400819	2		RONDELLA	WASHER	RONDELLE	SCHEIBE	ARANDELA
13	008200801	1		DADO	NUT	ECROU	MUTTER	TUERCA
14	008100828	1		VITE	SCREW	VIS	SCHRAUBE	TORNILLO
15	008200804	2		DADO	NUT	ECROU	MUTTER	TUERCA
16	004238042	1		LEVA	LEVER	LEVIER	HEBEL	PALANCA
17	004230089	1		TIRANTE ACCELERATORE	TIE ROD	TIRANT	STANGE	VARILLA
18	008200809	1		DADO	NUT	ECROU	MUTTER	TUERCA
19	008410806	1		RONDELLA	WASHER	RONDELLE	SCHEIBE	ARANDELA
20	008400801	1		RONDELLA	WASHER	RONDELLE	SCHEIBE	ARANDELA
21	008401220	2		RONDELLA	WASHER	RONDELLE	SCHEIBE	ARANDELA
22	008521205	2		CUSCINETTO	BEARING	ROULEMENT	LAGER	RODAMIENTO
23	004231811	1		SUPPORTO	SUPPORT	SUPPORT	LAGER	SOPORTE
24	008581101	1		ANELLO RITEGNO	RETAINER RING	ARRETOIR	HALTERING	RETENEDOR
25	004235545	1		PEDALE ACCELERATORE	ACCELERATOR PEDAL	PEDALE	FUSSHEBEL	PEDAL
26	0042004369	1		PEDALE FRENO	BRAKE PEDAL	PEDALE	FUSSHEBEL	PEDAL
27	0042004370	1		PEDALE FRIZIONE	CLUTCH PEDAL	PEDALE	FUSSHEBEL	PEDAL
28	004232622	1		PERNO	PIN	AXE	BOLZEN	EJE
29	008581004	3		MOLLETTA	CLIP	AGRAFE	KLEMMSTUECK	SUJETADOR
30	008201001	1		DADO	NUT	ECROU	MUTTER	TUERCA
31	004225062	1		TIRANTE	TIE ROD	TIRANT	STANGE	VARILLA
32	008900305	2		SPINA	PIN	GOUPILLE	STIFT	PASADOR
33	004225074	1		PERNO	PIN	AXE	BOLZEN	EJE
34	0042004375	1		PEDALINA POGGIAPIEDE	FOOTREST	REPOSE-PIEDS	FUßSTÜTZE	PEDAL APOYAPIE
35	0042004372	1		PEDALE POGGIAPIEDE	FOOTREST PEDAL	REPOSE-PIEDS	FUßAUFLAGEPEDAL	PEDAL APOYAPIE
36	0042004373	1		KIT PEDALINE	PEDAL KIT	KIT REPOSE-PIEDS	KIT FÜR FUßSTÜTZEN	KIT DE PEDALES
37	0042005157	1		PROLUNGA	EXTENSION	RALLONGE	VERLÄNGERUNG	PROLONGACIÓN
38	008700310	12		VITE	SCREW	VIS	SCHRAUBE	TORNILLO

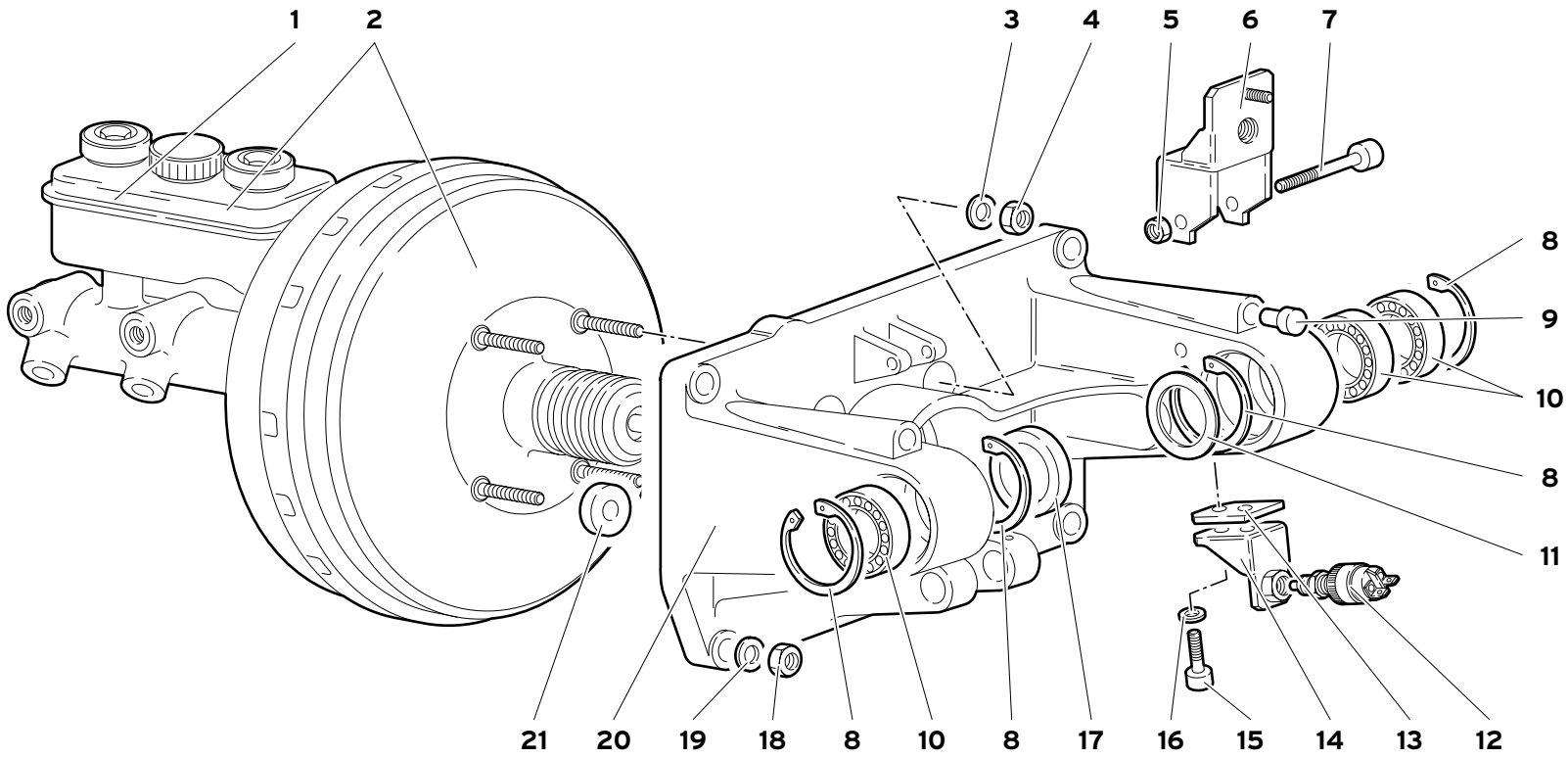
1
2
3
4
5
6
7
8
9
10
8
11
21
20
19
18
8
10
8
17
16
15
14
13
12

Rif. Ref. Réf. Bez. Ref.	Codice Part number Numero des pièces Teilnummer Codigo	Q.tà Q.ty Q.té Stk. C.dad	Versione Version Version Version Versión	DESCRIZIONE	DESCRIPTION	DESCRIPTION	BESCHREIBUNG	DESCRIPCION
1	004236817	1		SERBATOIO SERVOFRENO	BRAKE-SERVO RESER.	RESERVOIR	BEHAELTER	DEPOSITO
2	0042001085	1		SERVOFRENO	BRAKE-SERVO	SERVO-FREIN	SERVOBREMSE	SERVOFRENO
3	008400801	4		RONDELLA	WASHER	RONDELLE	SCHEIBE	ARANDELA
4	008200804	4		DADO	NUT	ECROU	MUTTER	TUERCA
5	008400606	2		DADO	NUT	ECROU	MUTTER	TUERC
6	004231515	1		SUPPORTO	SUPPORT	SUPPORT	LAGER	SOPORTE
7	008700644	2		VITE	SCREW	VIS	SCHRAUBE	TORNILLO
8	008573701	4		ANELLO RITEGNO	RETAINER RING	ARRETOIR	HALTERING	RETENEDOR
9	004210720	2		ARRESTO	STOP	BUTEE	ANSCHLAG	TOPE
10	008502513	3		CUSCINETTO	BEARING	ROULEMENT	LAGER	RODAMIENTO
11	008402507	1		RONDELLA	WASHER	RONDELLE	SCHEIBE	ARANDELA
12	0042004398	1		INTERRUTTORE ABS	ABS SWITCH	INTERRUPTEUR	SCHALTER	INTERRUPTOR
13	0042001530	1		DISTANZIALE	SPACER	ENTRETOISE	ABSTANDSTUECK	SEPARADOR
14	0042004496	1		SUPPORTO	SUPPORT	SUPPORT	LAGER	SOPORTE
15	008700644	2		VITE	SCREW	VIS	SCHRAUBE	TORNILLO
16	008400606	2		RONDELLA	WASHER	RONDELLE	SCHEIBE	ARANDELA
17	004230923	1		DISTANZIALE	SPACER	ENTRETOISE	ABSTANDSTUECK	SEPARADOR
18	008200804	4		DADO	NUT	ECROU	MUTTER	TUERCA
19	008400801	4		RONDELLA	WASHER	RONDELLE	SCHEIBE	ARANDELA
20	004233483	1		SUPPORTO PEDALIERA	PEDALS SUPPORT	SUPPORT	LAGER	SOPORTE
21	0042000931	4		DISTANZIALE	SPACER	ENTRETOISE	ABSTANDSTUECK	SEPARADOR